ArcelorMittal

General rail catalogue
Catálogo general de carril

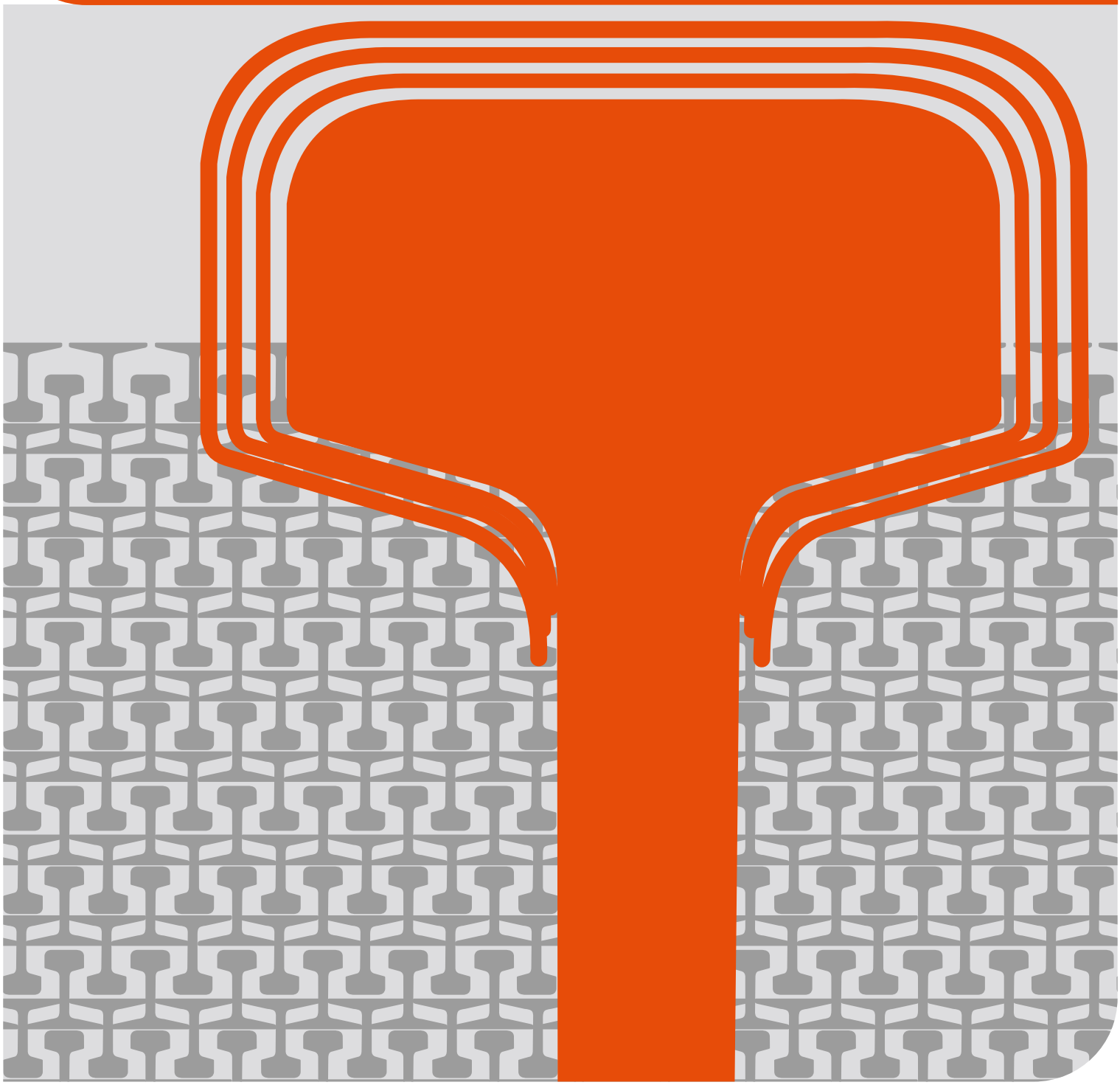

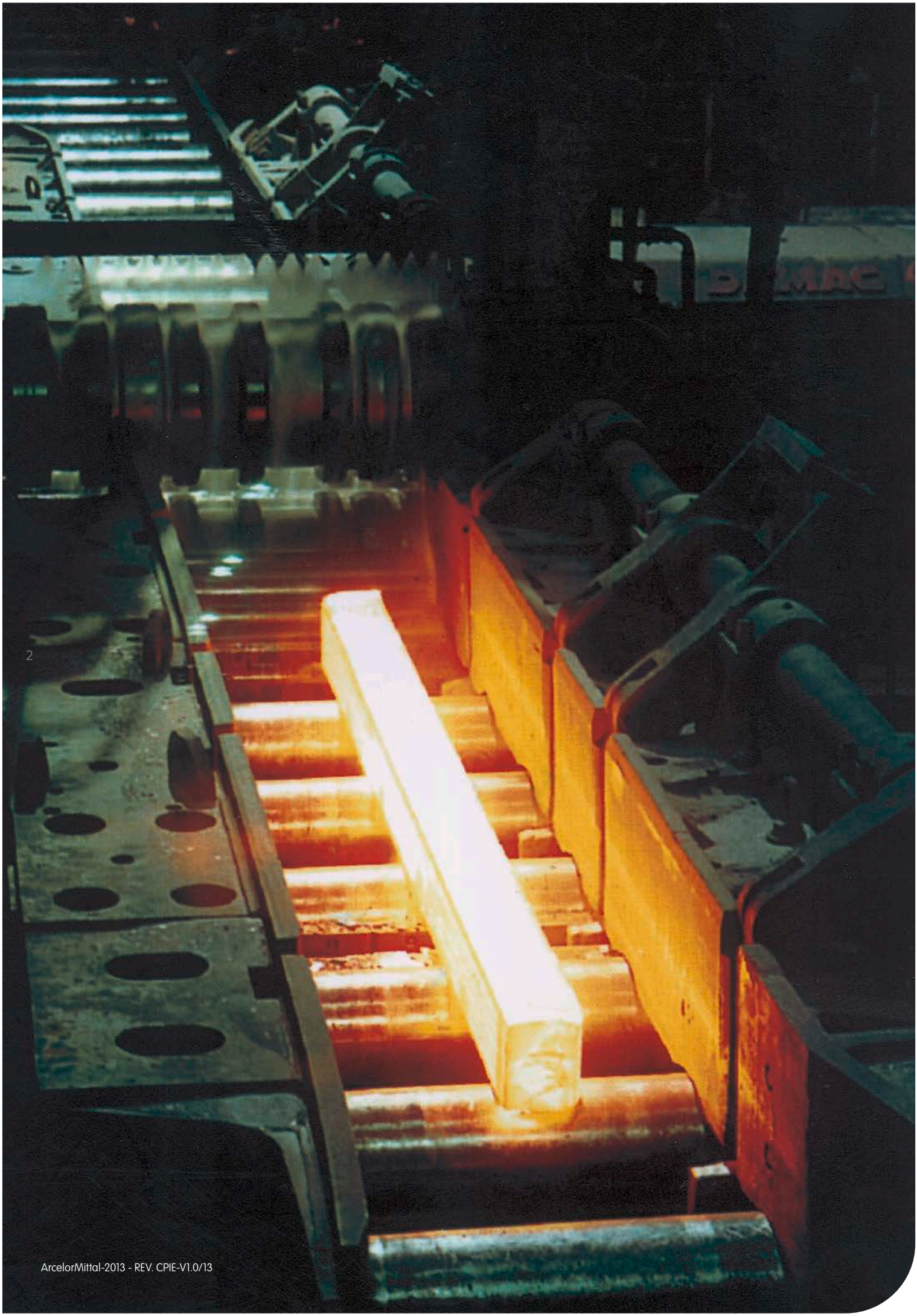

ArcelorMittal-2013 - REV. CPIE-V1.0/13

Foreword
Prólogo

ArcelorMittal is the world´s biggest steel company and also the leader in rail production with more than 1.000.000 tons per year in the facilities of Steelton (USA), Rodange (Luxembourg), Ostrava (Czech Rep.), Chorzow, Dabrowa Gornicza (Poland) and Gijón (Spain).

In our rail rolling mills we produce transport rails (in normal carbon steel, micro alloy and head hardened rails), tramway rails, crane rails, light rails, crossover rails and rail accessories.

In this general rail catalogue you will find the supply programme for rails with standard measurements and the guiding scale.

For more detailed information or any technical or price enquiry, don't hesitate to contact us at:
www.arcelormittal.com/rails+specialsections/en/contact-us.php

We hope this general rail catalogue is of interest and look forward to dealing with you in the future.

ArcelorMittal es el mayor productor mundial de acero y también en la producción de carriles con más de 1.000.000 de toneladas anuales en las fábricas que tiene en Steelton (USA), Rodange (Luxemburgo), Ostrava (Rep. Checa), Chorzow, Dabrowa Gornicza (Polonia) y Gijón (España).

En nuestros trenes de laminación de carril producimos carriles para transporte (en durezas al carbono normal, micro aleado y cabeza endurecida), carriles para tranvía, carriles de grúa, carriles ligeros, carriles para cruzamientos y accesorios de carril.

En este catálogo general de carril de ArcelorMittal podrá encontrar el programa para el suministro de carriles con dimensiones estándar y las escalas a modo indicativo.

Si desea información más detallada, consulta técnica o económica, no dude en ponerse en contacto en:
www.arcelormittal.com/rails+specialsections/es/contact-us.php

Confiamos que el presente catálogo general de carril le sirva de ayuda, esperando recibir sus consultas en el futuro.

Product
Producto

P./Pág.

Transport rails / Carril de transporte 5-36

Tram rails / Carriles de tranvía..... 37-46

Rails for crossover / Carriles de cruzamiento..... 47-56

Conductors rail / Carriles de conducción 58-60

Light rails / Carriles ligeros 61-69

Crane rails / Carriles de grúa.....70-99

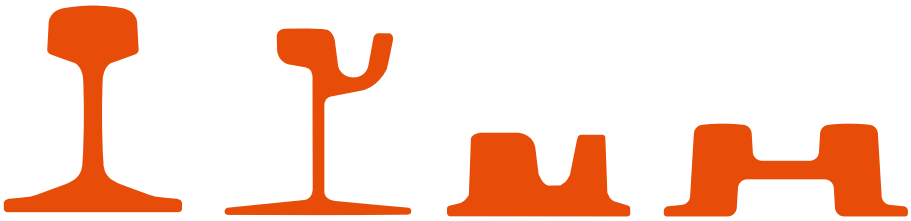

Transport rails
Carril de transporte

Norms / Normas

P./Pág.

European Standard / Norma Europea

39E1 (BS80A) 6
45E3 (RN45) 7
45E1 (BS90A) 8
46E2 (U33) 9
49E1 (S49) 10
49E5 11
50E6 (U50) 12
54E1 (UIC54) 13
54E2 (UIC54E) 14
54E3 (S54) 15
54E4 16
60E1 (UIC60) 17
60E2 18

Australian Stand / Norma Australiana

AS60 19
AS68 20

British Standard / Norma Británica

BS100A 21

Russian Standard / Norma Rusa

R50 (P50) 22
R65 (P65) 23

Chinese Standard / Norma China

China 50 24
China 60 25

P./Pág.

American Standard / Norma Americana

90ARA-A (TR45) 26
100RE 27
115RE R8 (TR57) 28
115RE R10 (TR57) 29
119RE 30
132RE 31
136RE R8 32
136RE R10 33
141AB 34
100B (100 ARA-B) 35

ASCE Standard / Norma ASCE

85AS 36

ArcelorMittal

Transport rail / Carril de transporte

European Standard / Norma Europea

39E1
(BS80A)

6

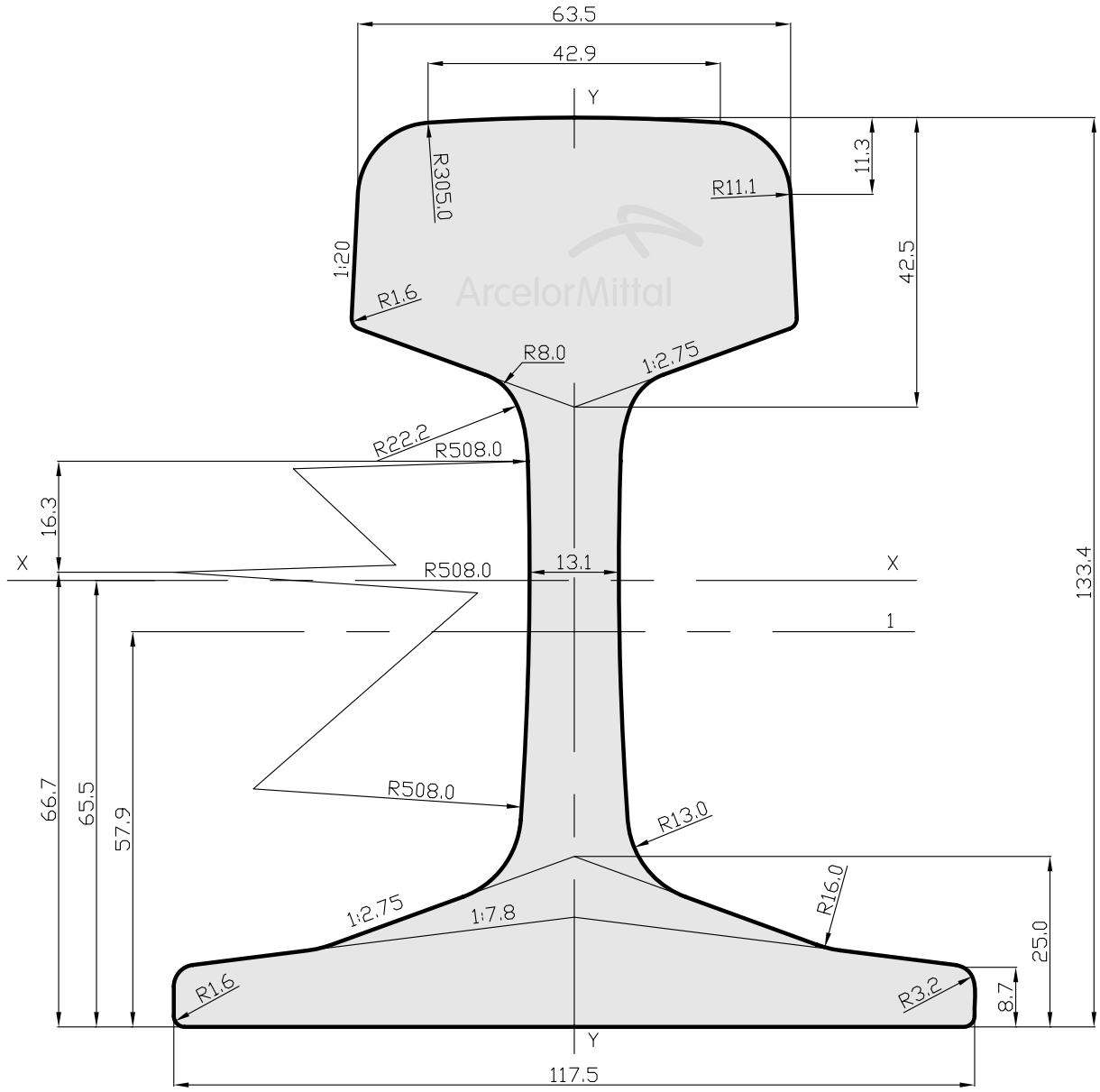

ArcelorMittal

39E1

Mass / Masa		39,77 kg/m	Scale / Escala 1:1
Area / Área		50,66 cm^2	
Moment of inertia / Momento de inercia	X-X	1204,9 cm^4	
	Y-Y	219,6 cm^4	
Section modulus / Módulo de sección	X-X Head / Cabeza	177,8 cm^3	
	X-X Base / Pie	184,1 cm^3	
	Y-Y Axis / Eje	37,4 cm^3	

ArcelorMittal

Transport rail / Carril de transporte

European Standard / Norma Europea

45E3
(RN45)

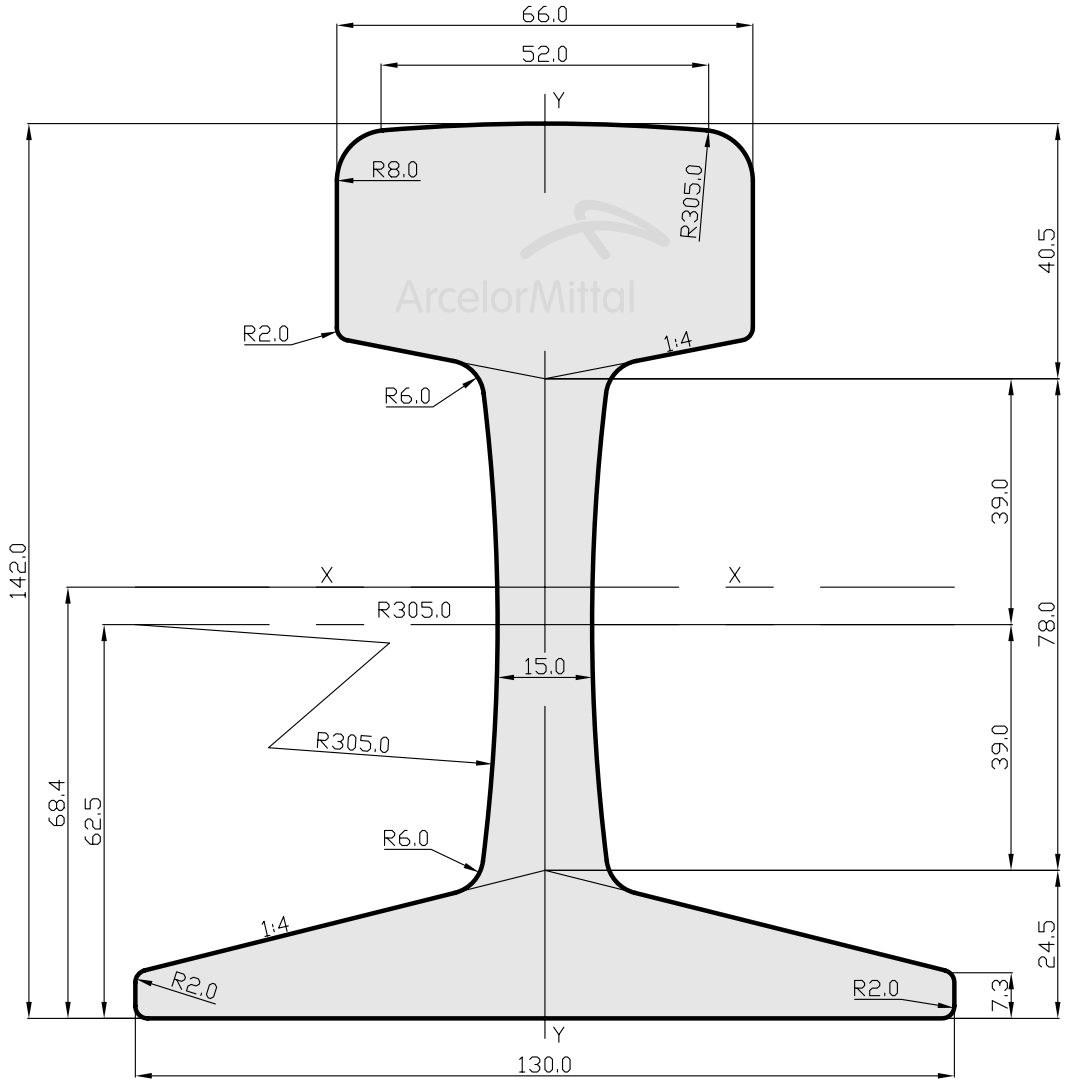

7

ArcelorMittal

45E3

Mass / Masa		44,80 kg/m	Scale / Escala 1:1.2
Area / Área		57,05 cm^2	
Moment of inertia / Momento de inercia	X-X	1456,3 cm^4	
	Y-Y	256,3 cm^4	
Section modulus / Módulo de sección	X-X Head / Cabeza	198,0 cm^3	
	X-X Base / Pie	212,8 cm^3	
	Y-Y Axis / Eje	39,4 cm^3	

ArcelorMittal

Transport rail / Carril de transporte

European Standard / Norma Europea

45E1
(BS90A)

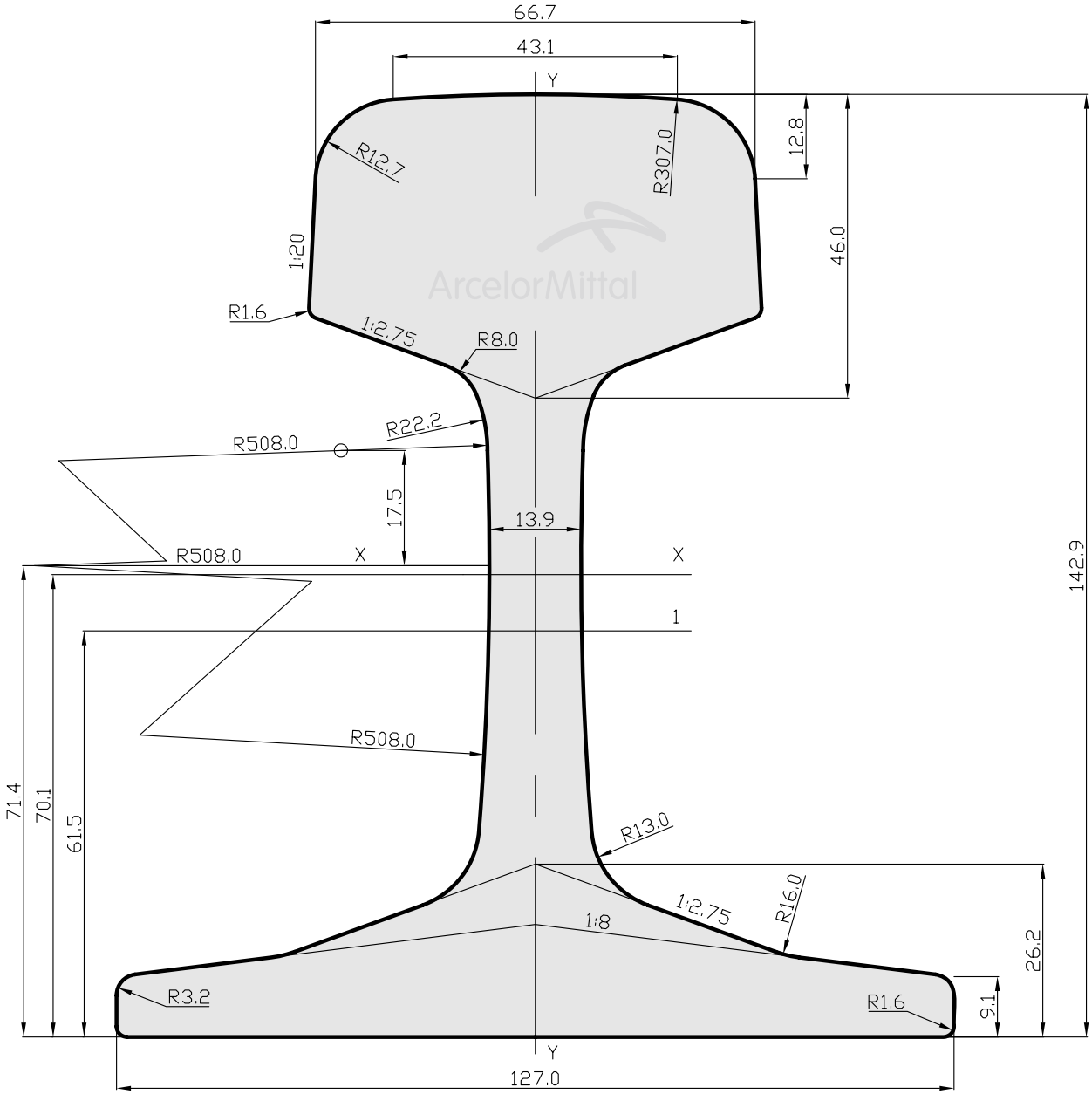

8

ArcelorMittal

45E1

Mass / Masa		45,11 kg/m	Scale / Escala 1:1
Area / Área		57,46 cm²	
Moment of inertia / Momento de inercia	X-X	1564,1 cm⁴	
	Y-Y	284,7 cm⁴	
Section modulus / Módulo de sección	X-X Head / Cabeza	214,8 cm³	
	X-X Base / Pie	223,2 cm³	
	Y-Y Axis / Eje	44,8 cm³	

ArcelorMittal

Transport rail / Carril de transporte

European Standard / Norma Europea

46E2
(U33)

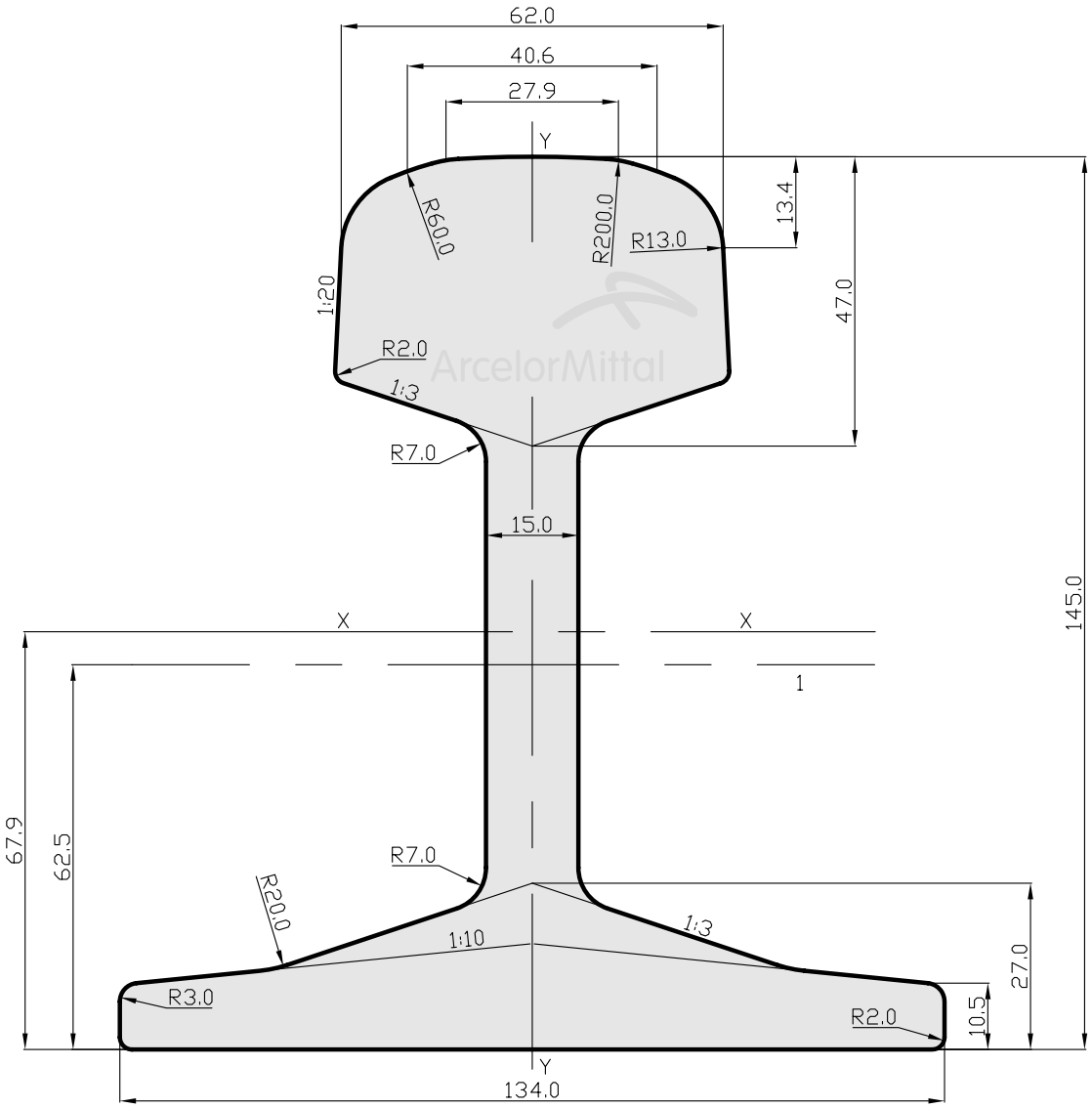

ArcelorMittal

46E2

Mass / Masa		46,27 kg/m	Scale / Escala 1:1.2
Area / Área		58,94 cm^2	
Moment of inertia / Momento de inercia	X-X	1642,7 cm^4	
	Y-Y	329,3 cm^4	
Section modulus / Módulo de sección	X-X Head / Cabeza	213,0 cm^3	
	X-X Base / Pie	242,1 cm^3	
	Y-Y Axis / Eje	49,1 cm^3	

ArcelorMittal

Transport rail / Carril de transporte

European Standard / Norma Europea

49E1
(S49)

10

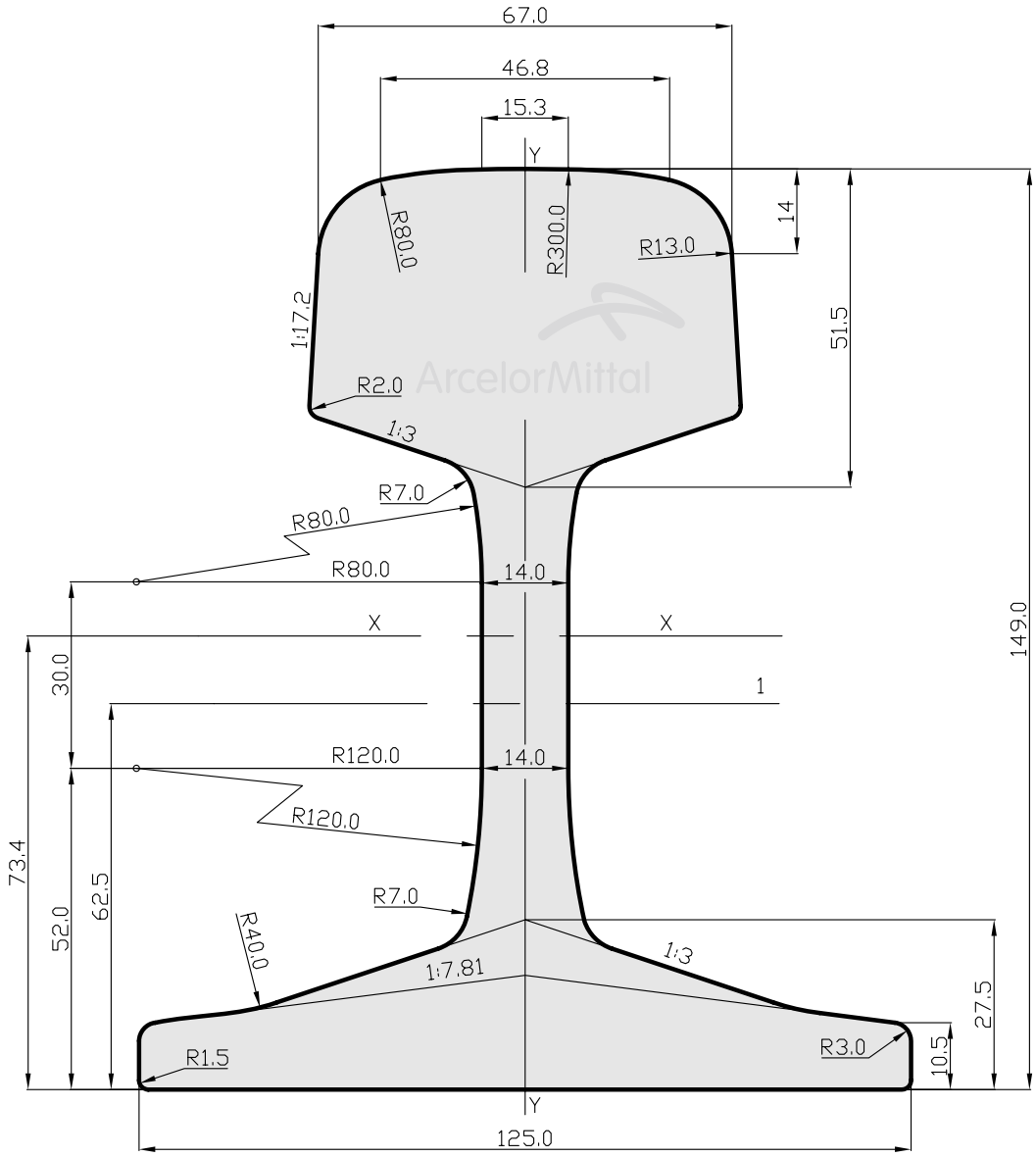

ArcelorMittal

49E1

Mass / Masa		49,39 kg/m	Scale / Escala 1:1.2
Area / Área		62,92 cm²	
Moment of inertia / Momento de inercia	X-X	1816,0 cm⁴	
	Y-Y	319,1 cm⁴	
Section modulus / Módulo de sección	X-X Head / Cabeza	240,3 cm³	
	X-X Base / Pie	247,5 cm³	
	Y-Y Axis / Eje	51,0 cm³	

ArcelorMittal

Transport rail / Carril de transporte

European Standard / Norma Europea

49E5

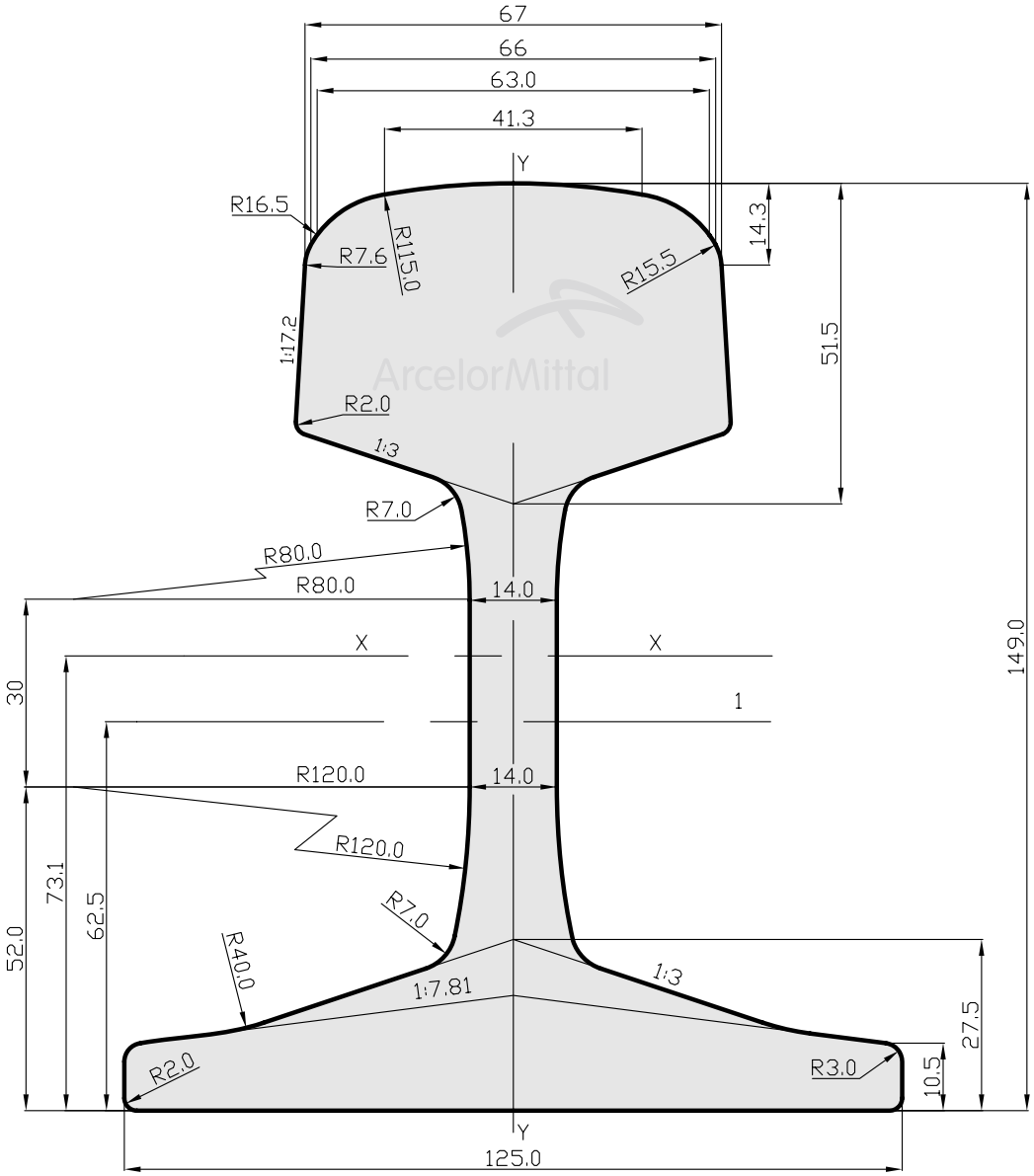

ArcelorMittal

49E5

Mass / Masa		49,13 kg/m	Scale / Escala 1:1.2
Area / Área		62,59 cm²	
Moment of inertia / Momento de inercia	X-X	1799,7 cm⁴	
	Y-Y	316,7 cm⁴	
Section modulus / Módulo de sección	X-X Head / Cabeza	237 cm³	
	X-X Base / Pie	246,4 cm³	
	Y-Y Axis / Eje	50,7 cm³	

ArcelorMittal

Transport rail / Carril de transporte

European Standard / Norma Europea

50E6
(U50)

12

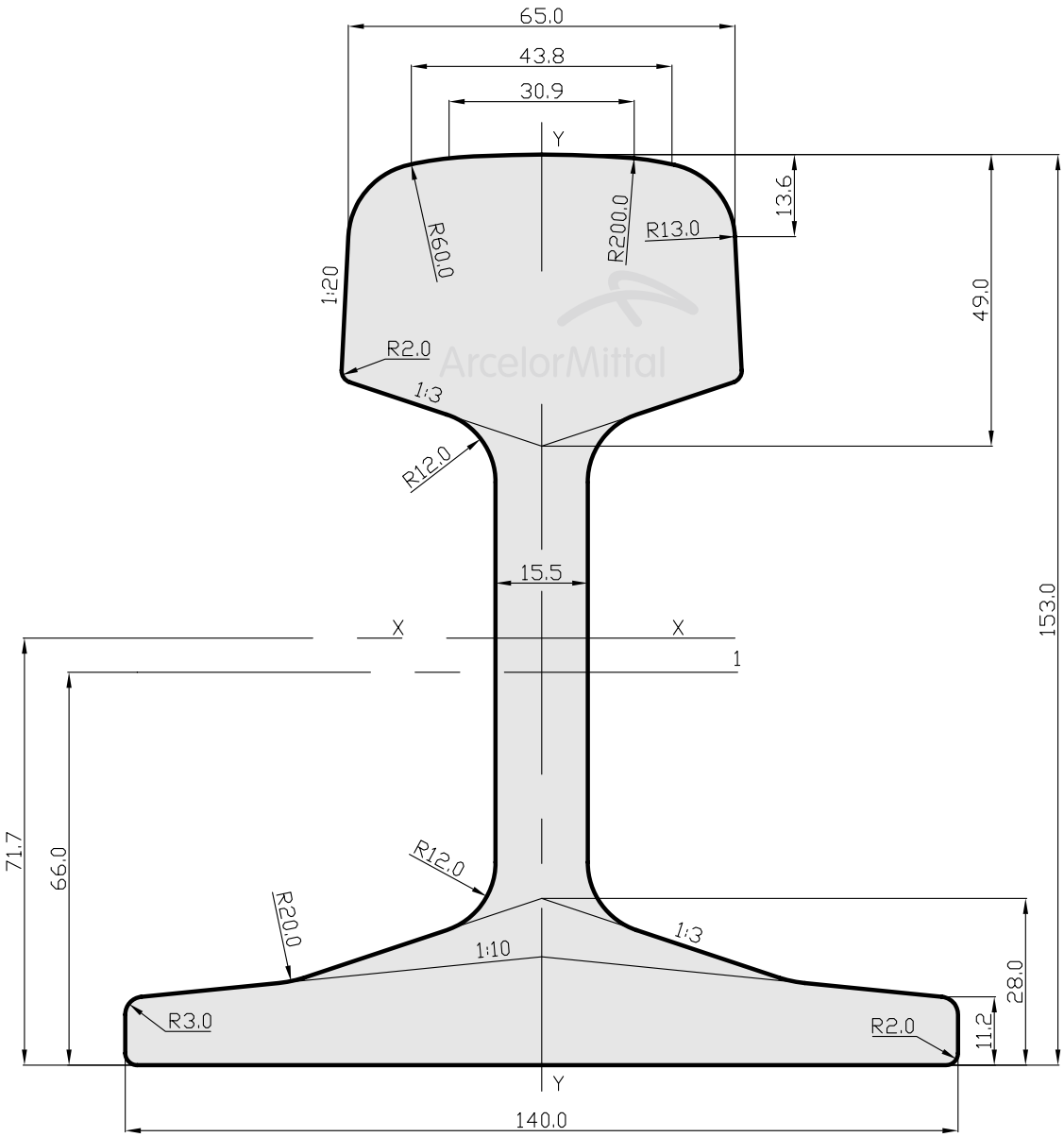

ArcelorMittal

50E6

Mass / Masa		50,90 kg/m	Scale / Escala 1:1.2
Area / Área		64,84 cm^2	
Moment of inertia / Momento de inercia	X-X	2017,8 cm^4	
	Y-Y	396,8 cm^4	
Section modulus / Módulo de sección	X-X Head / Cabeza	248,3 cm^3	
	X-X Base / Pie	281,3 cm^3	
	Y-Y Axis / Eje	56,7 cm^3	

ArcelorMittal

Transport rail / Carril de transporte

European Standard / Norma Europea

54E1
(UIC54)

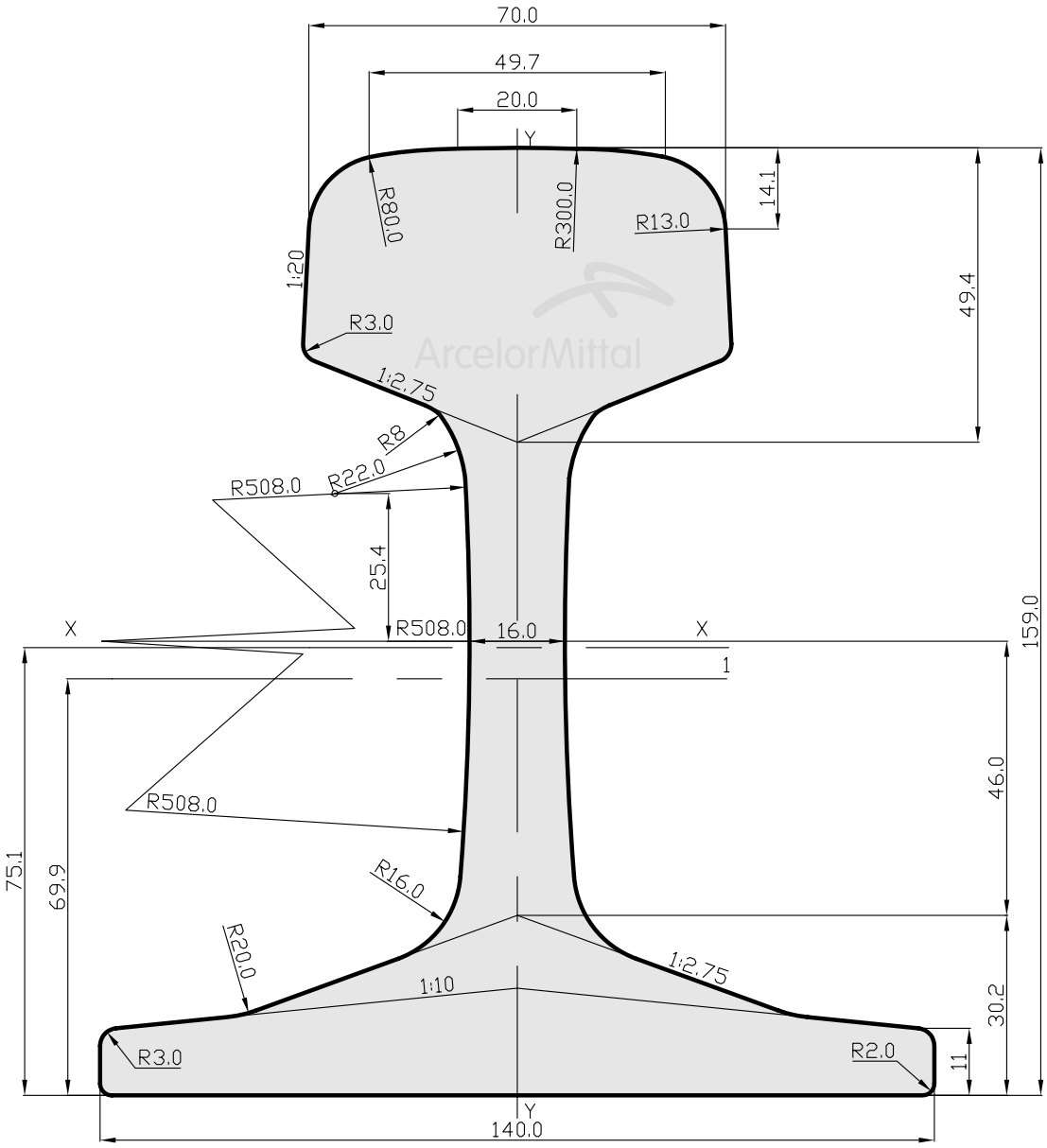

ArcelorMittal

54E1

Mass / Masa		54,77 kg/m	Scale / Escala 1:1.2
Area / Área		69,77 cm²	
Moment of inertia / Momento de inercia	X-X	2337,9 cm⁴	
	Y-Y	419,2 cm⁴	
Section modulus / Módulo de sección	X-X Head / Cabeza	278,7 cm³	
	X-X Base / Pie	311,2 cm³	
	Y-Y Axis / Eje	59,9 cm³	

ArcelorMittal

Transport rail / Carril de transporte

European Standard / Norma Europea

54E2
(UIC54E)

14

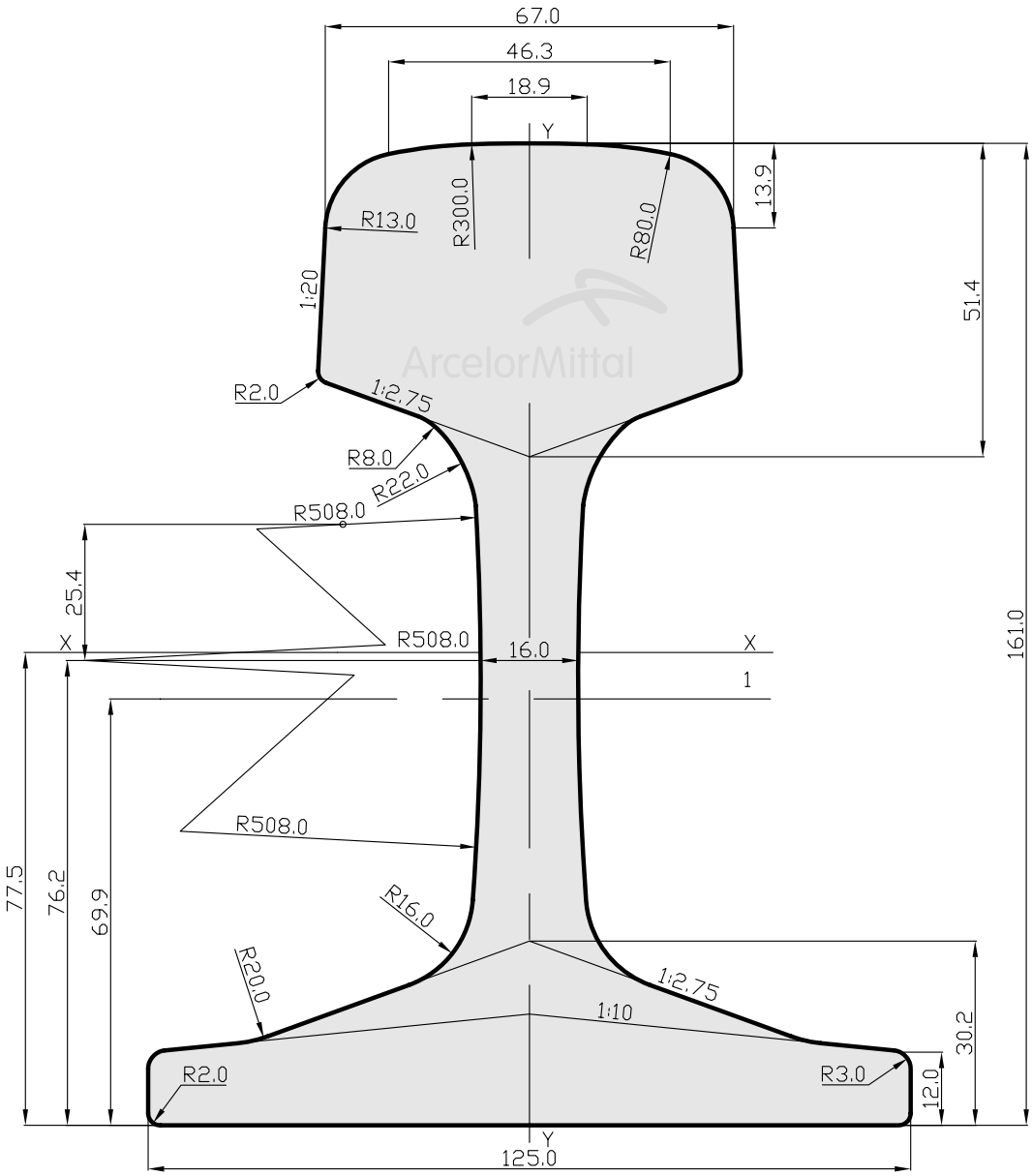

ArcelorMittal

54E2

Mass / Masa		53,82 kg/m	Scale / Escala 1:1.2
Area / Área		68,56 cm²	
Moment of inertia / Momento de inercia	X-X	2307,4 cm⁴	
	Y-Y	341,5 cm⁴	
Section modulus / Módulo de sección	X-X Head / Cabeza	276,4 cm³	
	X-X Base / Pie	297,6 cm³	
	Y-Y Axis / Eje	54,6 cm³	

ArcelorMittal

Transport rail / Carril de transporte

European Standard / Norma Europea

54E3
(S54)

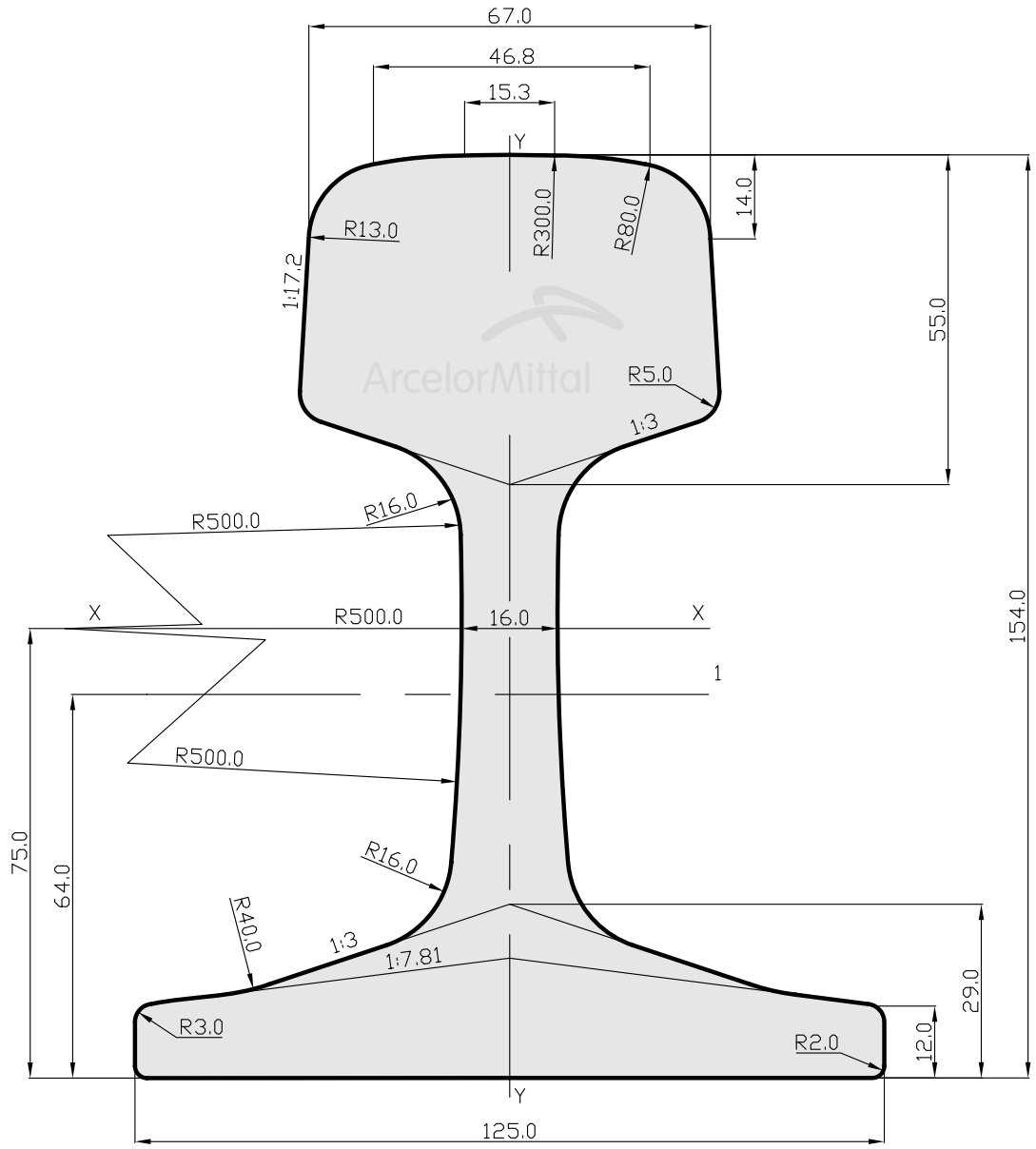

ArcelorMittal

54E3

Mass / Masa		54,57 kg/m	Scale / Escala 1:1.2
Area / Área		69,52 cm²	
Moment of inertia / Momento de inercia	X-X	2074 cm⁴	
	Y-Y	354,8 cm⁴	
Section modulus / Módulo de sección	X-X Head / Cabeza	262,8 cm³	
	X-X Base / Pie	276,3 cm³	
	Y-Y Axis / Eje	56,8 cm³	

ArcelorMittal

Transport rail / Carril de transporte

European Standard / Norma Europea

54E4

16

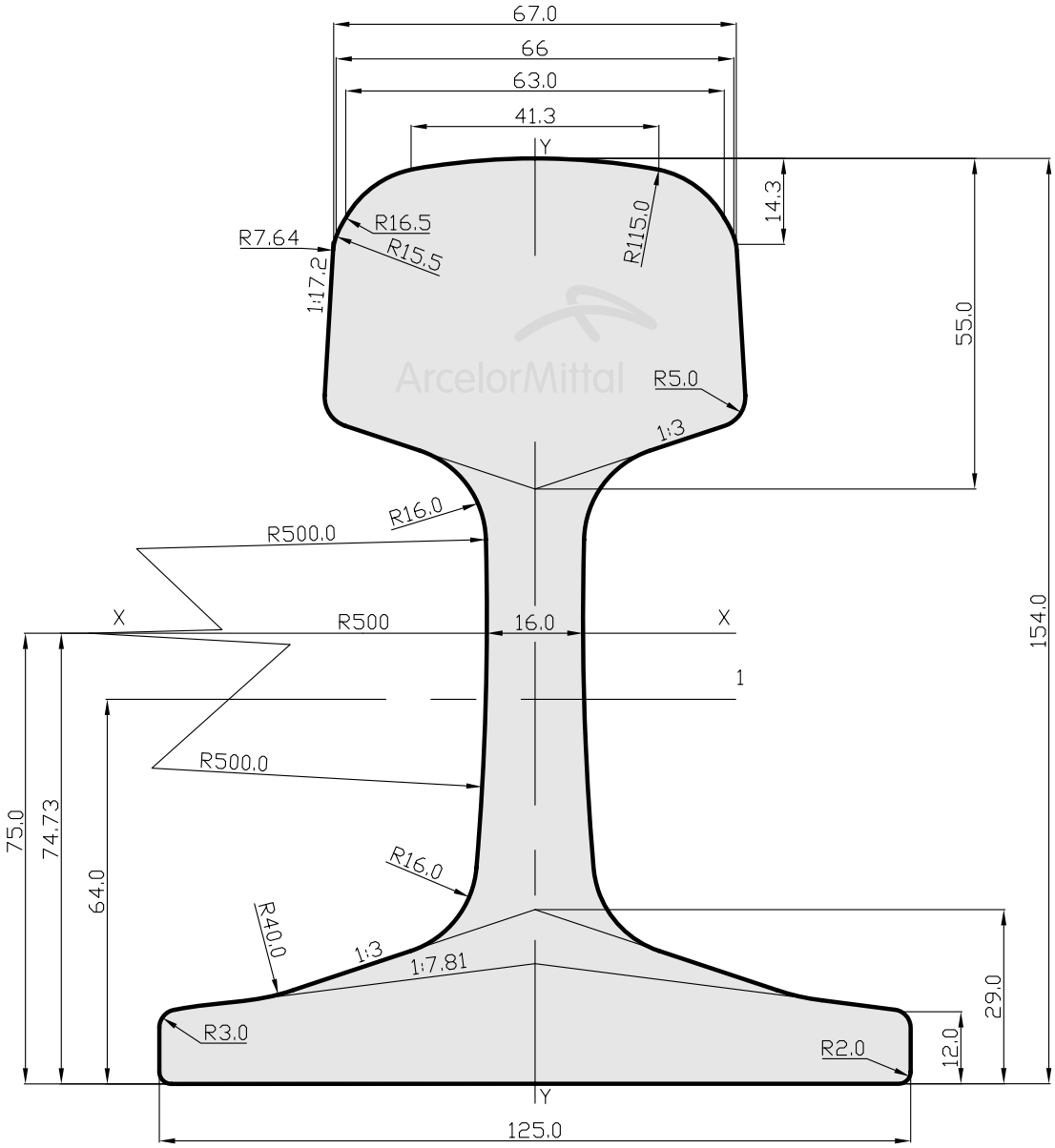

ArcelorMittal

54E4

Mass / Masa		54,31 kg/m	Scale / Escala 1:1.2
Area / Área		69,19 cm²	
Moment of inertia / Momento de inercia	X-X	2056,2 cm⁴	
	Y-Y	352,7 cm⁴	
Section modulus / Módulo de sección	X-X Head / Cabeza	259,4 cm³	
	X-X Base / Pie	275,2 cm³	
	Y-Y Axis / Eje	56,4 cm³	

ArcelorMittal

Transport rail / Carril de transporte

European Standard / Norma Europea

60E1
(UIC60)

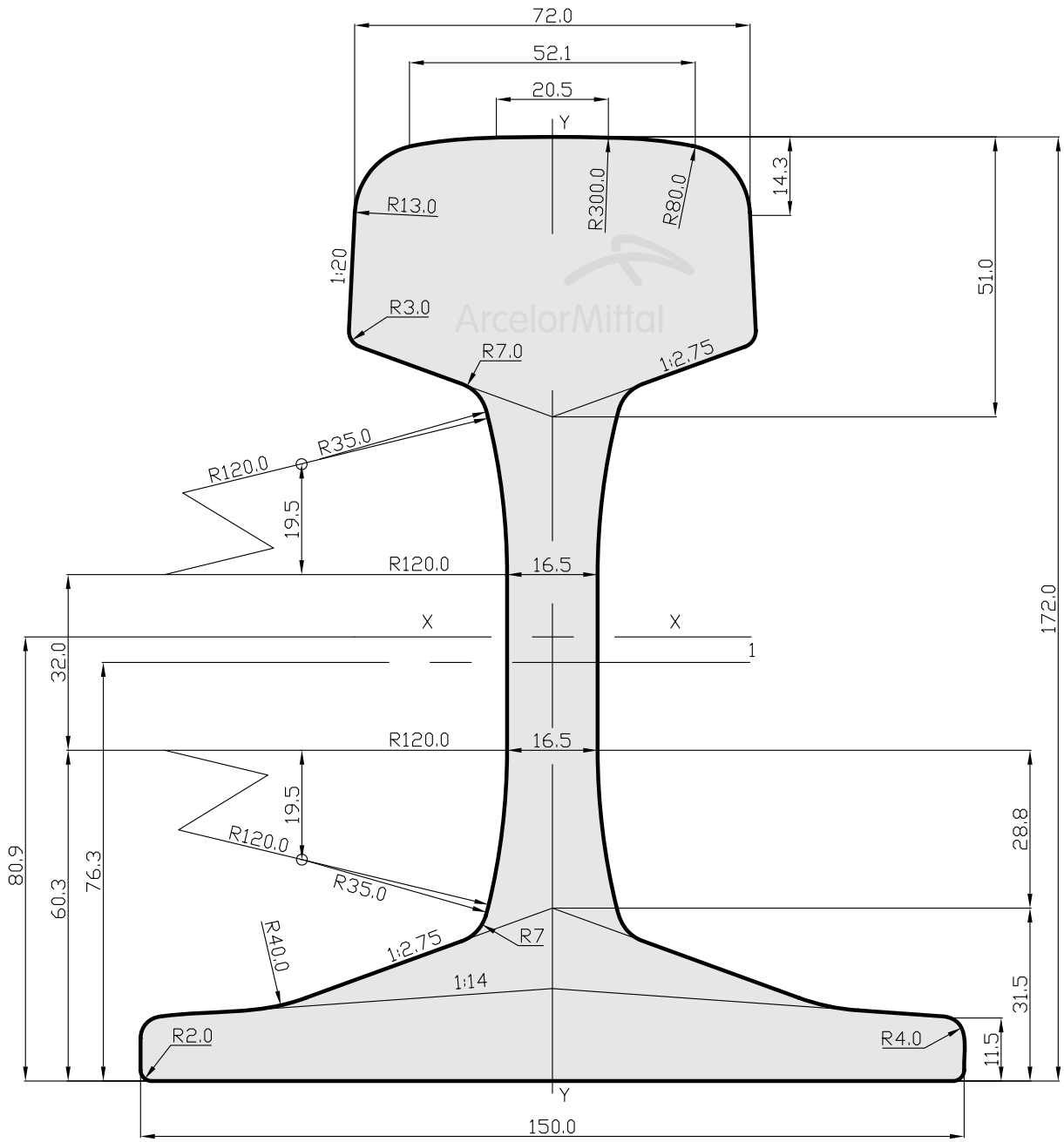

ArcelorMittal

60E1

Mass / Masa		60,21 kg/m	Scale / Escala 1:1.2
Area / Área		76,70 cm²	
Moment of inertia / Momento de inercia	X-X	3038,3 cm⁴	
	Y-Y	512,3 cm⁴	
Section modulus / Módulo de sección	X-X Head / Cabeza	333,6 cm³	
	X-X Base / Pie	375,5 cm³	
	Y-Y Axis / Eje	68,3 cm³	

ArcelorMittal

Transport rail / Carril de transporte

European Standard / Norma Europea

60E2

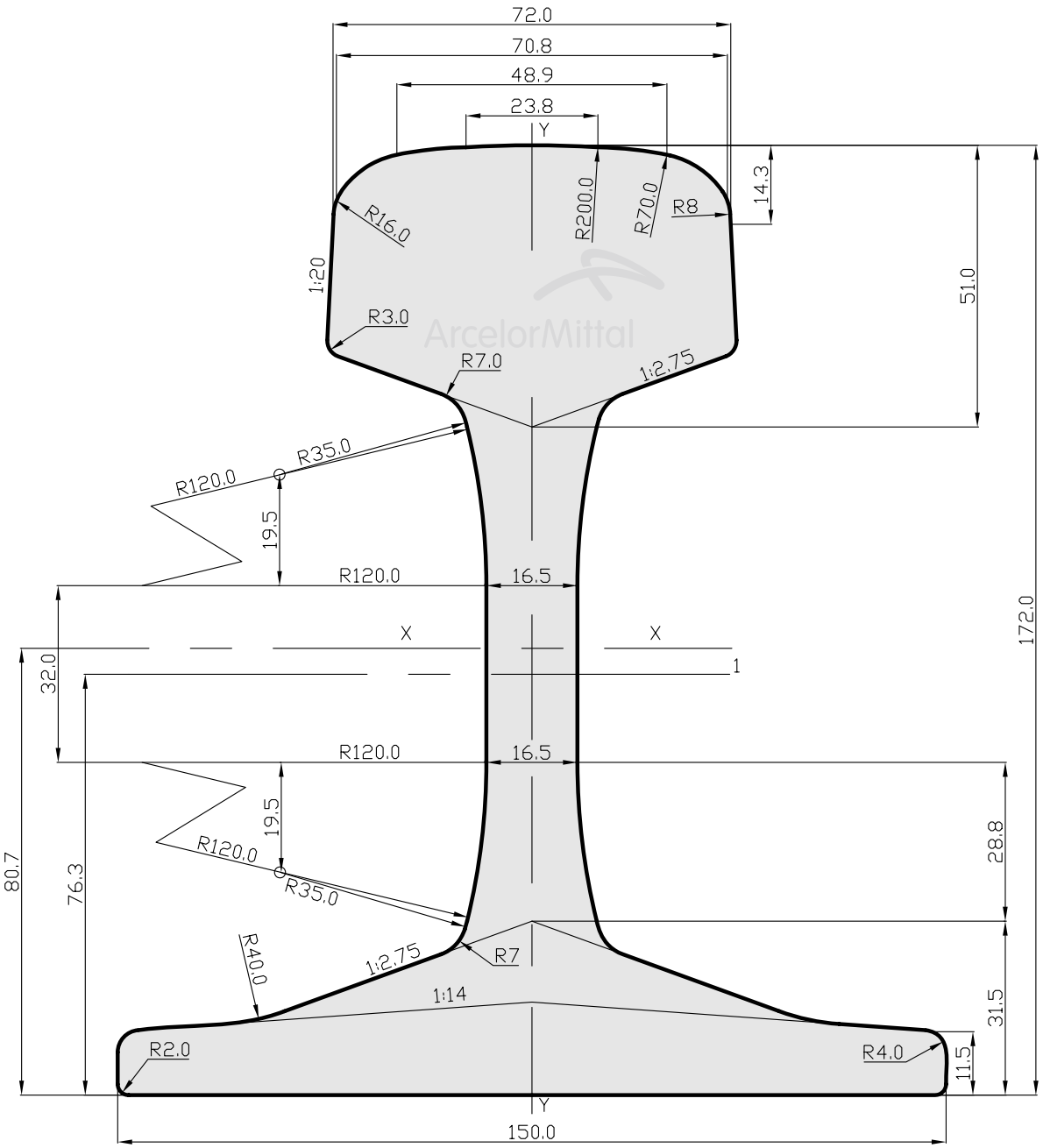

18

ArcelorMittal

60E2

Mass / Masa		60,03 kg/m	Scale / Escala 1:1.2
Area / Área		76,48 cm^2	
Moment of inertia / Momento de inercia	X-X	3021,5 cm^4	
	Y-Y	510,5 cm^4	
Section modulus / Módulo de sección	X-X Head / Cabeza	330,8 cm^3	
	X-X Base / Pie	374,8 cm^3	
	Y-Y Axis / Eje	68,1 cm^3	

Australian Standard / Norma Australiana

AS60

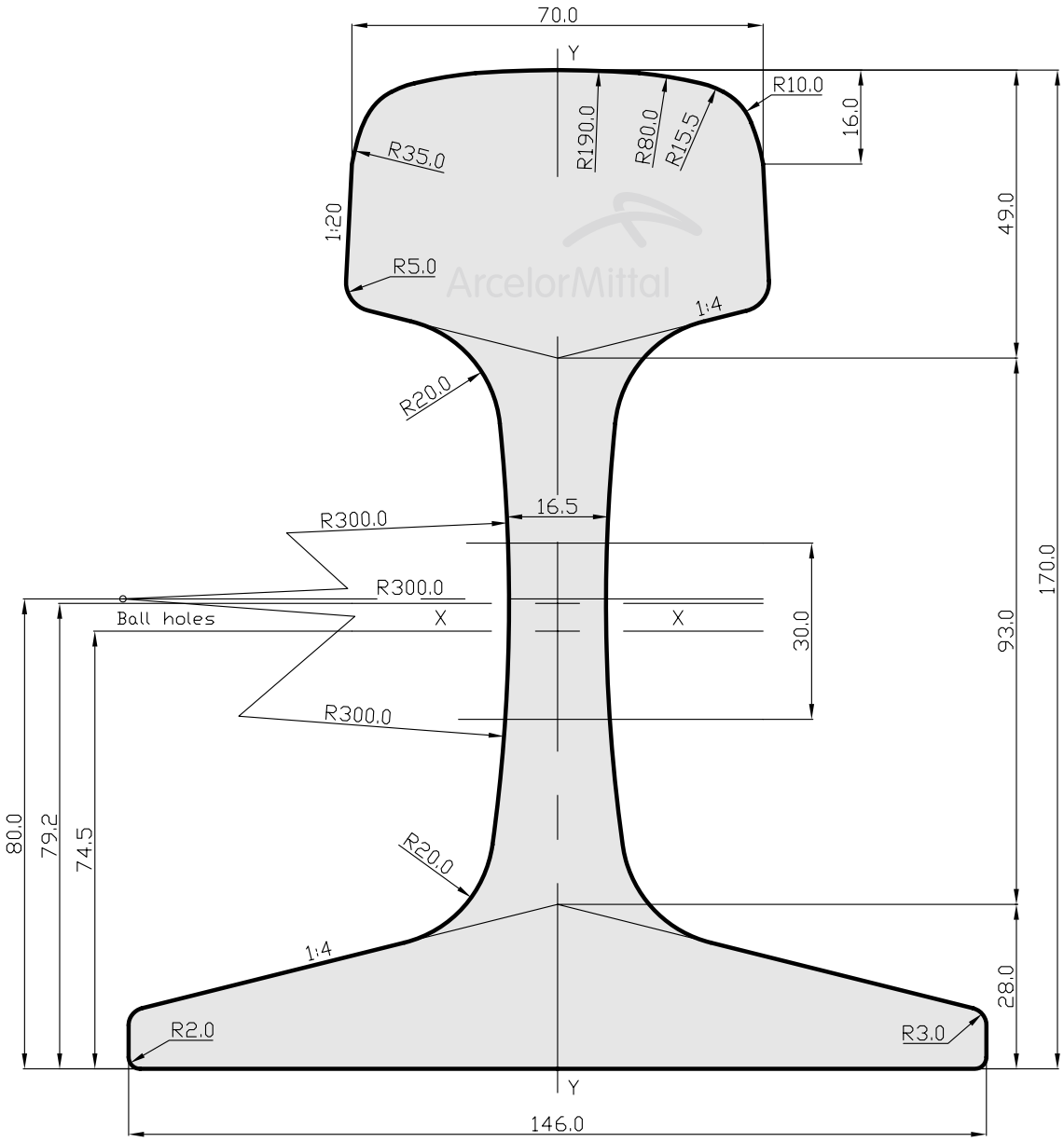

ArcelorMittal

AS60

Mass / Masa		60,60 kg/m	Scale / Escala 1:1.2
Area / Área		77,25 cm²	
Moment of inertia / Momento de inercia	X-X	2930,0 cm⁴	
	Y-Y	490,0 cm⁴	
Section modulus / Módulo de sección	X-X Head / Cabeza	322,4 cm³	
	X-X Base / Pie	369,3 cm³	

ArcelorMittal

Transport rail / Carril de transporte

Australian Standard / Norma Australiana

AS68

20

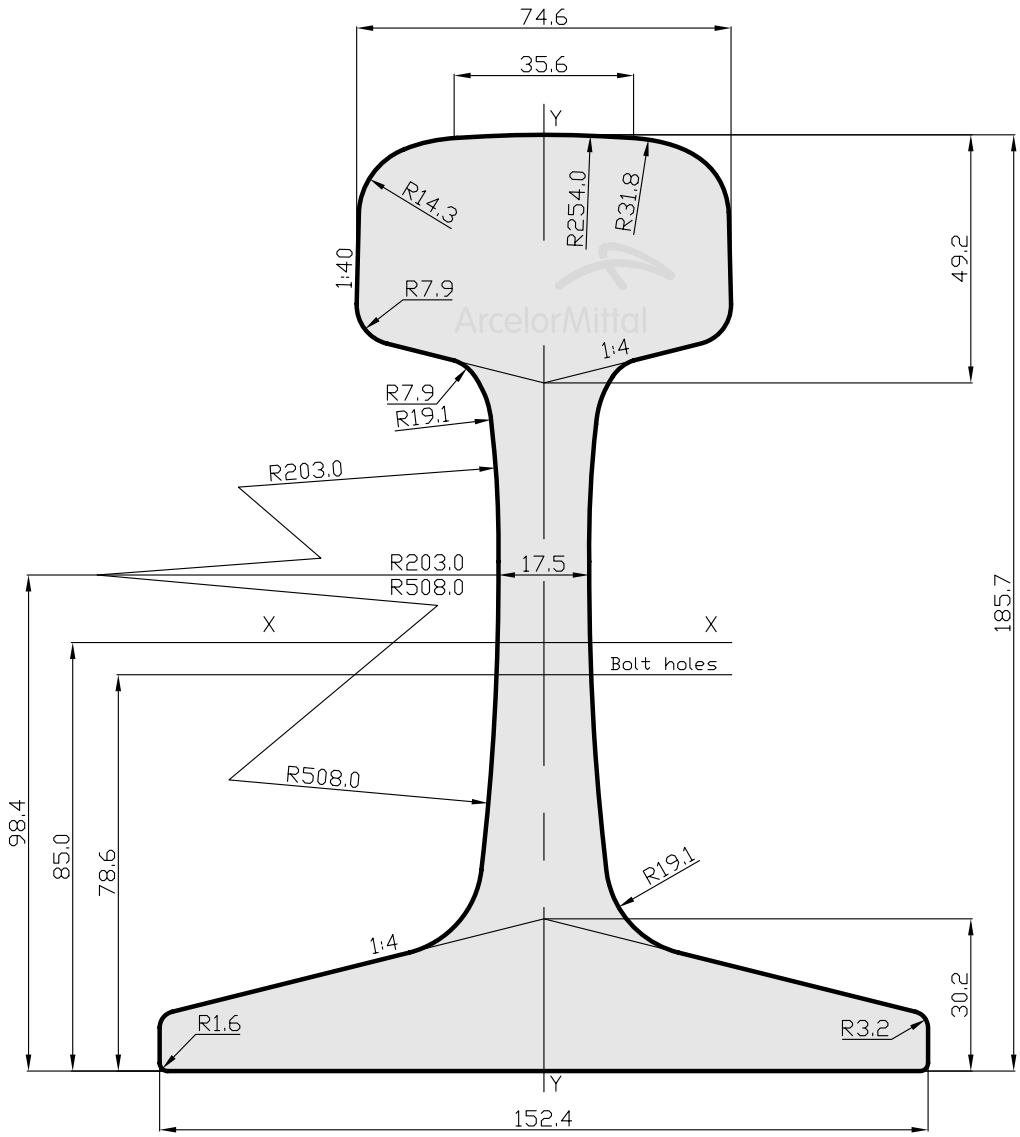

ArcelorMittal

AS68

Mass / Masa		67,50 kg/m	Scale / Escala 1:1.5
Area / Área		86,02 cm²	
Moment of inertia / Momento de inercia	X-X	3940,0 cm⁴	
	Y-Y	602,0 cm⁴	
Section modulus / Módulo de sección	X-X Head / Cabeza	391,7 cm³	
	X-X Base / Pie	463,8 cm³	

ArcelorMittal

Transport rail / Carril de transporte

British Standard / Norma Británica

BS100A

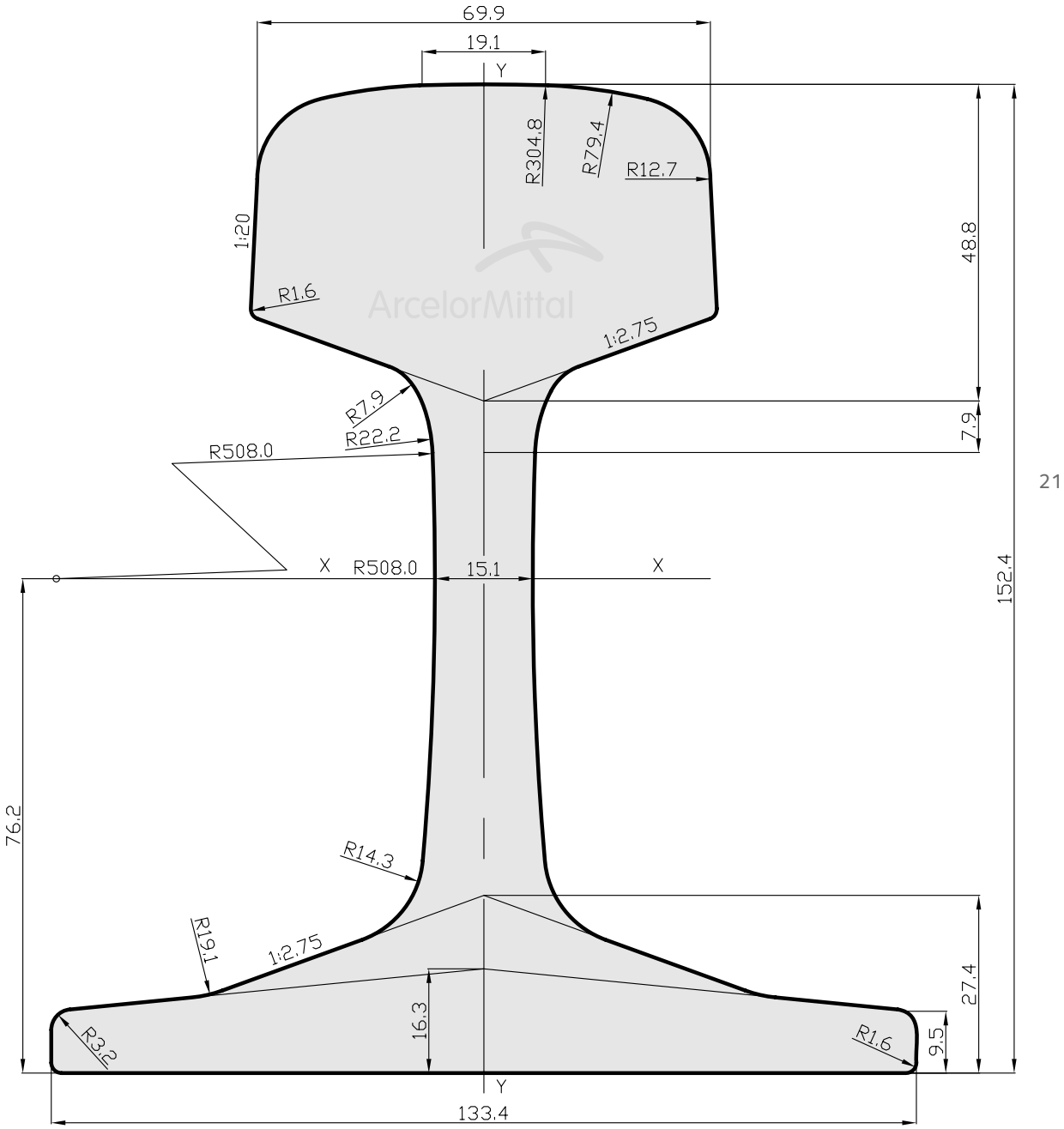

ArcelorMittal

BS 100A

Mass / Masa		50,18 kg/m	Scale / Escala 1:1
Area / Área		63,93 cm^2	
Moment of inertia / Momento de inercia	X-X	1961,0 cm^4	
	Y-Y	340,0 cm^4	
Section modulus / Módulo de sección	X-X Head / Cabeza	252,0 cm^3	
	Y-Y Axis / Eje	51,0 cm^3	

ArcelorMittal

Transport rail / Carril de transporte

Russian Standard / Norma Rusa

R50
(P50)

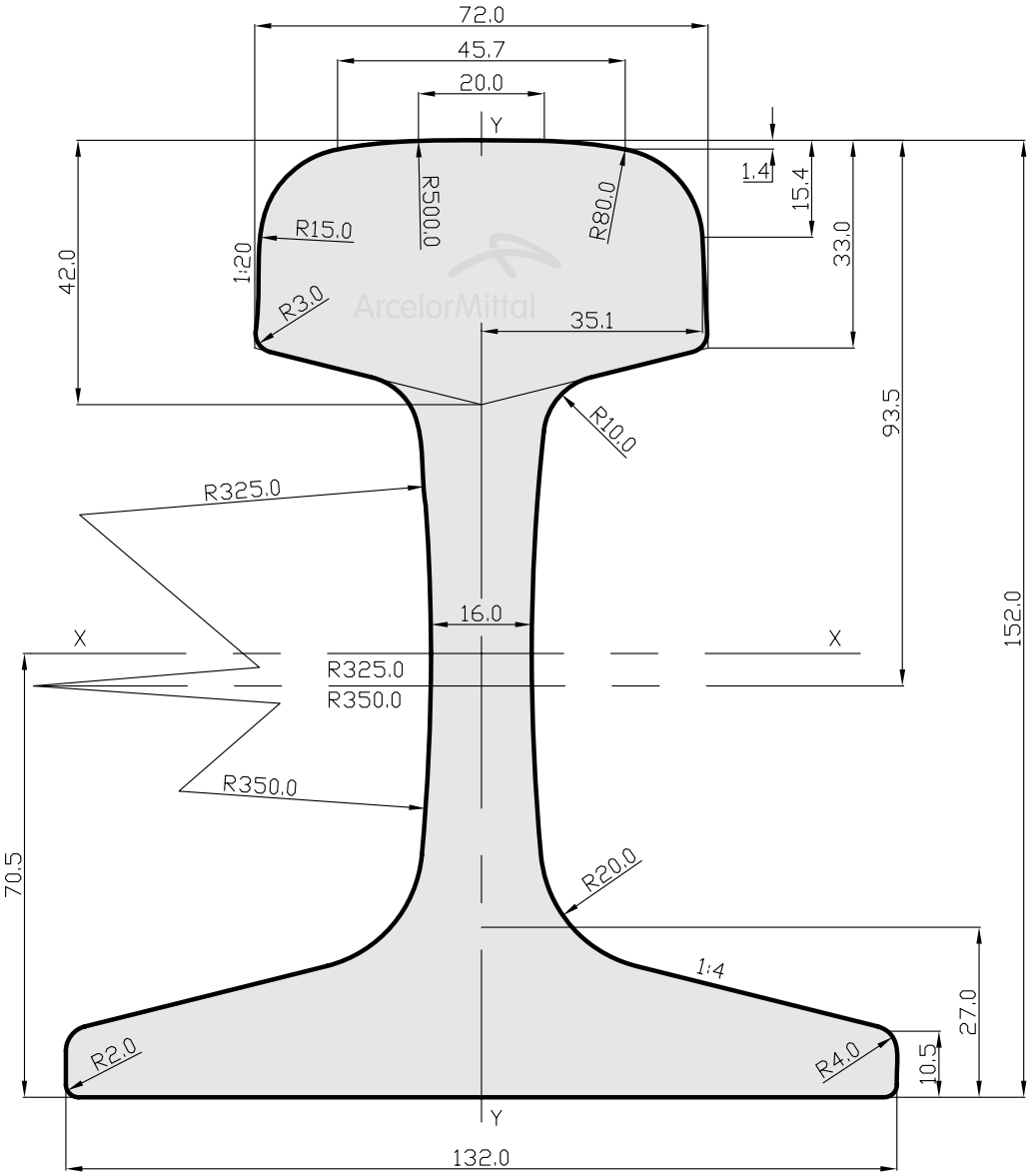

ArcelorMittal

R50

Mass / Masa		51,80 kg/m	Scale / Escala 1:1.2
Area / Área		66,00 cm²	
Moment of inertia / Momento de inercia	X-X	2018,0 cm⁴	
	Y-Y	375,4 cm⁴	
Section modulus / Módulo de sección	X-X Head / Cabeza	247,8 cm³	
	X-X Base / Pie	286,0 cm³	
	Y-Y Axis / Eje	56,9 cm³	

ArcelorMittal

Transport rail / Carril de transporte

Russian Standard / Norma Rusa

R65
(P65)

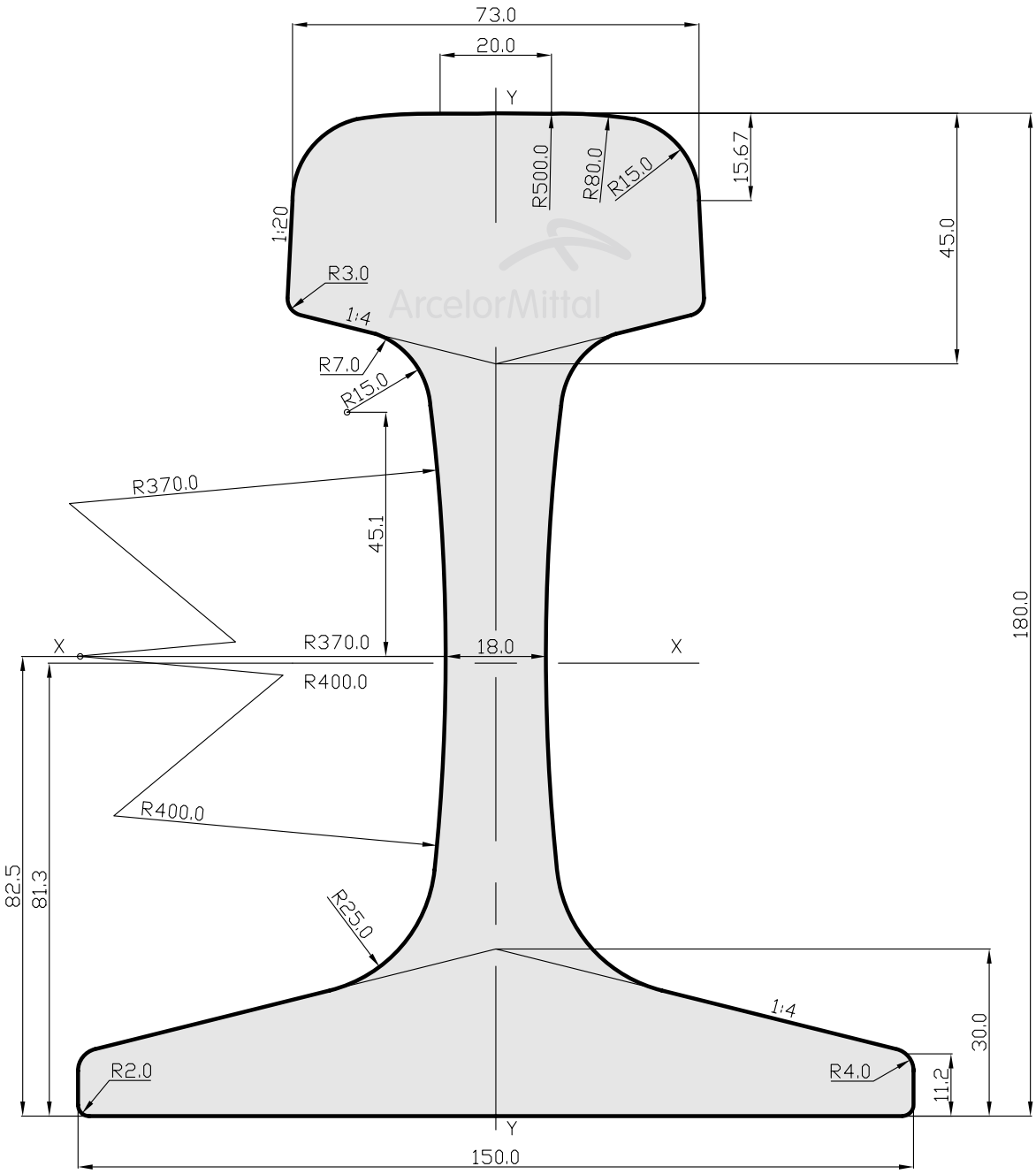

ArcelorMittal

R65

Mass / Masa		64,87 kg/m	Scale / Escala 1:1.2
Area / Área		82,63 cm^2	
Moment of inertia / Momento de inercia	X-X	3543,0 cm^4	
	Y-Y	568,3 cm^4	
Section modulus / Módulo de sección	X-X Head / Cabeza	359,0 cm^3	
	X-X Base / Pie	435,8 cm^3	
	Y-Y Axis / Eje	75,8 cm^3	

ArcelorMittal

Transport rail / Carril de transporte

Chinese Standard / Norma China

China 50

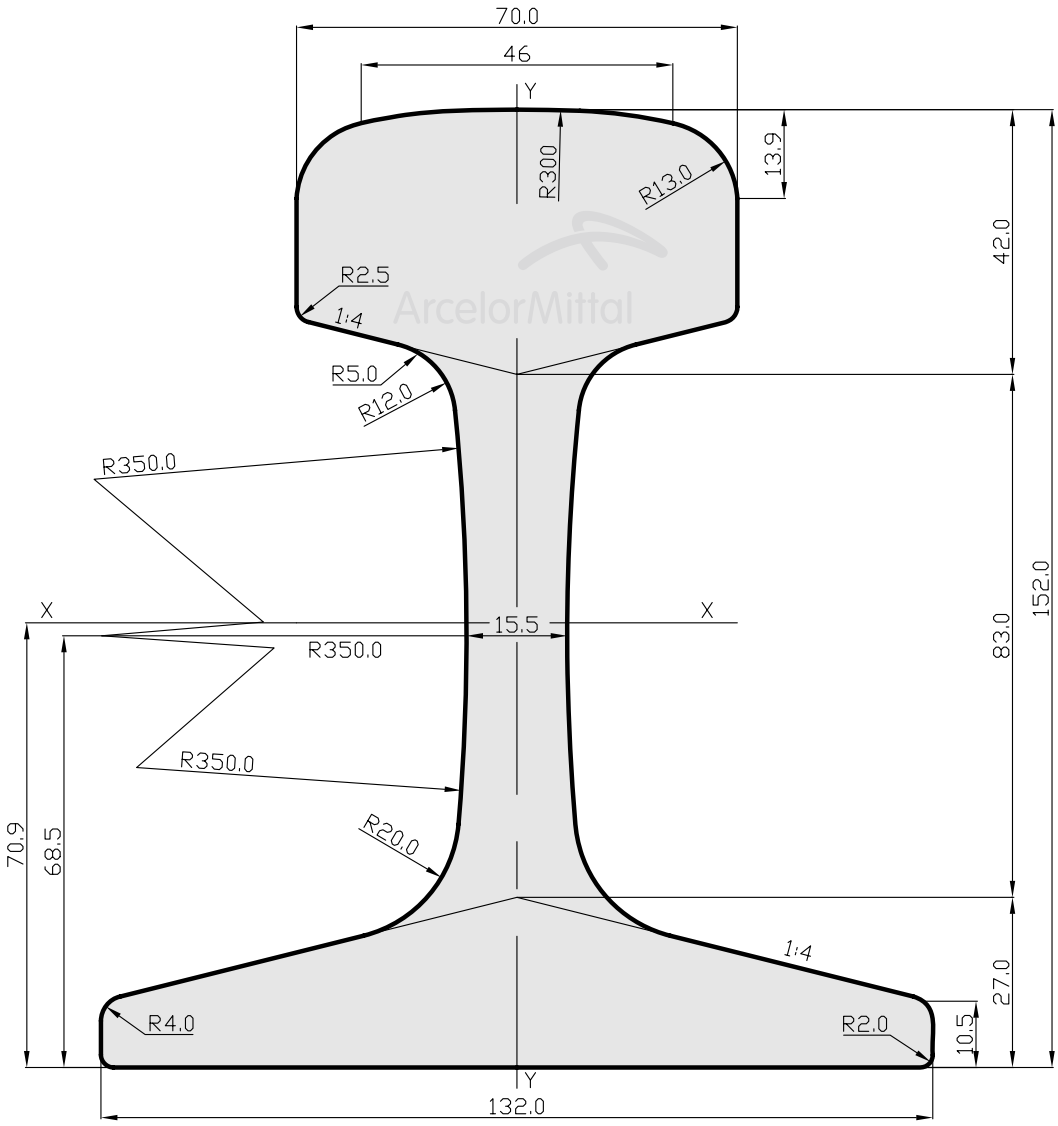

ArcelorMittal
China
50

Mass / Masa		50,00 kg/m	Scale / Escala 1:1.2
Area / Área		64,90 cm²	
Moment of inertia / Momento de inercia	X-X	2027,0 cm⁴	
	Y-Y	374,7 cm⁴	
Section modulus / Módulo de sección	X-X Head / Cabeza	249,3 cm³	
	Y-Y Axis / Eje	56,9 cm³	

Chinese Standard / Norma China

China 60

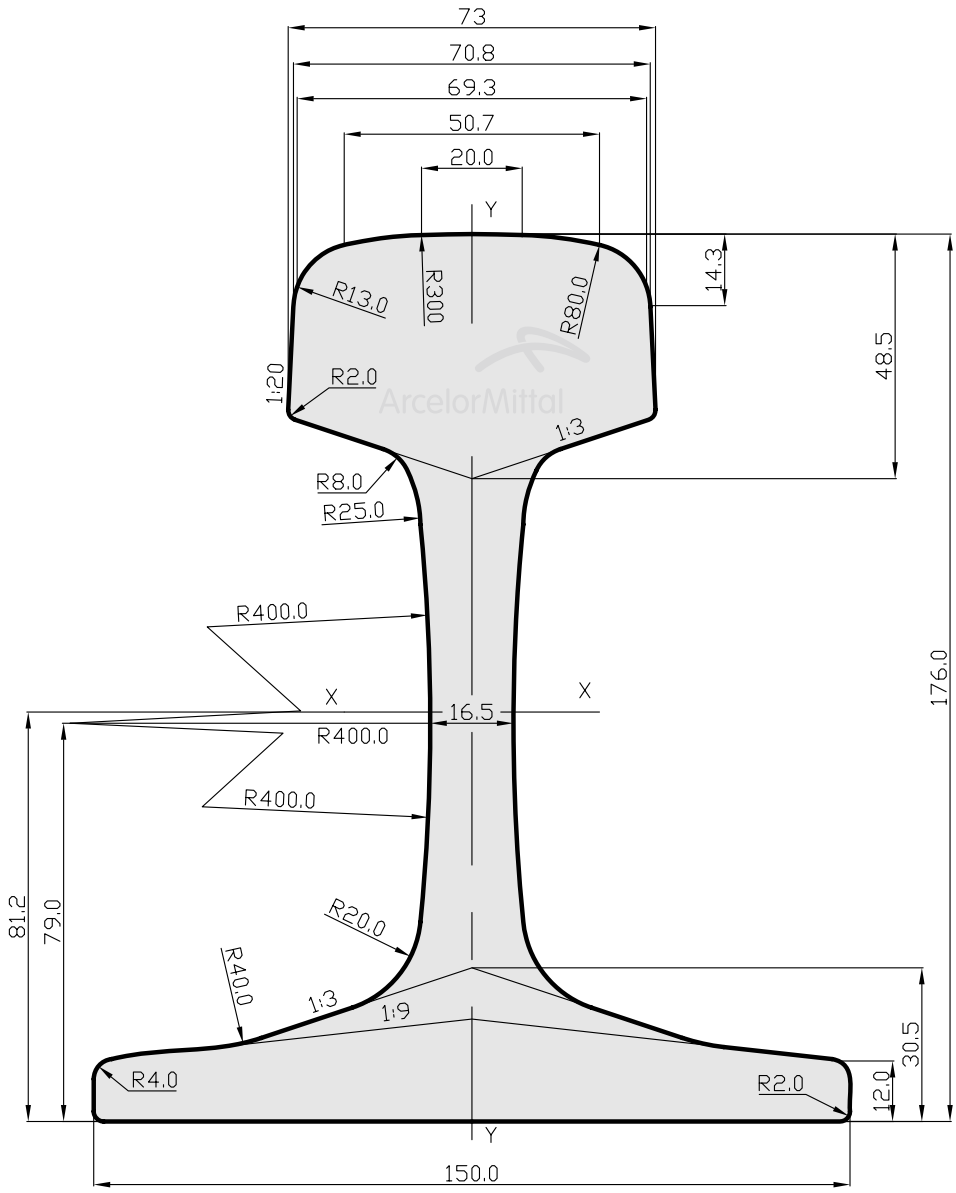

ArcelorMittal

China 60

Mass / Masa		60,64 kg/m	Scale / Escala 1:1.5
Area / Área		77,45 cm²	
Moment of inertia / Momento de inercia	X-X	3217,0 cm⁴	
	Y-Y	524,0 cm⁴	
Section modulus / Módulo de sección	X-X Head / Cabeza	339,0 cm³	
	Y-Y Axis / Eje	70,0 cm³	

ArcelorMittal

Transport rail / Carril de transporte

American Standard / Norma Americana

90ARA-A
(TR45)

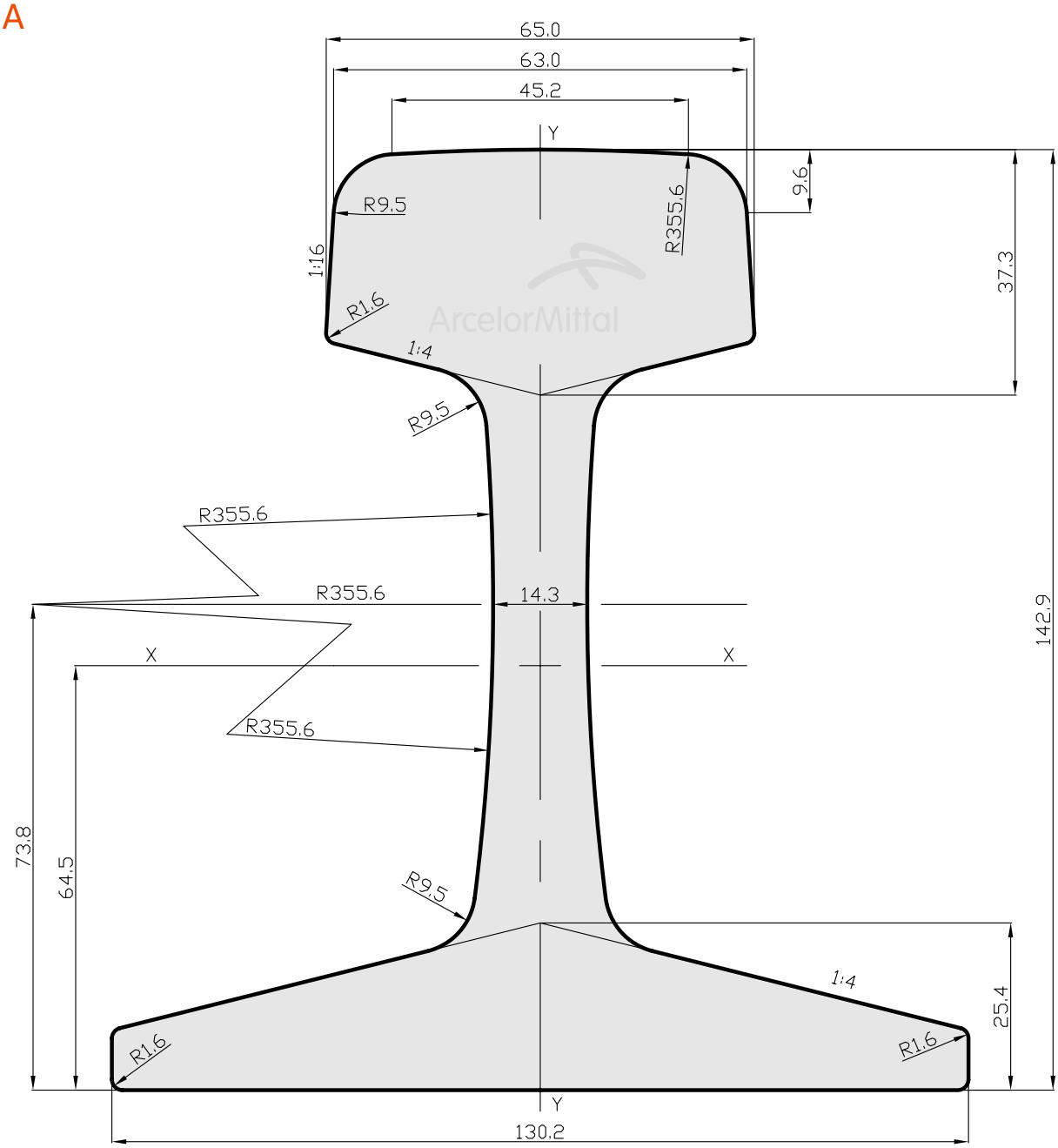

26

ArcelorMittal

90
ARA-A

Mass / Masa		44,65 kg/m	Scale / Escala 1:1
Area / Área		56,90 cm²	
Moment of inertia / Momento de inercia	X-X	1610,8 cm⁴	
	Y-Y	308,1 cm⁴	
Section modulus / Módulo de sección	X-X Head / Cabeza	242,5 cm³	
	X-X Base / Pie	206,5 cm³	
	Y-Y Axis / Eje	47,3 cm³	

ArcelorMittal

Transport rail / Carril de transporte

American Standard / Norma Americana

100RE

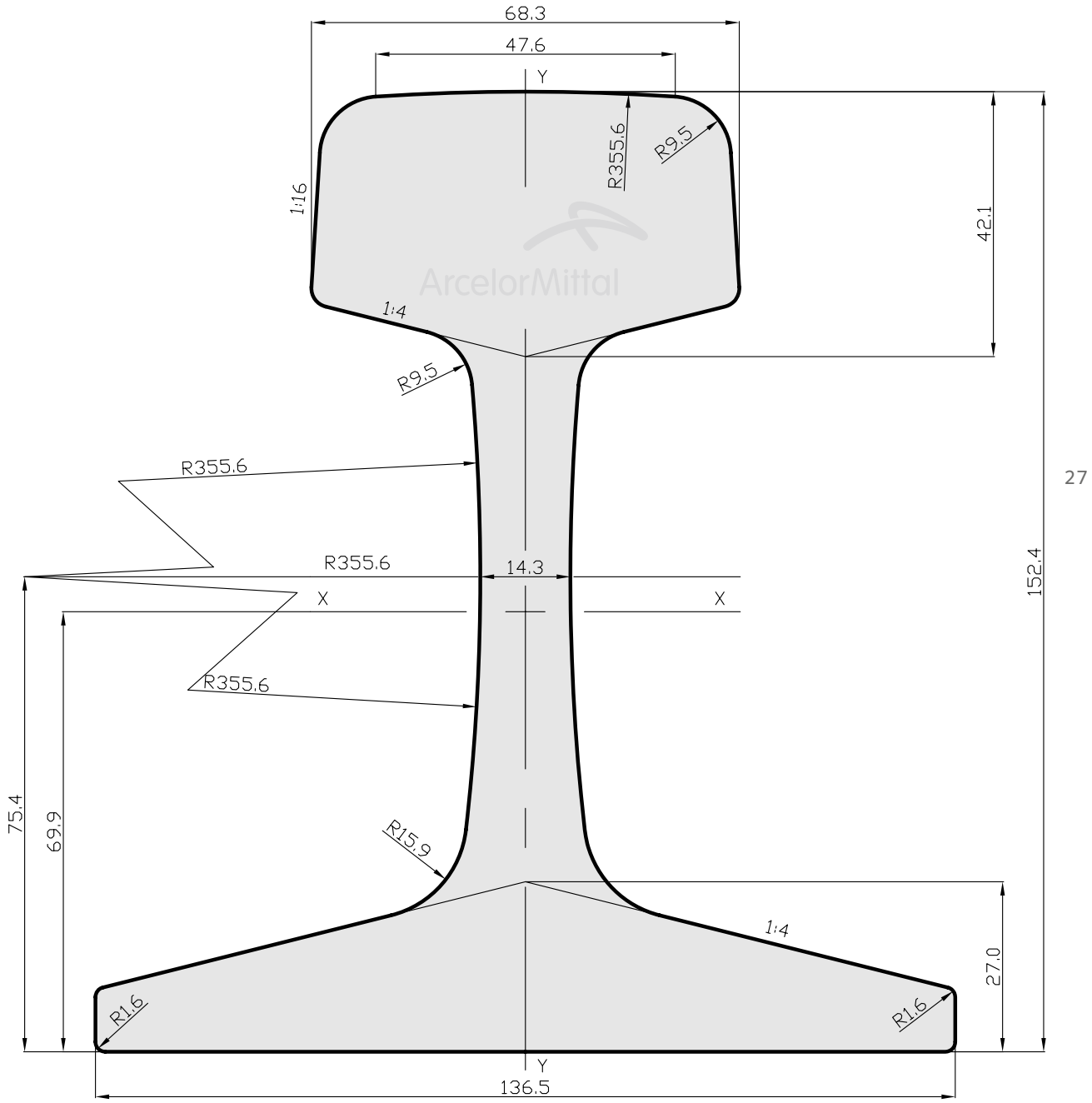

ArcelorMittal

100RE

Mass / Masa		50,35 kg/m	Scale / Escala 1:1
Area / Área		64,19 cm²	
Moment of inertia / Momento de inercia	X-X	2039,5 cm⁴	
	Y-Y	384,0 cm⁴	
Section modulus / Módulo de sección	X-X Head / Cabeza	247,4 cm³	
	Y-Y Axis / Eje	56,0 cm³	

ArcelorMittal

Transport rail / Carril de transporte

American Standard / Norma Americana

115RE R8
(TR57)

28

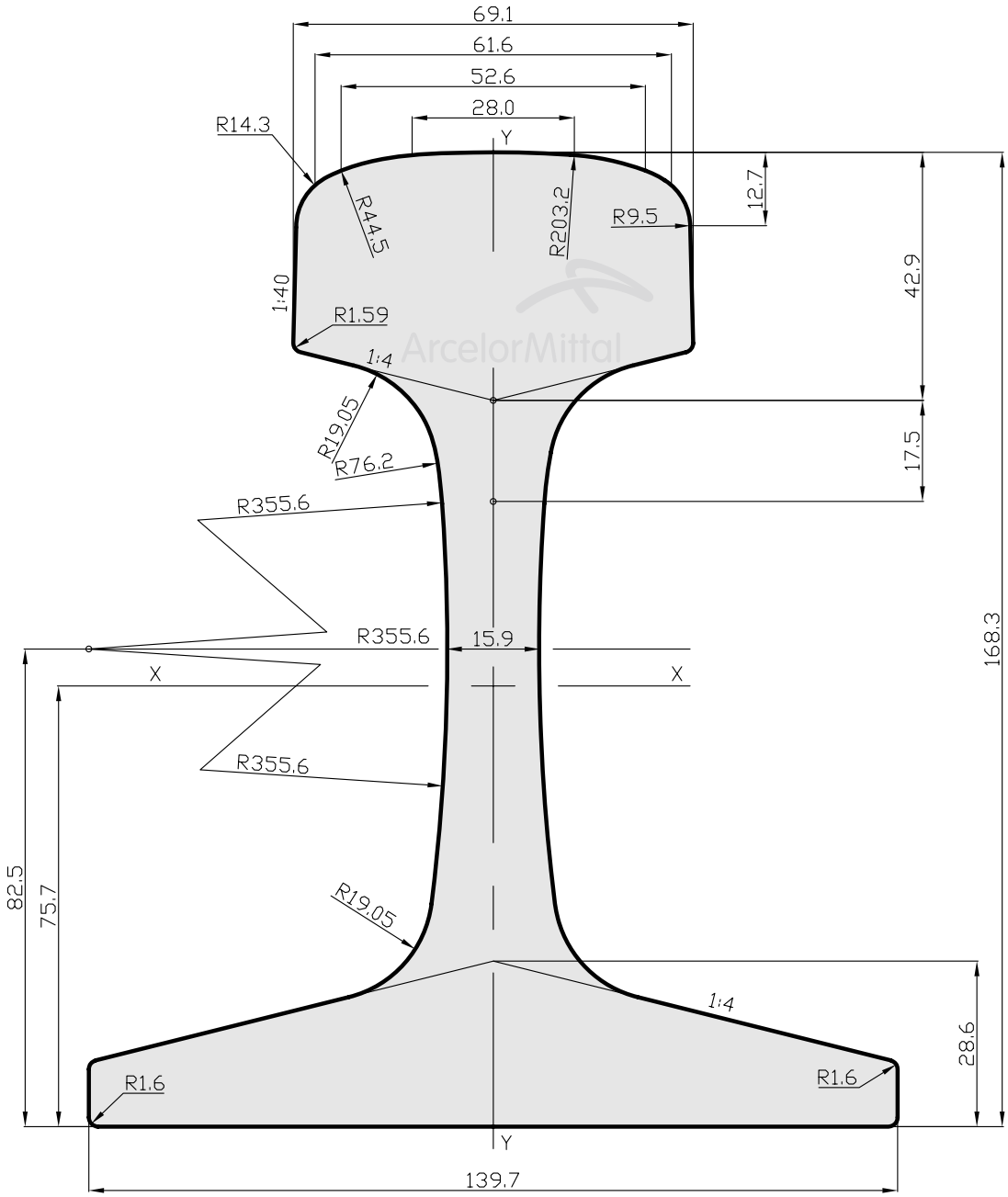

ArcelorMittal

115RE

Mass / Masa		56,97 kg/m	Scale / Escala 1:1.2
Area / Área		72,58 cm²	
Moment of inertia / Momento de inercia	X-X	2725,8 cm⁴	
	Y-Y	445,3 cm⁴	
Section modulus / Módulo de sección	X-X Head / Cabeza	295,0 cm³	
	X-X Base / Pie	358,9 cm³	
	Y-Y Axis / Eje	64,0 cm³	

ArcelorMittal

Transport rail / Carril de transporte

American Standard / Norma Americana

115RE R10
(TR57)

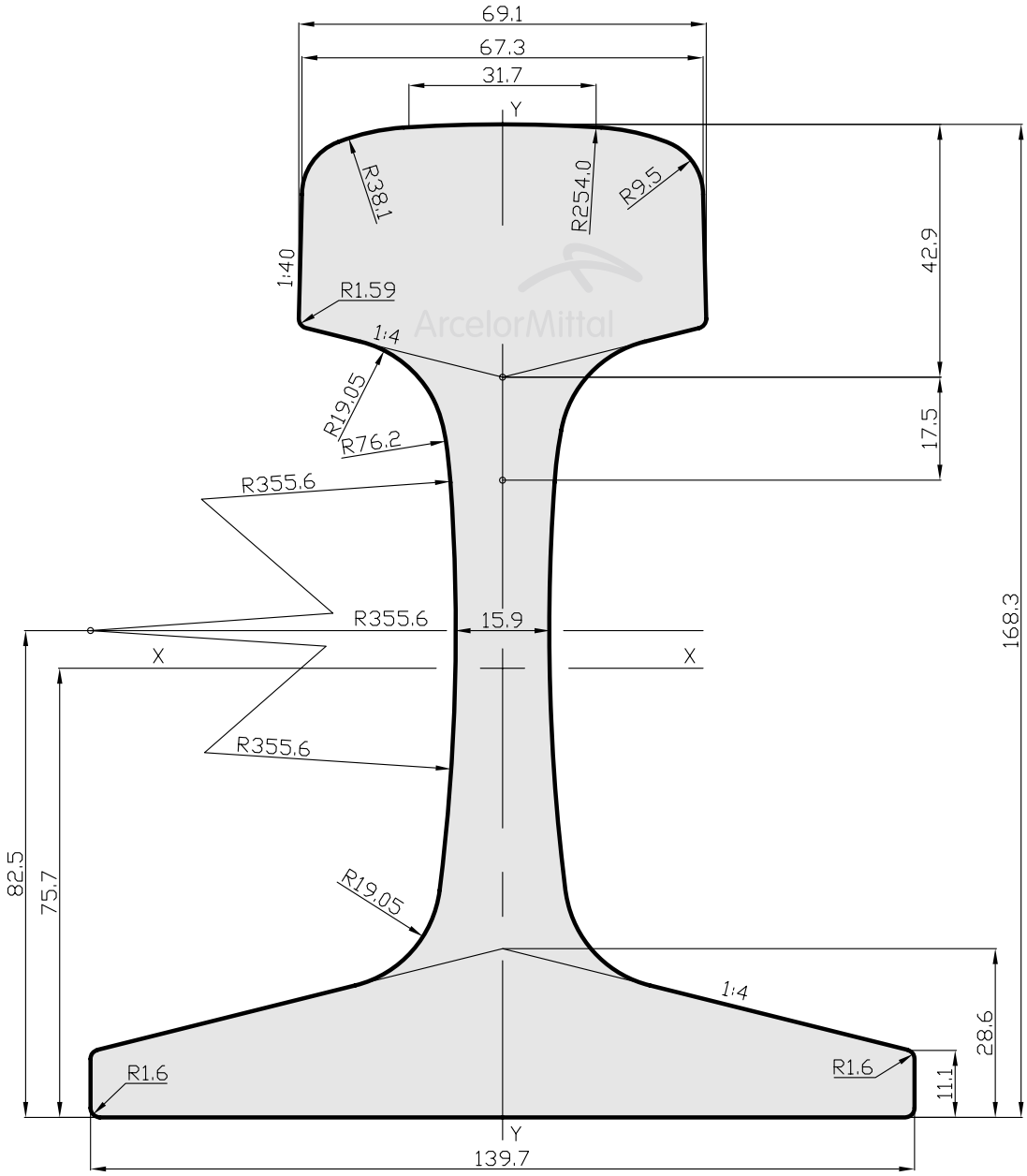

ArcelorMittal

115RE

Mass / Masa		56,90 kg/m	Scale / Escala 1:1.2
Area / Área		72,58 cm²	
Moment of inertia / Momento de inercia	X-X	2730,0 cm⁴	
	Y-Y	447,0 cm⁴	
Section modulus / Módulo de sección	X-X Head / Cabeza	295,0 cm³	
	X-X Base / Pie	358,8 cm³	
	Y-Y Axis / Eje	64,0 cm³	

ArcelorMittal

Transport rail / Carril de transporte

American Standard / Norma Americana

119RE

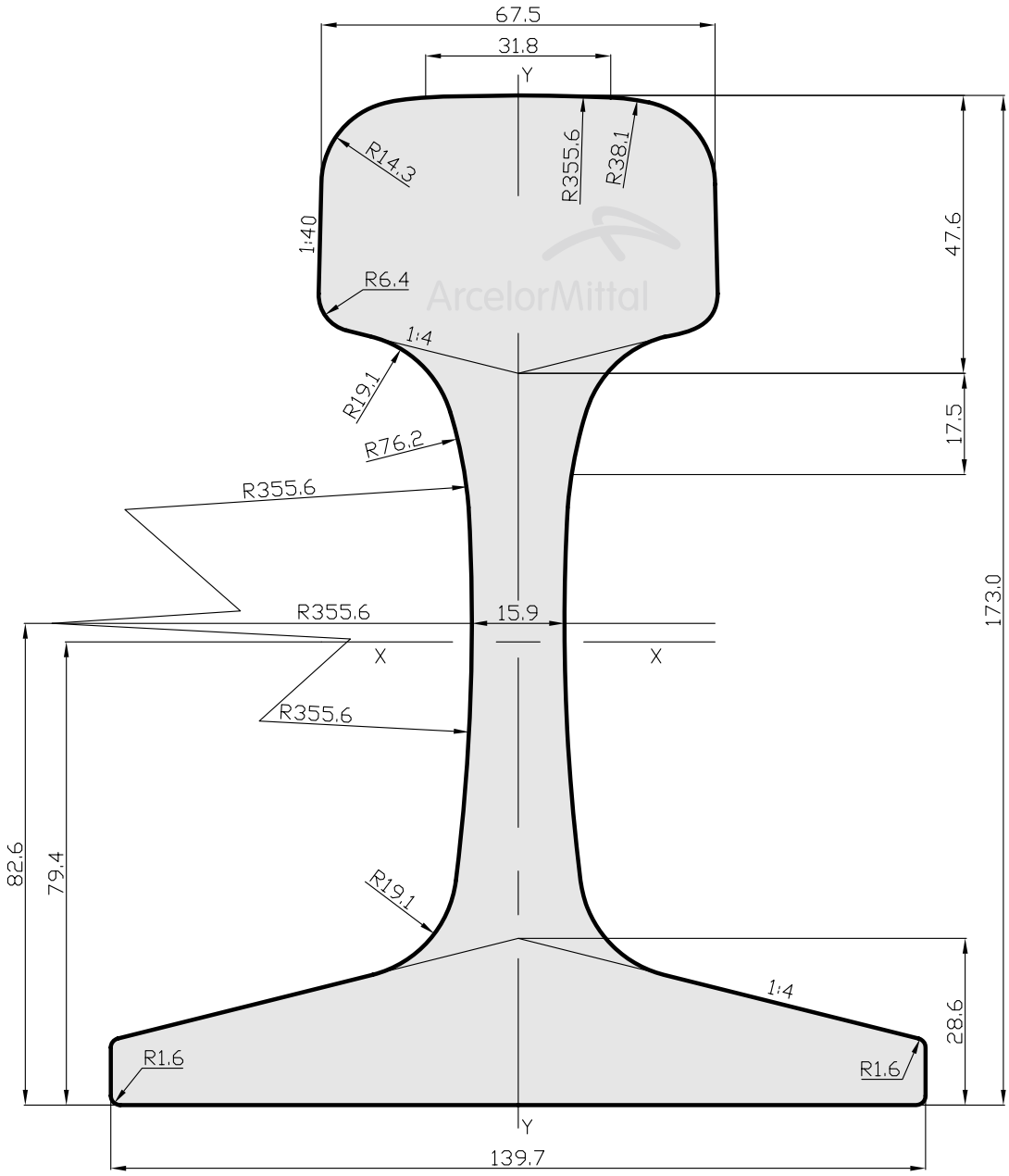

30

ArcelorMittal

119RE

Mass / Masa		58,93 kg/m	Scale / Escala 1:1.2
Area / Área		75,07 cm²	
Moment of inertia / Momento de inercia	X-X	2971,9 cm⁴	
	Y-Y	449,5 cm⁴	
Section modulus / Módulo de sección	X-X Head / Cabeza	317,2 cm³	
	X-X Base / Pie	376,6 cm³	
	Y-Y Axis / Eje	64,0 cm³	

ArcelorMittal

Transport rail / Carril de transporte

American Standard / Norma Americana

132RE

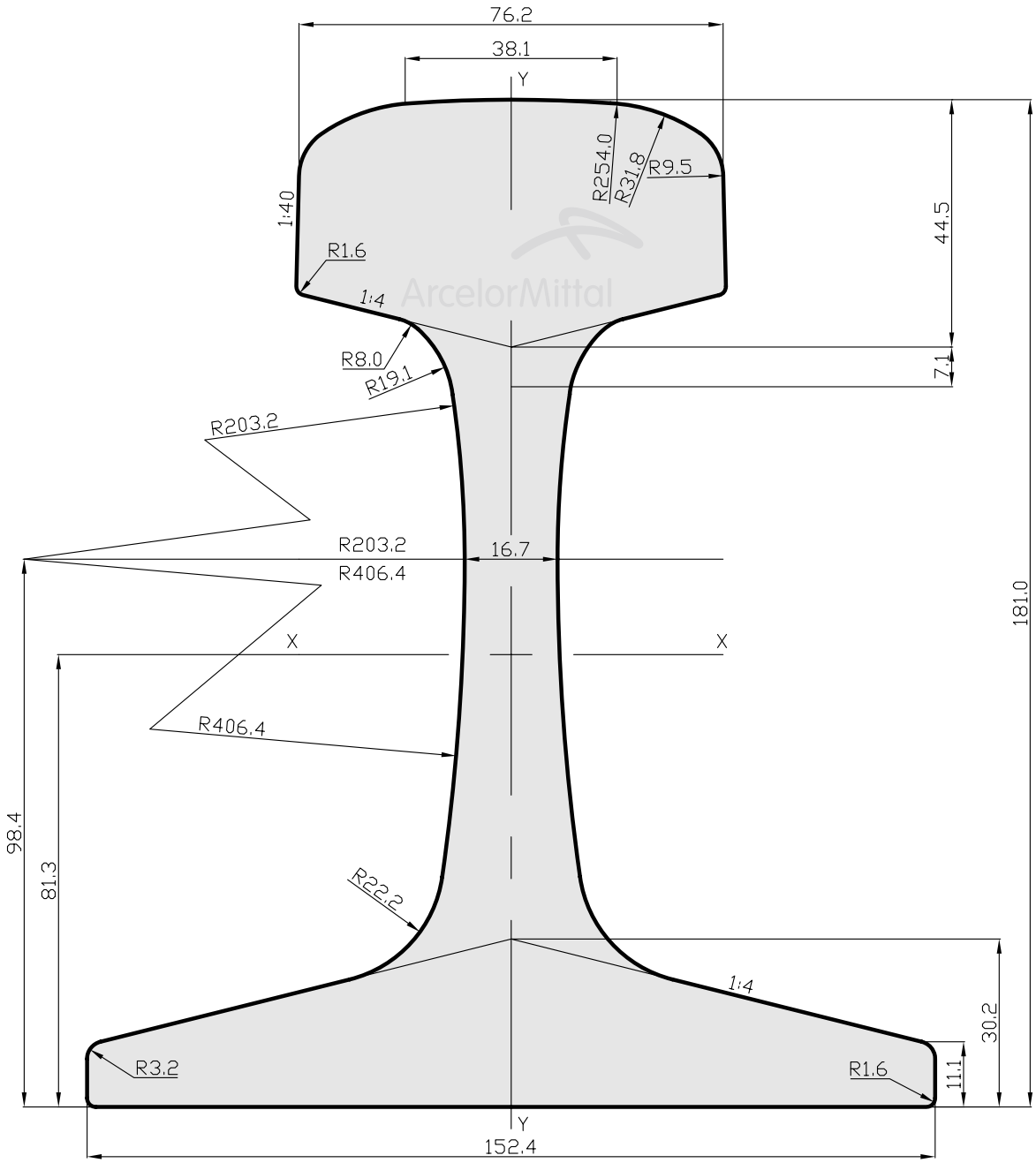

ArcelorMittal

132RE

Mass / Masa		65.58 kg/m	Scale / Escala 1:1.2
Area / Área		83,55 cm^2	
Moment of inertia / Momento de inercia	X-X	3670,0 cm^4	
	Y-Y	599,3 cm^4	
Section modulus / Módulo de sección	X-X Head / Cabeza	368,7 cm^3	
	X-X Base / Pie	448,9 cm^3	
	Y-Y Axis / Eje	78,0 cm^3	

ArcelorMittal

Transport rail / Carril de transporte

American Standard / Norma Americana

136RE R8
(TR68)

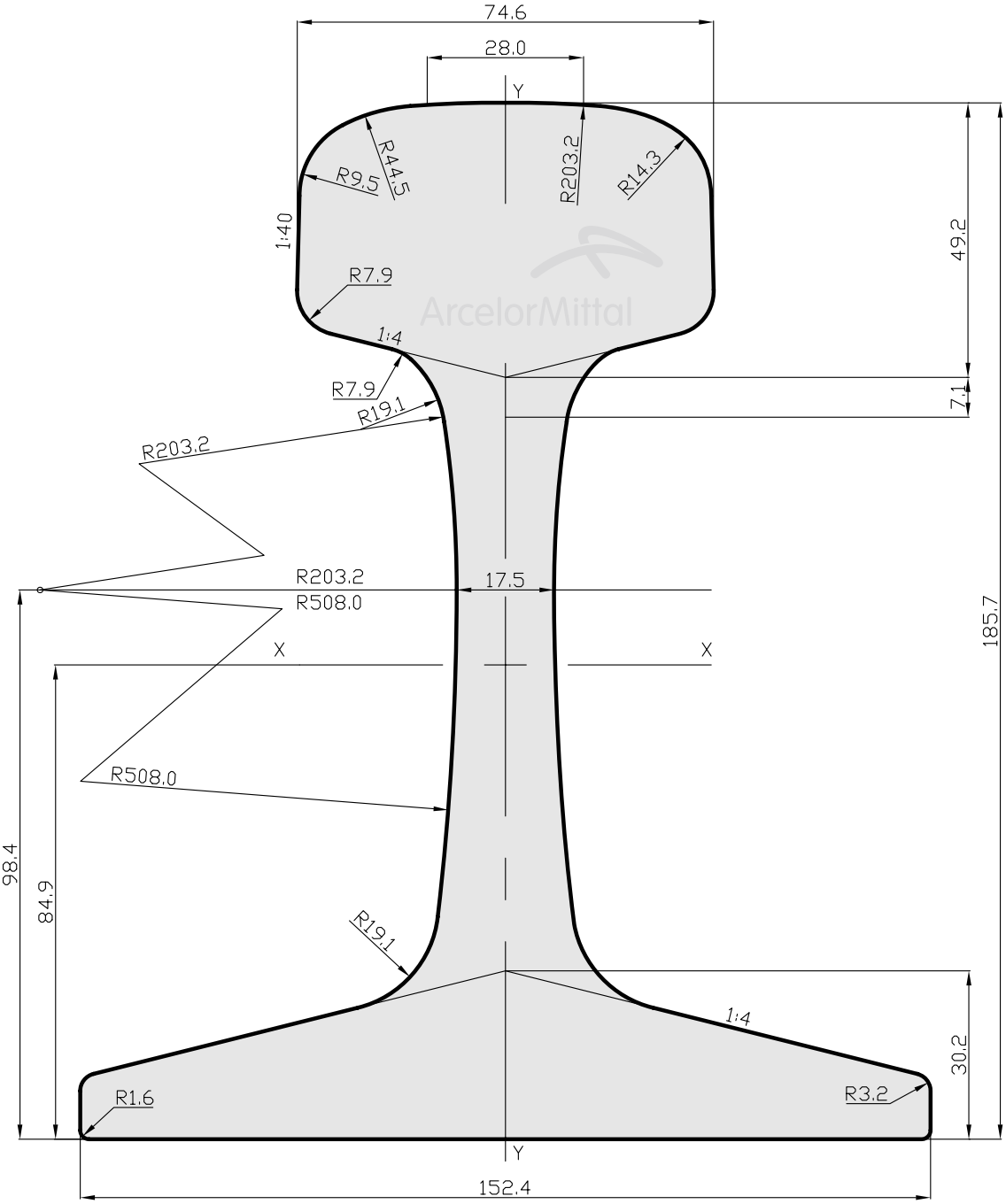

ArcelorMittal

136RE

Mass / Masa		67,50 kg/m	Scale / Escala 1:1.2
Area / Área		85,98 cm²	
Moment of inertia / Momento de inercia	X-X	3920,2 cm⁴	
	Y-Y	600,9 cm⁴	
Section modulus / Módulo de sección	X-X Head / Cabeza	388,4 cm³	
	X-X Base / Pie	462,1 cm³	
	Y-Y Axis / Eje	78,9 cm³	

ArcelorMittal

Transport rail / Carril de transporte

American Standard / Norma Americana

136RE R10
(TR68)

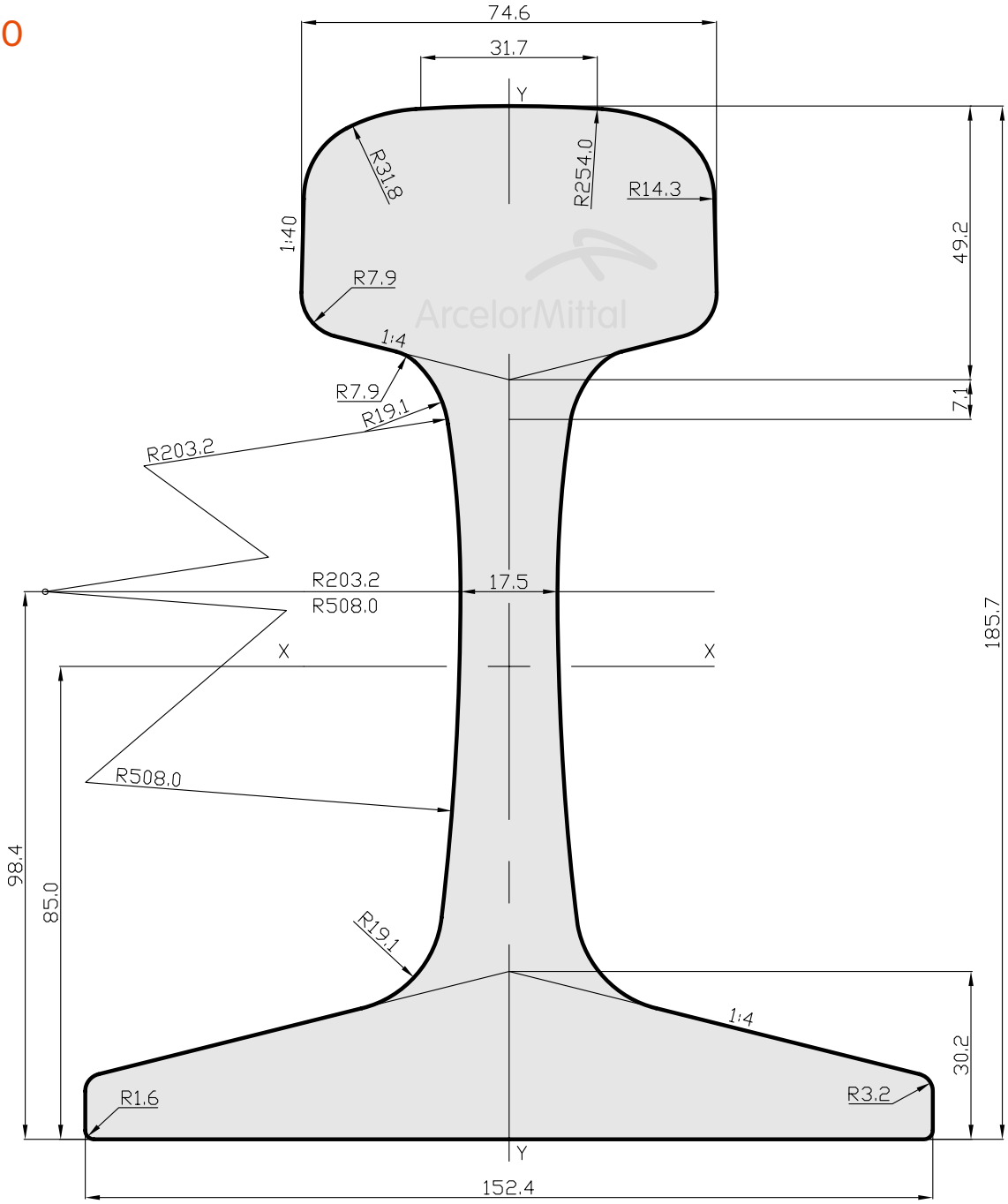

ArcelorMittal

136RE

Mass / Masa		67,49 kg/m	Scale / Escala 1:1.2
Area / Área		85,98 cm²	
Moment of inertia / Momento de inercia	X-X	3922,6 cm⁴	
	Y-Y	601,2 cm⁴	
Section modulus / Módulo de sección	X-X Head / Cabeza	389,0 cm³	
	X-X Base / Pie	462,0 cm³	
	Y-Y Axis / Eje	78,9 cm³	

ArcelorMittal

Transport rail / Carril de transporte

American Standard / Norma Americana

141AB

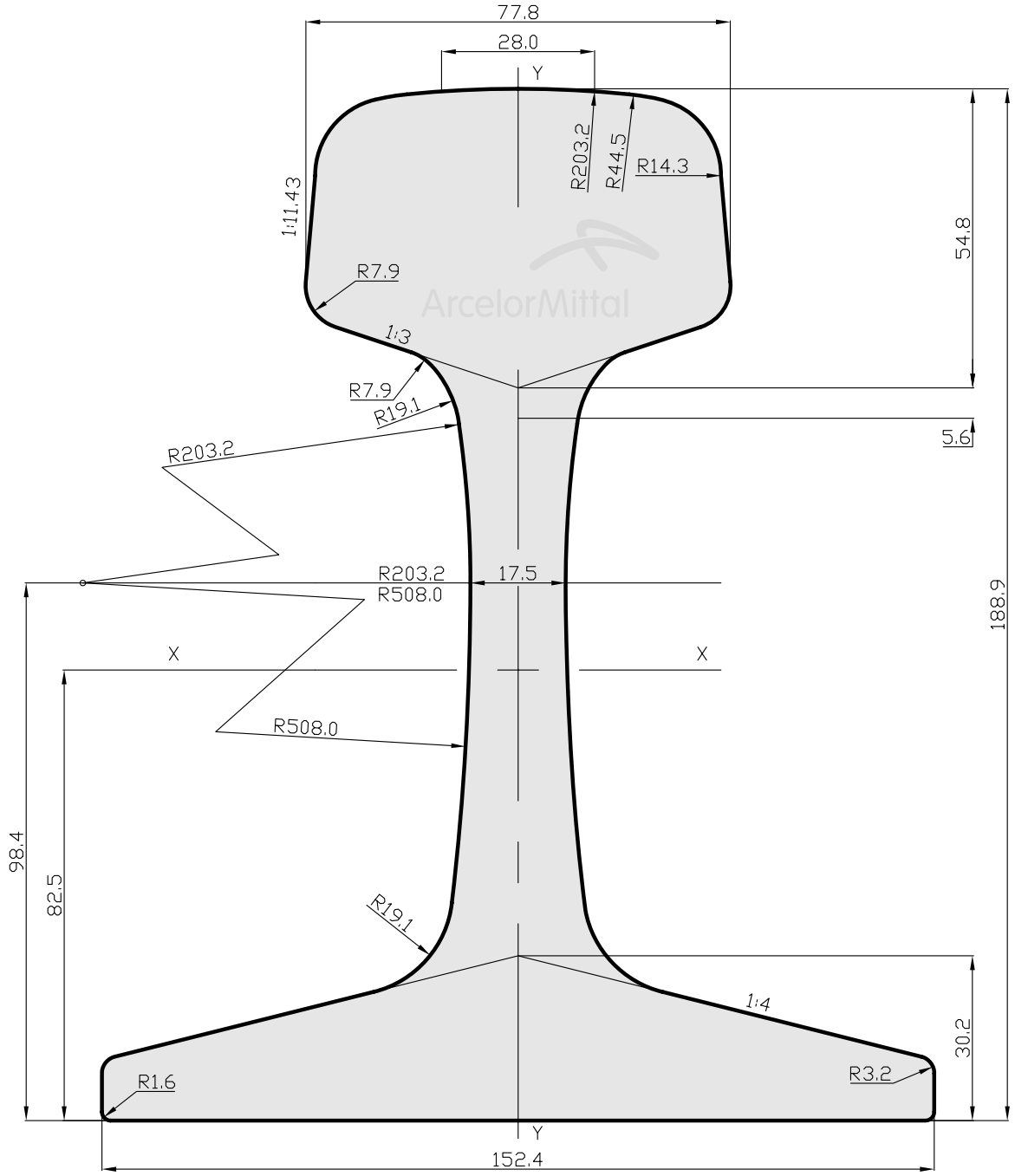

ArcelorMittal

141AB

Mass / Masa		69,88 kg/m	Scale / Escala 1:1
Area / Área		89,02 cm^2	
Moment of inertia / Momento de inercia	X-X	4180,0 cm^4	
	Y-Y	620,7 cm^4	
Section modulus / Módulo de sección	X-X Head / Cabeza	414,5 cm^3	
	X-X Base / Pie	474,6 cm^3	
	Y-Y Axis / Eje	81,5 cm^3	

ArcelorMittal

Transport rail / Carril de transporte

American Standard / Norma Americana

100B
(100 ARA-B)

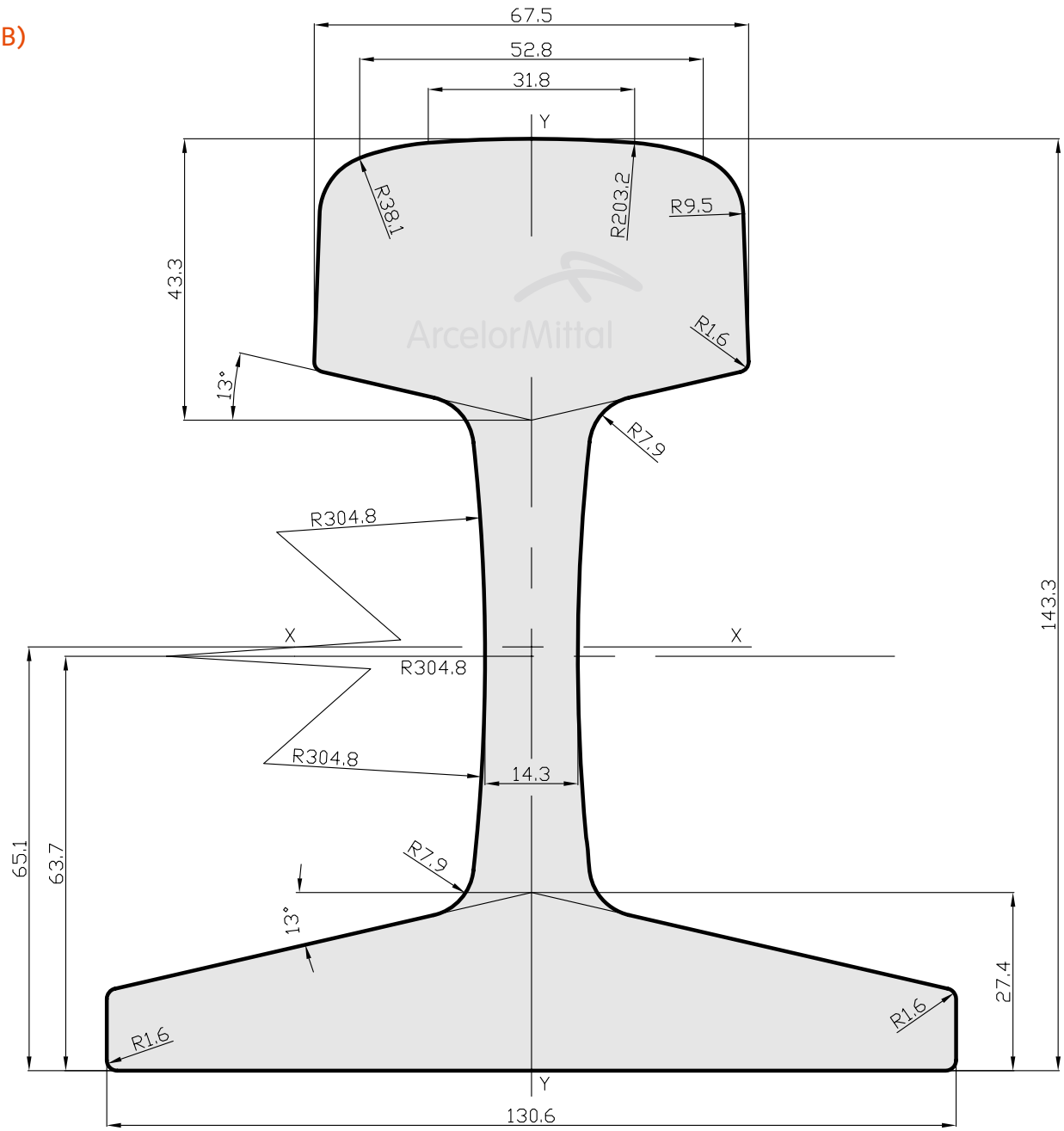

35

ArcelorMittal

100B

Mass / Masa		49,64 kg/m	Scale / Escala 1:1
Area / Área		63,29 cm^2	
Moment of inertia / Momento de inercia	X-X	1705,1 cm^4	
	Y-Y	382,2 cm^4	
Section modulus / Módulo de sección	X-X Head / Cabeza	137,8 cm^3	
	X-X Base / Pie	261,8 cm^3	

ArcelorMittal

Transport rail / Carril de transporte

ASCE Standard / Norma ASCE

85AS

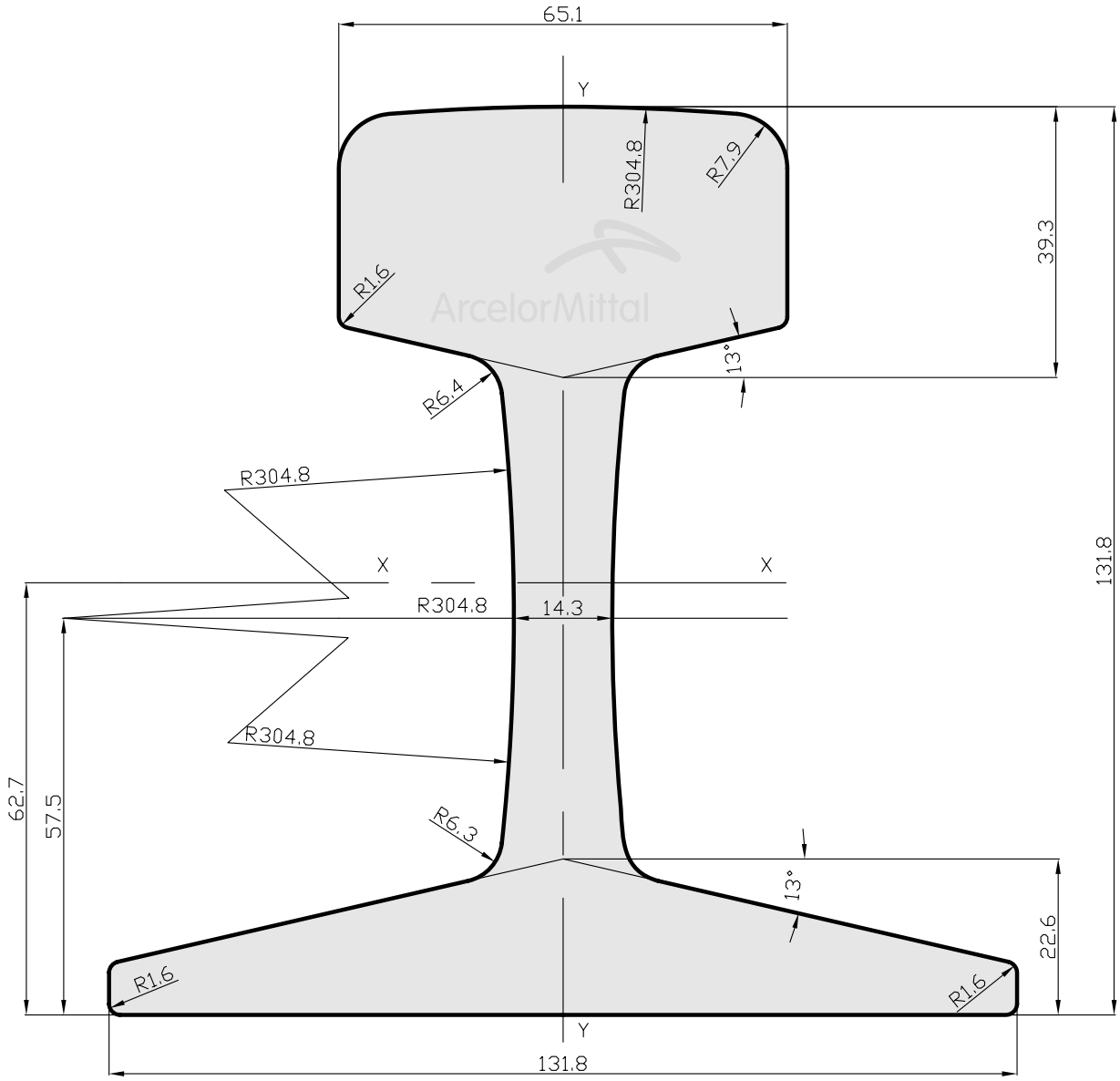

36

ArcelorMittal

85AS

Mass / Masa		42,20 kg/m	Scale / Escala 1:1
Area / Área		53,74 cm²	
Moment of inertia / Momento de inercia	X-X	1252,0 cm⁴	
Section modulus / Módulo de sección	X-X Head / Cabeza	200,0 cm³	
	X-X Base / Pie	182,0 cm³	

Tram rail
Carril de tranvía

Norms / Normas

P./Pág.

Grooved Standard / Norma de Garganta

60R1 (Ri60-R10, Ri60) 38
60R2 (Ri60-R13, Ri60N) 39
55R1 (Ri55NK) 40
59R1 (Ri59-R10, Ri59) 41
59R2 (Ri59-R13, Ri59N) 42
54R2 43
T58 44
T62 45

Block Rail / Carril Bajo

LK1 46

ArcelorMittal

Tram Transport rail / Carril de tranvía

Grooved Standard / Norma de Garganta

60R1
(Ri60-R10)
(Ri60)

38

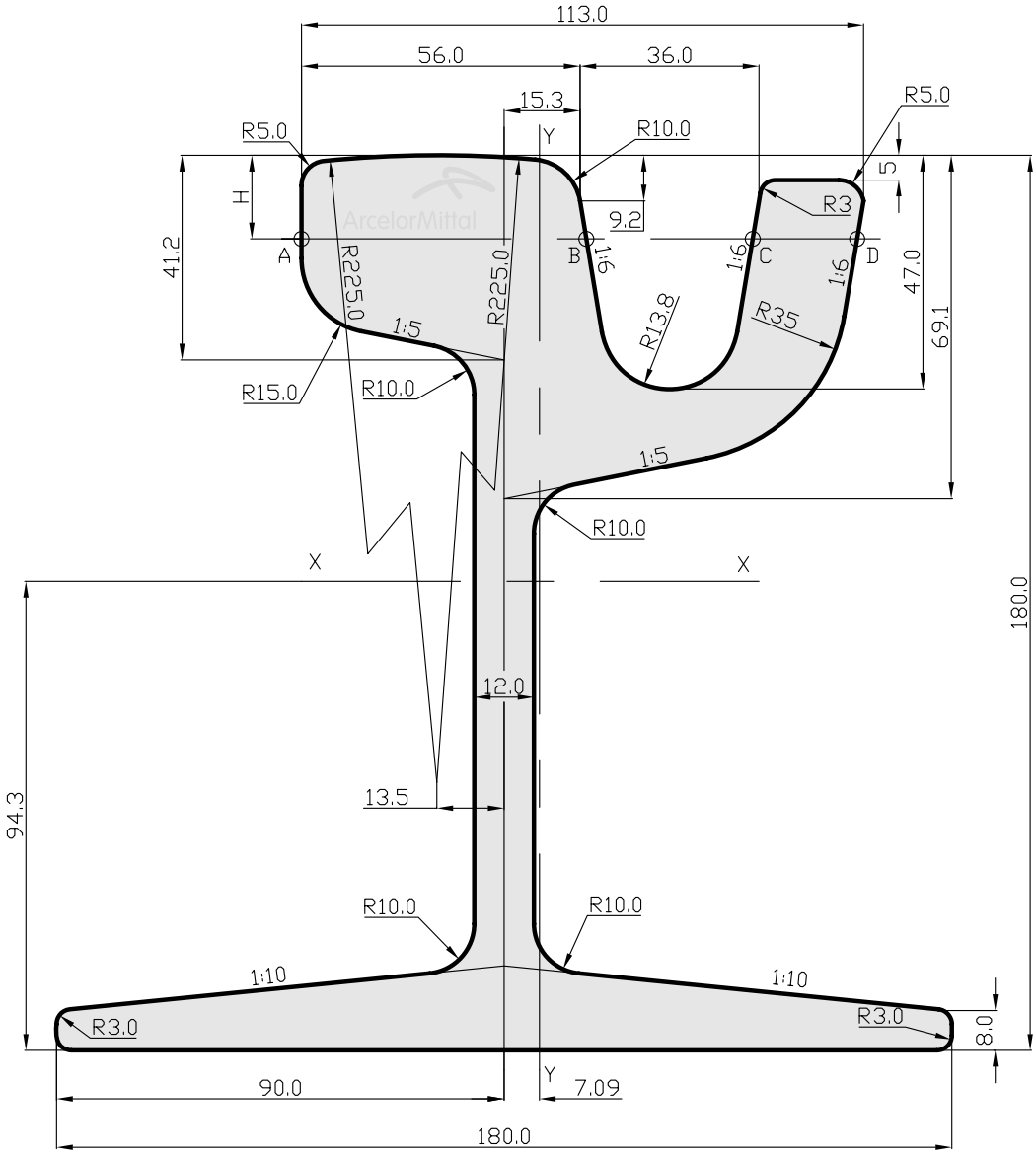

ArcelorMittal

60R1

Mass / Masa		60,59 kg/m	Scale / Escala 1:1.5			
Area / Área		77,19 cm²				
Moment of inertia / Momento de inercia	X-X	3352,9 cm⁴	H	AB	BC	CD
	Y-Y	928,5 cm⁴	9	55,97	36,07	20,84
Section modulus / Módulo de sección	X-X Head / Cabeza	391,4 cm³	10	56,14	35,73	21,14
	X-X Base / Pie	355,4 cm³	14	56,80	34,40	21,20
	Y-Y Left / Izquierda	95,6 cm³				
	Y-Y Right / Derecha	112,0 cm³				

ArcelorMittal

Tram Transport rail / Carril de tranvía

Grooved Standard / Norma de Garganta

60R2
(Ri60-R13)
(Ri60N)

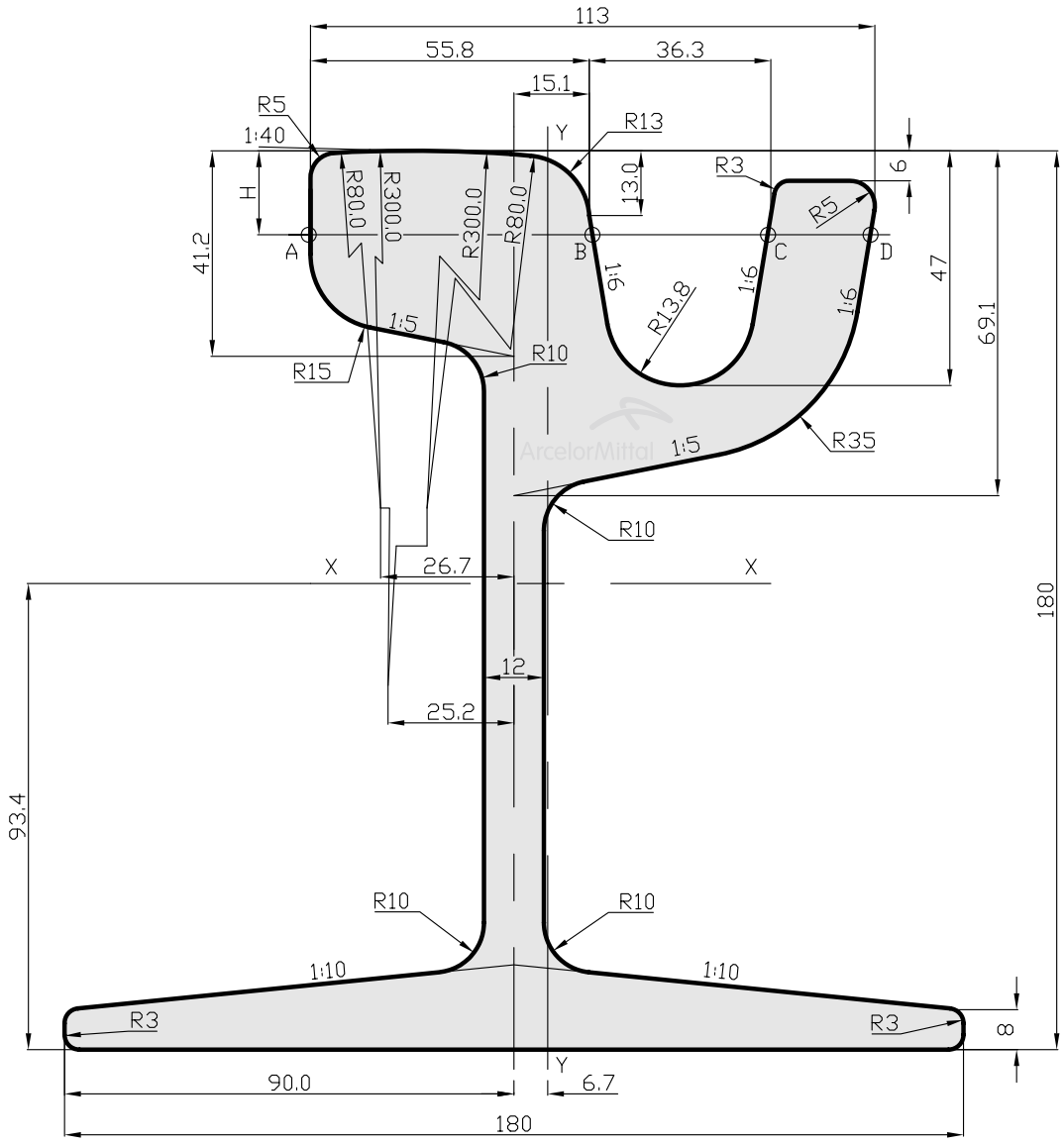

ArcelorMittal

60R2

Mass / Masa		59,75 kg/m	Scale / Escala 1:1.5			
Area / Área		76,11 cm²				
Moment of inertia / Momento de inercia	X-X	3298,1 cm⁴	H	AB	BC	CD
	Y-Y	920,1 cm⁴	9	54,49	38,34	19,75
Section modulus / Módulo de sección	X-X Head / Cabeza	380,6 cm³	10	54,97	37,70	20,24
	X-X Base / Pie	353,3 cm³	14	56,00	36,00	20,57
	Y-Y Left / Izquierda	95,1 cm³				
	Y-Y Right / Derecha	110,5 cm³				

ArcelorMittal

Tram Transport rail / Carril de tranvía

Grooved Standard / Norma de Garganta

55R1
(Ri55NK)

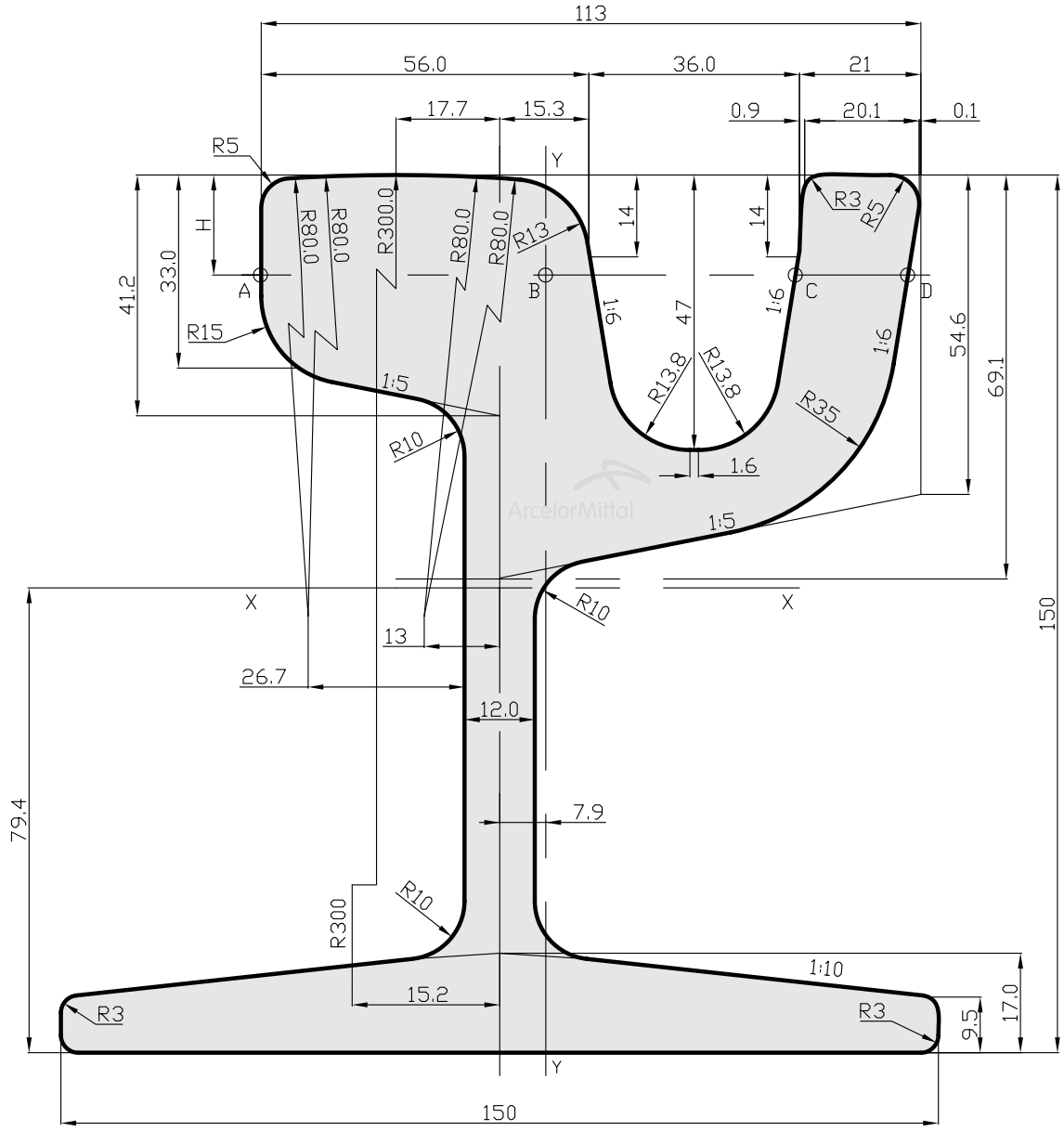

40

ArcelorMittal

55R1

Mass / Masa		55,45 kg/m	Scale / Escala 1:1.2			
Area / Área		70,63 cm²				
Moment of inertia / Momento de inercia	X-X	1976,4 cm⁴	H	AB	BC	CD
	Y-Y	760,4 cm⁴	9	54,49	37,91	20,01
Section modulus / Módulo de sección	X-X Head / Cabeza	248,8 cm³	10	54,96	37,35	19,92
	X-X Base / Pie	280,1 cm³	14	56,00	36,00	19,57
	Y-Y Left / Izquierda	91,7 cm³				
	Y-Y Right / Derecha	113,3 cm³				

ArcelorMittal

Tram Transport rail / Carril de tranvía

Grooved Standard / Norma de Garganta

59R1
(Ri59-R10)
(Ri59)

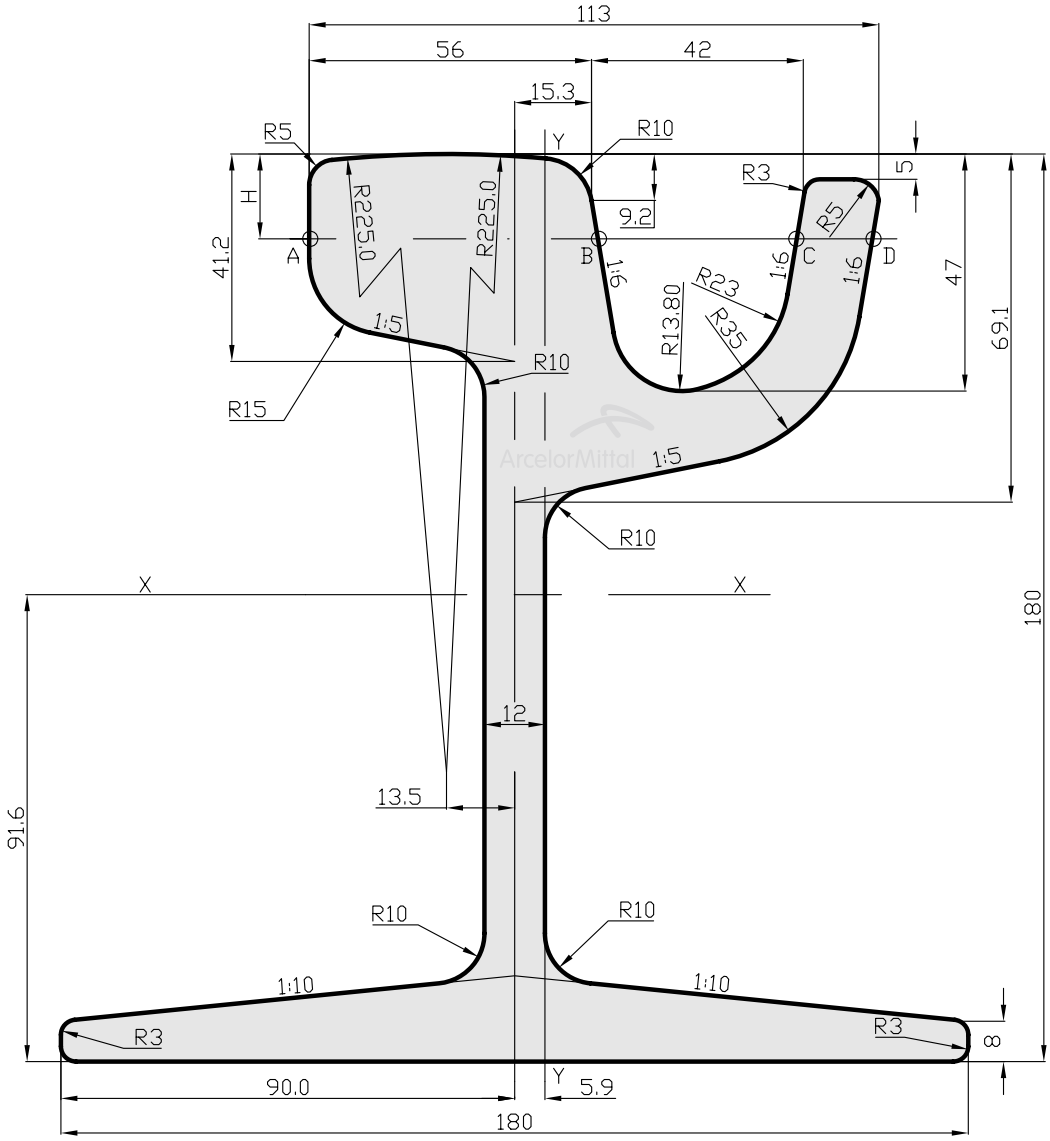

ArcelorMittal

59R1

Mass / Masa		58,97 kg/m	Scale / Escala 1:1.5			
Area / Área		75,12 cm²				
Moment of inertia / Momento de inercia	X-X	3266,8 cm⁴	H	AB	BC	CD
	Y-Y	886,2 cm⁴	9	55,97	42,07	14,87
Section modulus / Módulo de sección	X-X Head / Cabeza	373,8 cm³	10	56,14	41,73	15,14
	X-X Base / Pie	352,8 cm³	14	56,80	40,40	15,20
	Y-Y Left / Izquierda	92,4 cm³				
	Y-Y Right / Derecha	105,3 cm³				

ArcelorMittal

Tram Transport rail / Carril de tranvía

Grooved Standard / Norma de Garganta

59R2
(Ri59-R13)
(Ri59N)

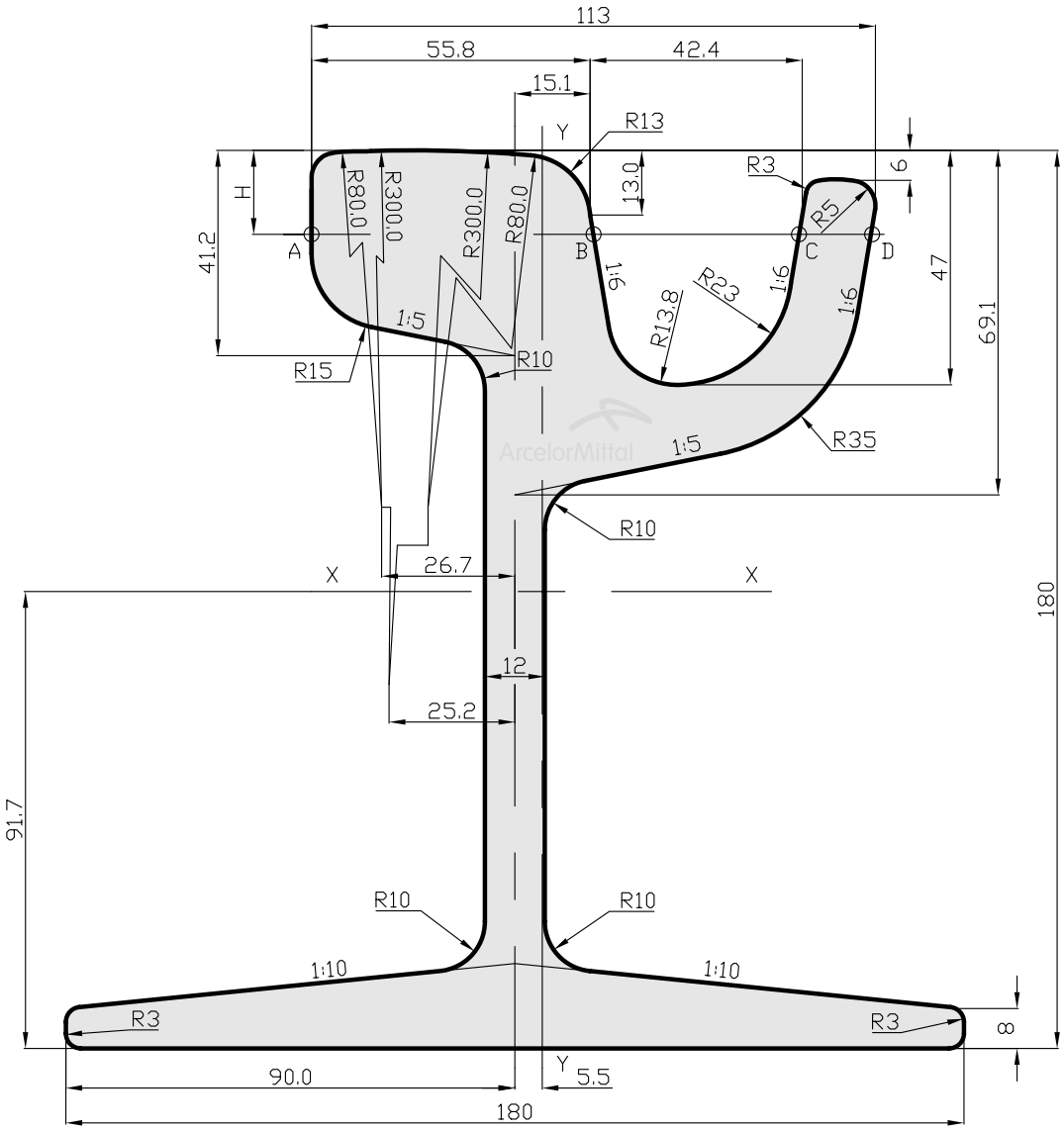

42

ArcelorMittal

59R2

Mass / Masa		58,20 kg/m	Scale / Escala 1:1.5			
Area / Área		74,13 cm²				
Moment of inertia / Momento de inercia	X-X	3213,8 cm⁴	H	AB	BC	CD
	Y-Y	877,4 cm⁴	9	54,49	44,35	13,75
Section modulus / Módulo de sección	X-X Head / Cabeza	363,7 cm³	10	54,96	43,70	14,23
	X-X Base / Pie	350,7 cm³	14	56,00	42,00	14,57
	Y-Y Left / Izquierda	91,9 cm³				
	Y-Y Right / Derecha	103,9 cm³				

ArcelorMittal

Tram Transport rail / Carril de tranvía

Grooved Standard / Norma de Garganta

54R2
(41GPU)

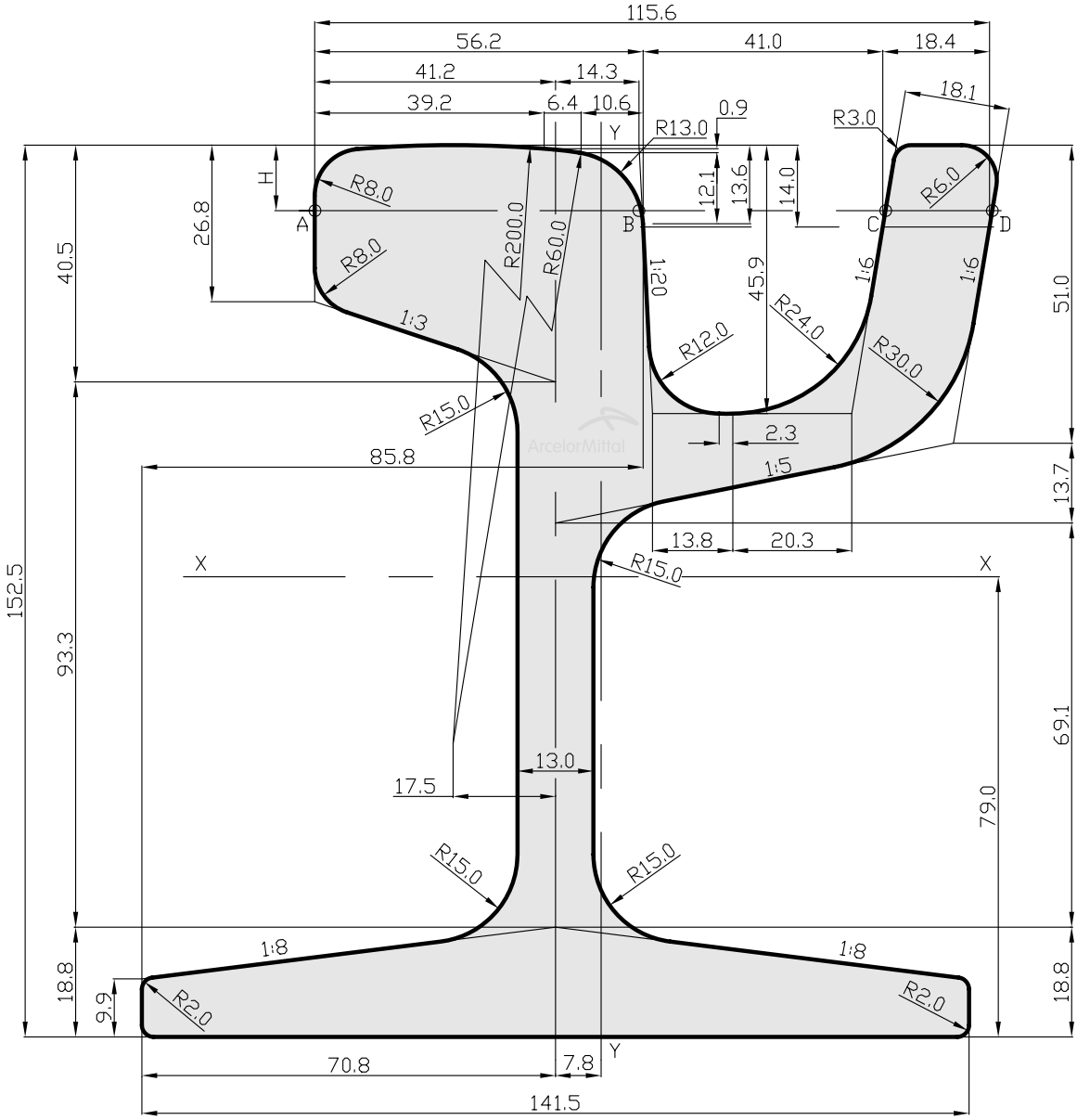

ArcelorMittal

54R2

Mass / Masa		54,26 kg/m	Scale / Escala 1:1.2			
Area / Área		69,12 cm²				
Moment of inertia / Momento de inercia	X-X	2047,6 cm⁴	H	AB	BC	CD
	Y-Y	733,1 cm⁴	9	55,08	42,94	18,39
Section modulus / Módulo de sección	X-X Head / Cabeza	259,1 cm³	10	55,47	42,38	18,39
	X-X Base / Pie	278,7 cm³	14	56,18	41,00	18,39
	Y-Y Left / Izquierda	93,3 cm³				
	Y-Y Right / Derecha	116,5 cm³				

ArcelorMittal

Tram Transport rail / Carril de tranvía

Grooved Standard / Norma de Garganta

T58
(Under review)

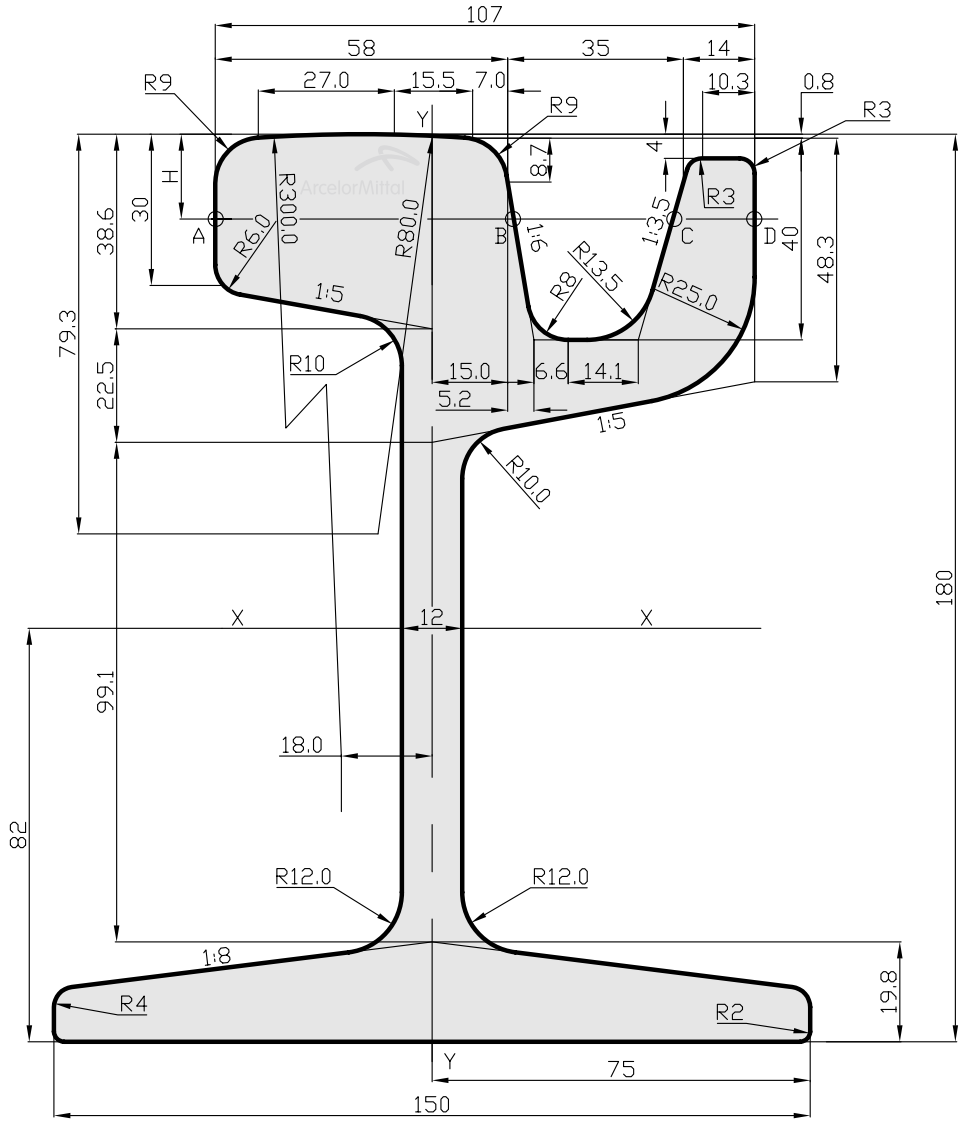

ArcelorMittal

T58

Mass / Masa		57,59 kg/m	Scale / Escala 1:1.5			
Area / Área		73,36 cm²				
Moment of inertia / Momento de inercia	X-X	3282,2 cm⁴	H	AB	BC	CD
			9	57,90	35,09	14,00
Section modulus / Módulo de sección	X-X Head / Cabeza	379,4 cm³	10	58,09	34,64	14,28
	X-X Base / Pie	351,1 cm³	14	58,75	32,83	15,43

Grooved Standard / Norma de Garganta

T62
(Under review)

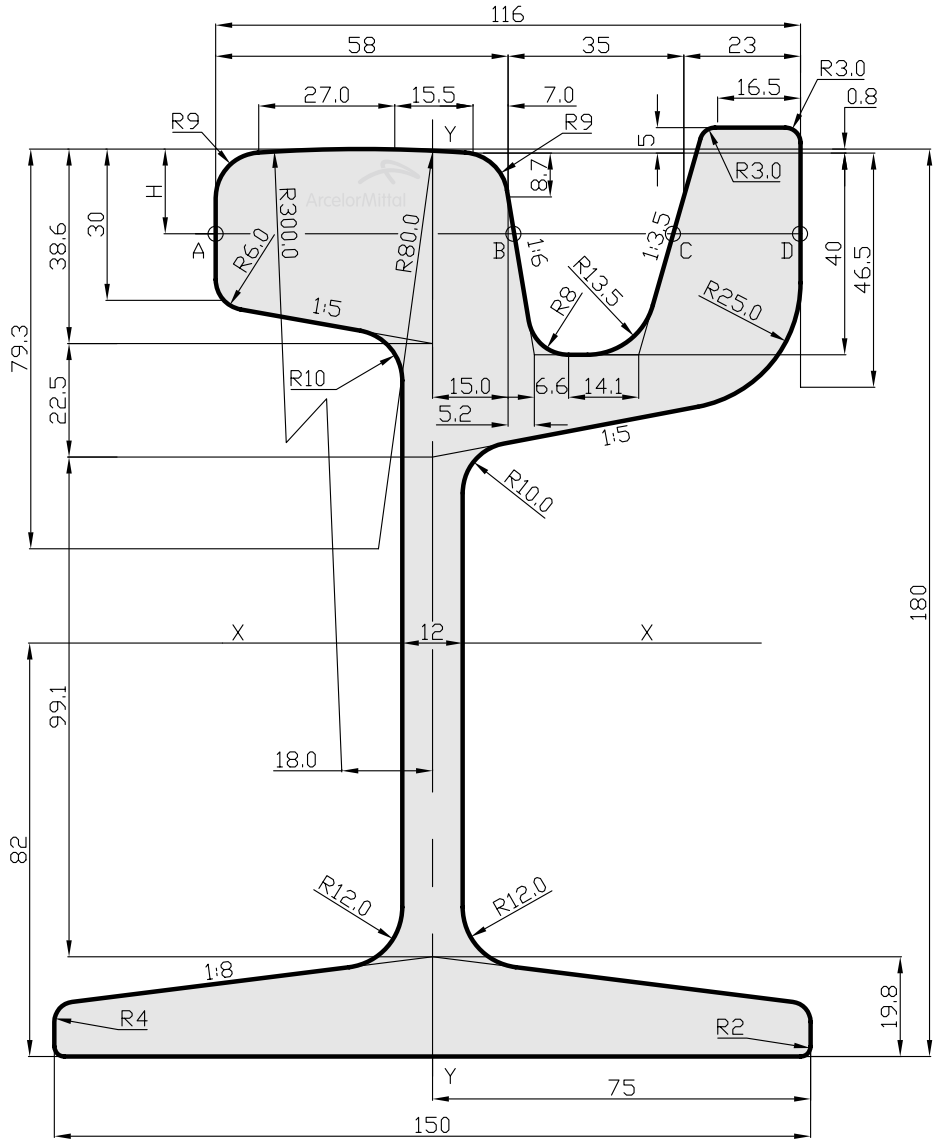

ArcelorMittal

T62

Mass / Masa		62,05 kg/m	Scale / Escala 1:1.5			
Area / Área		79,04 cm²				
Moment of inertia / Momento de inercia	X-X	3546,9 cm⁴	H	AB	BC	CD
			9	57,90	35,09	23,00
Section modulus / Módulo de sección	X-X Head / Cabeza	434,9 cm³	10	58,09	34,64	23,28
	X-X Base / Pie	360,3 cm³	14	58,75	32,83	23,43

Tram Transport rail / Carril de tranvía

Block Rail / Carril Bajo

LK1

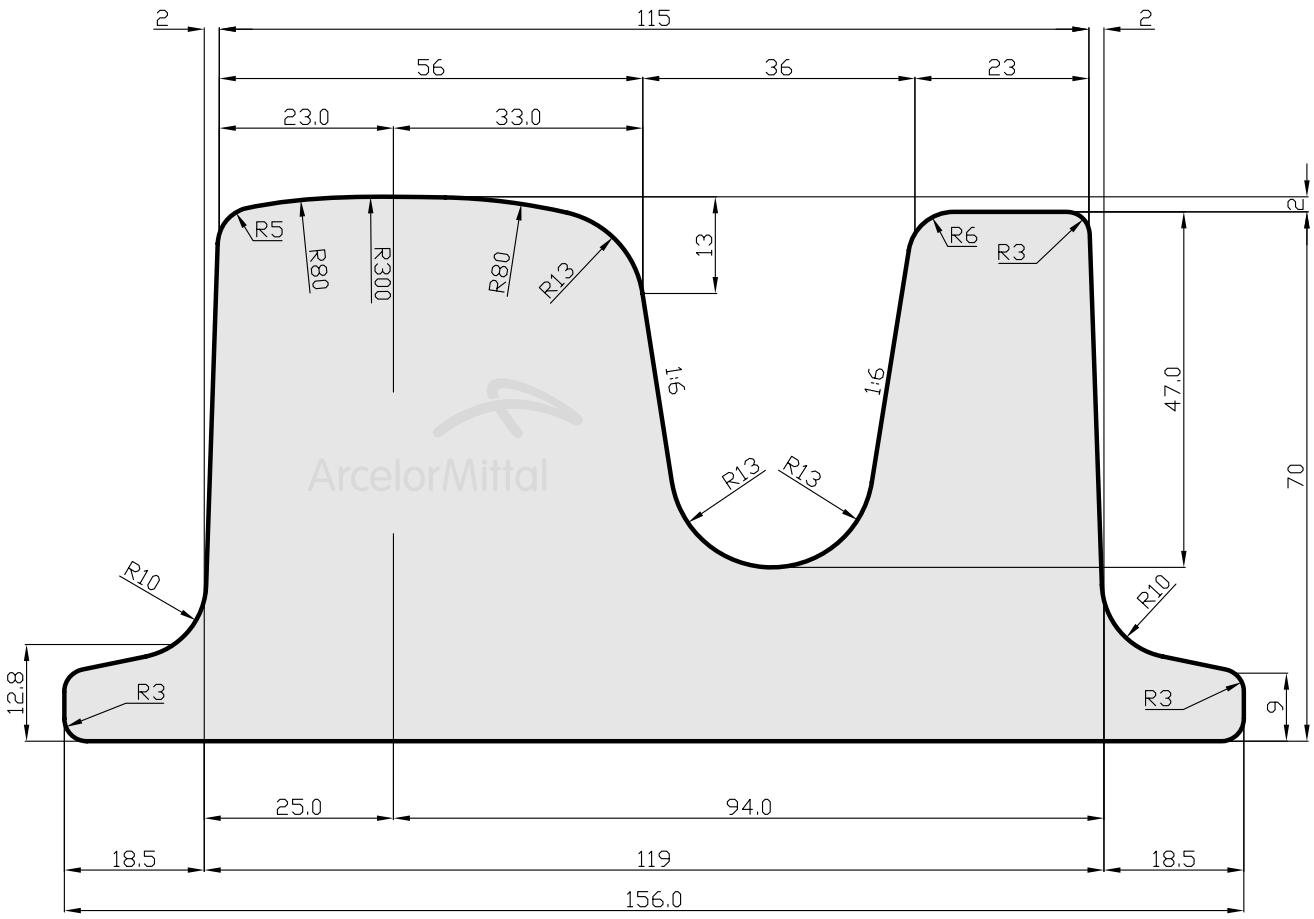

46

Mass / Masa		57,68 kg/m	Scale / Escala 1:1
Area / Área		73,48 cm²	
Moment of inertia / Momento de inercia	X-X	312,5 cm⁴	
	Y-Y	1095,4 cm⁴	
Section modulus / Módulo de sección			

LK1

Rail for crossovers
Carril de cruzamiento

P./Pág.

Low symmetric thick web rails /
Carriles siméticos de alma gruesa

60E1T2 (74) (UIC60A)..... 48
136TW 49

Tongue rails / Carriles asimétricos

49E1A3 (I49)..... 50
54E1A1 (A69)(UIC54B)(ZuUIC54B) .. 51
60E1A1 (A73) (UIC60B) (Zu 1 60) 52
60E1A4 (60D) 53
60E1A6 (I60)..... 54

Guard rails / Contracarril

33C1 (U69) (UIC33) (RL 1-60) 55

Full web rails /
Carriles de alma entera

49E1F2 (KL49)..... 56
60E1F2 (KL60)..... 57

ArcelorMittal

Rail for crossovers / Carril de cruzamiento

Low symmetrric thick web rails / Carriles simétricos de alma gruesa

European Standards / Norma Europea

60E1T2
(A74)
(UIC60A)

48

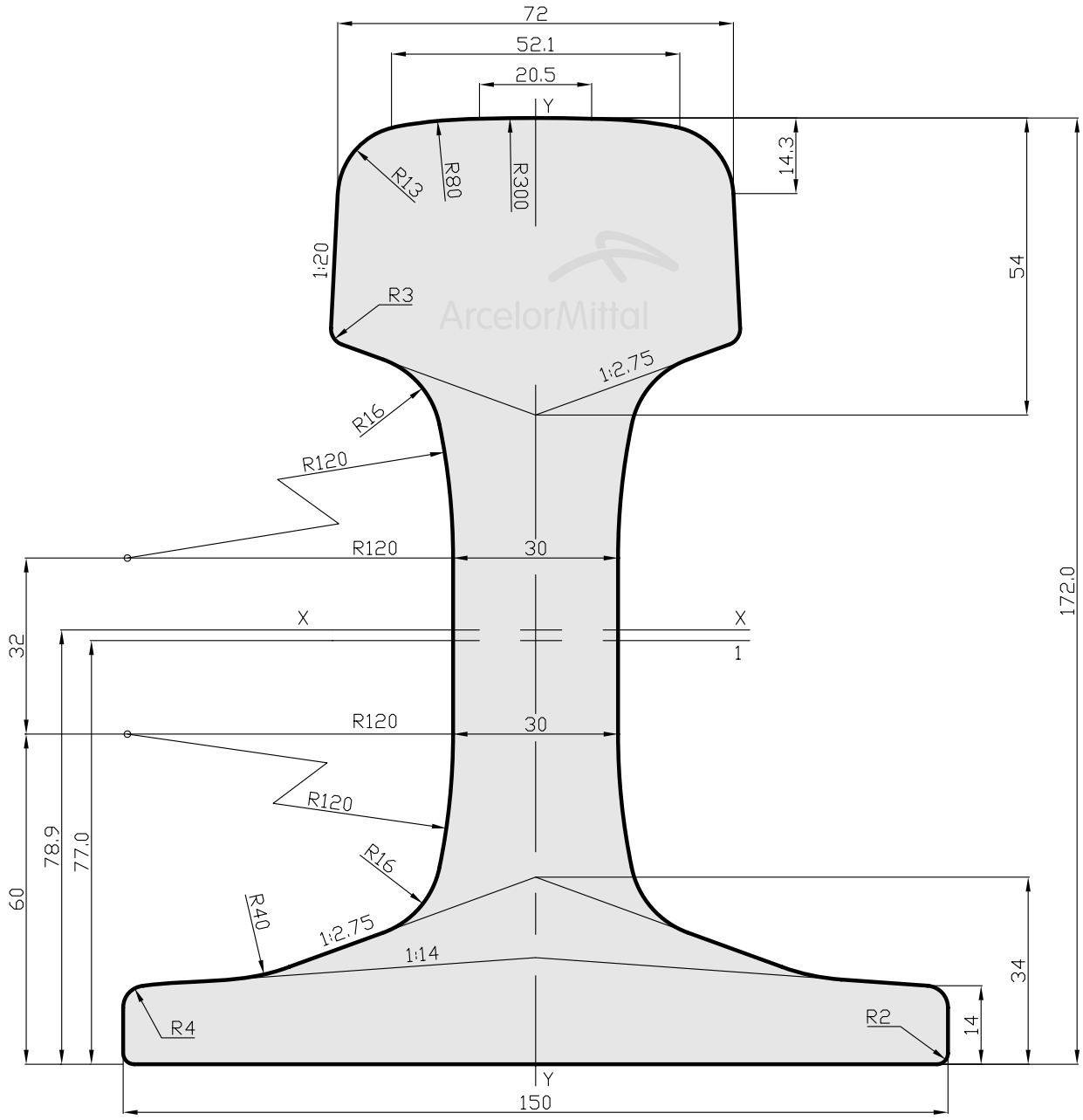

ArcelorMittal

60E1T2

Mass / Masa		74,24 kg/m	Scale / Escala 1:1.2
Area / Área		94,57 cm²	
Moment of inertia / Momento de inercia	X-X	3301,4 cm⁴	
	Y-Y	615,3 cm⁴	
Section modulus / Módulo de sección	X-X Head / Cabeza	354,7 cm³	
	X-X Base / Pie	418,3 cm³	
	Y-Y Axis / Eje	82,0 cm³	

ArcelorMittal

Rail for crossovers / Carril de cruzamiento

Low symmetrric thick web rails / Carriles simétricos de alma gruesa

American Standards / Norma Americana

136TW

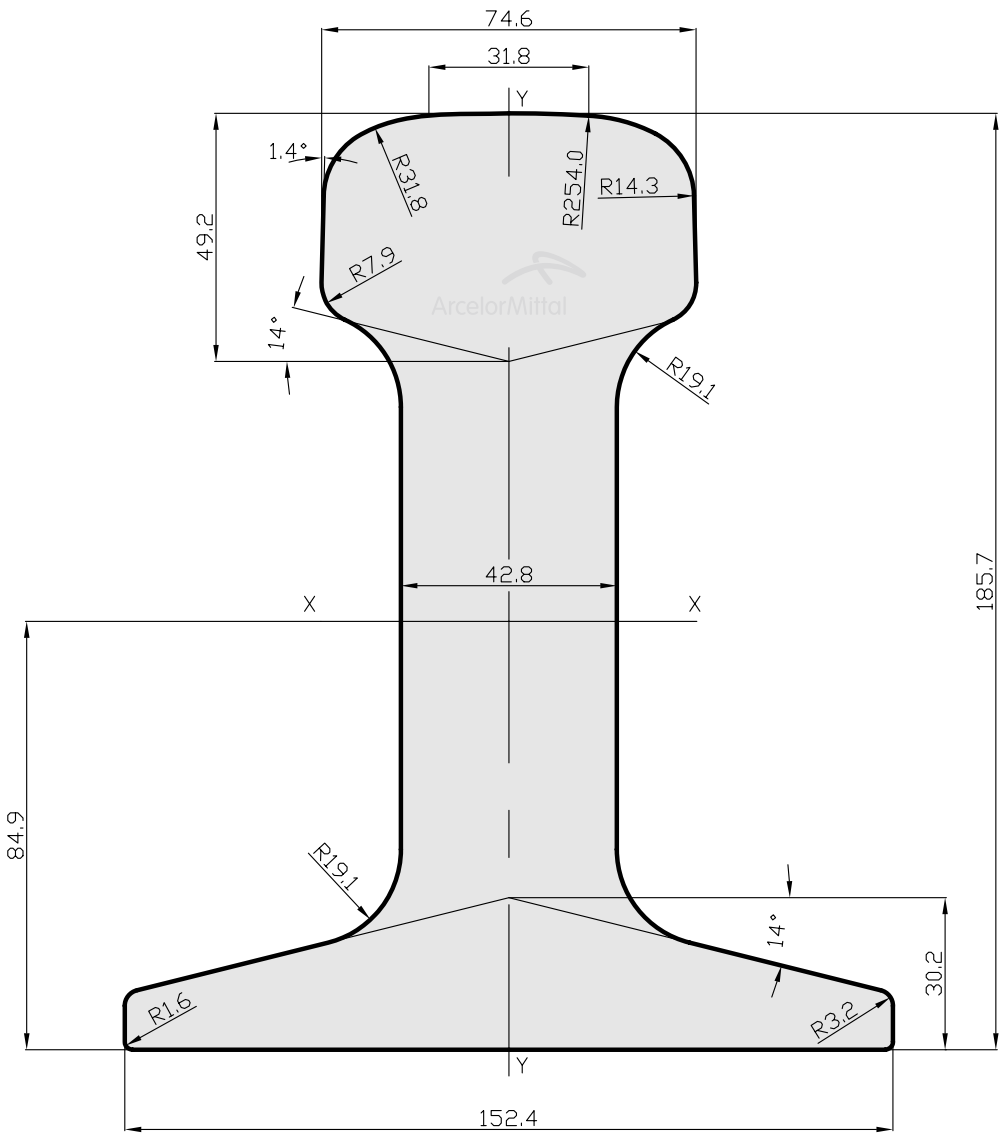

ArcelorMittal

136TW

Mass / Masa		87,95 kg/m	Scale / Escala 1:1.5
Area / Área		112,0 cm²	
Moment of inertia / Momento de inercia	X-X	4191,0 cm⁴	
	Y-Y	674,8 cm⁴	
Section modulus / Módulo de sección	X-X Head / Cabeza	415,9 cm³	
	X-X Base / Pie	493,6 cm³	

ArcelorMittal

Rail for crossovers / Carril de cruzamiento

Tongue rails / Carriles asimétricos

European Standards / Norma Europea

49E1A3
(I49)

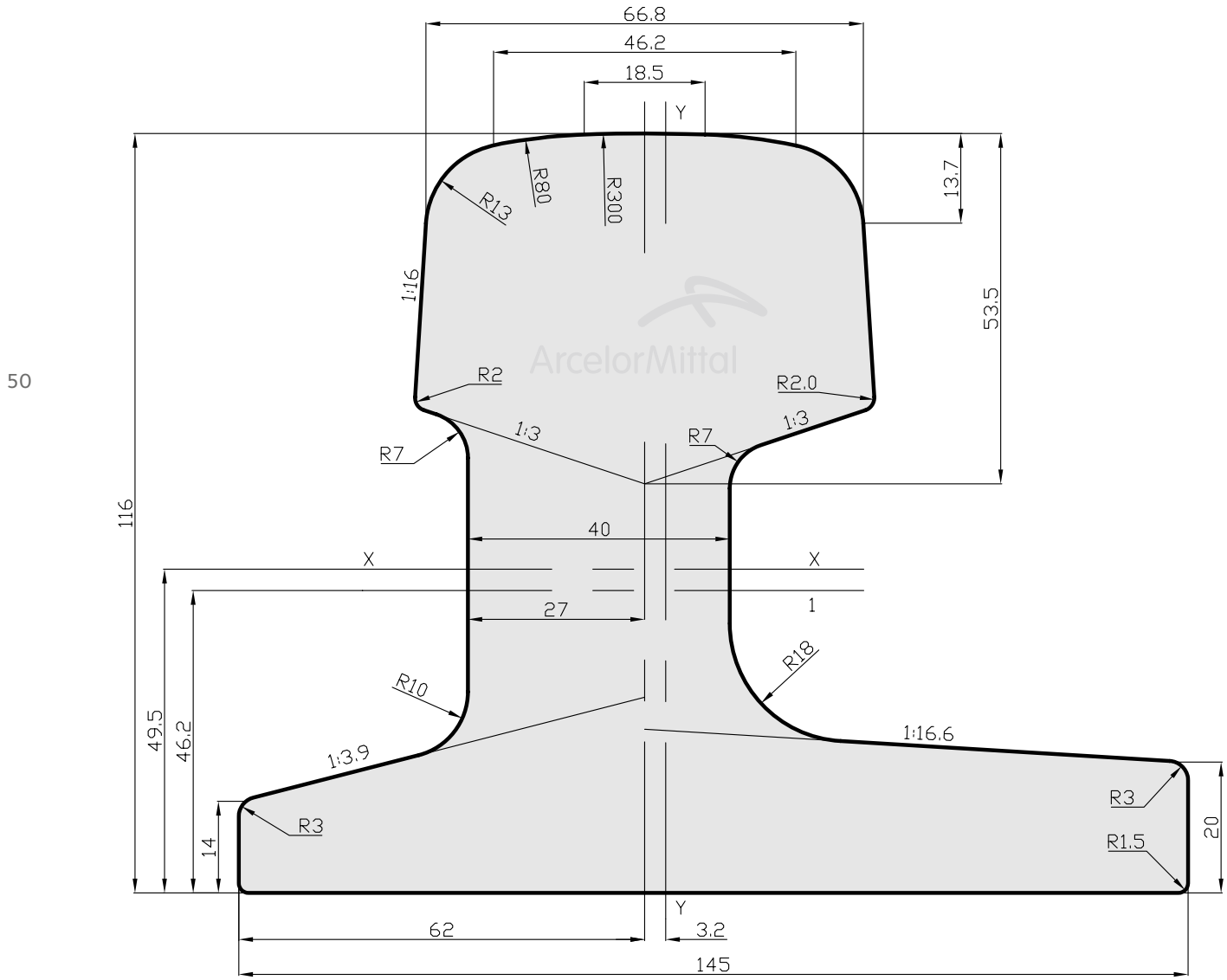

ArcelorMittal

49E1A3

Mass / Masa		63,18 kg/m	Scale / Escala 1:1
Area / Área		80,49 cm²	
Moment of inertia / Momento de inercia	X-X	1107,3 cm⁴	
	Y-Y	680,8 cm⁴	
Section modulus / Módulo de sección	X-X Head / Cabeza	166,4 cm³	
	X-X Base / Pie	223,9 cm³	
	Y-Y Axis / Eje	104,4 cm³	
	Y-Y Right / Derecha	85,3 cm³	

Rail for crossovers / Carril de cruzamiento

Tongue rails / Carriles asimétricos

European Standards / Norma Europea

54E1A1
(A69)
(UIC54B)
(ZuUIC54B)

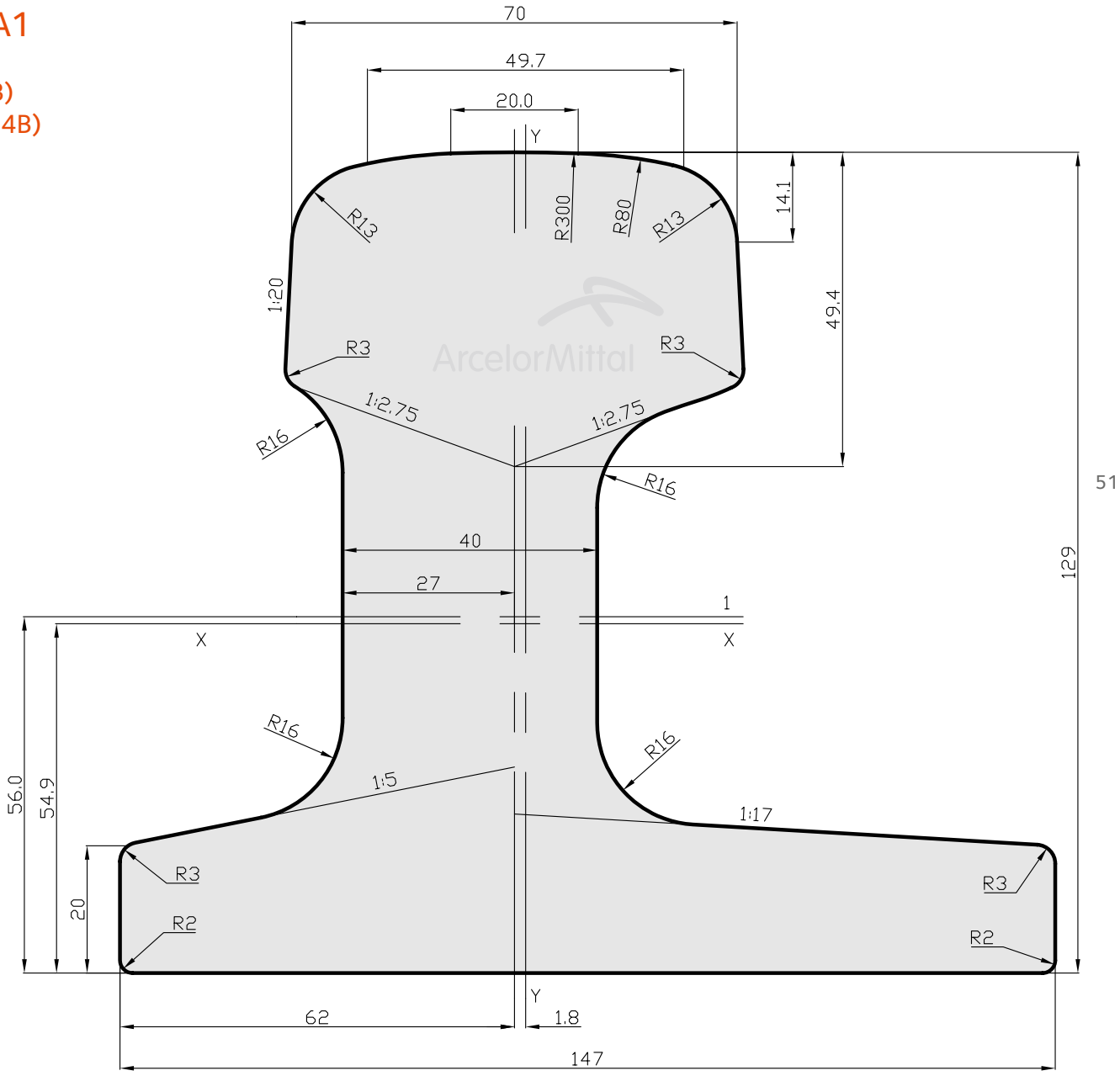

Mass / Masa		68,95 kg/m	Scale / Escala 1:1
Area / Área		87,83 cm²	
Moment of inertia / Momento de inercia	X-X	1544,0 cm⁴	
	Y-Y	767,6 cm⁴	
Section modulus / Módulo de sección	X-X Head / Cabeza	208,4 cm³	
	X-X Base / Pie	281,3 cm³	
	Y-Y Axis / Eje	120,4 cm³	
	Y-Y Right / Derecha	92,2 cm³	

ArcelorMittal

54E1A1

Rail for crossovers/ Carril de cruzamiento

Tongue rails / Carriles asimétricos

European Standards / Norma Europea

60E1A1

(A73)
(UIC60B)
(Zu 1 60)

52

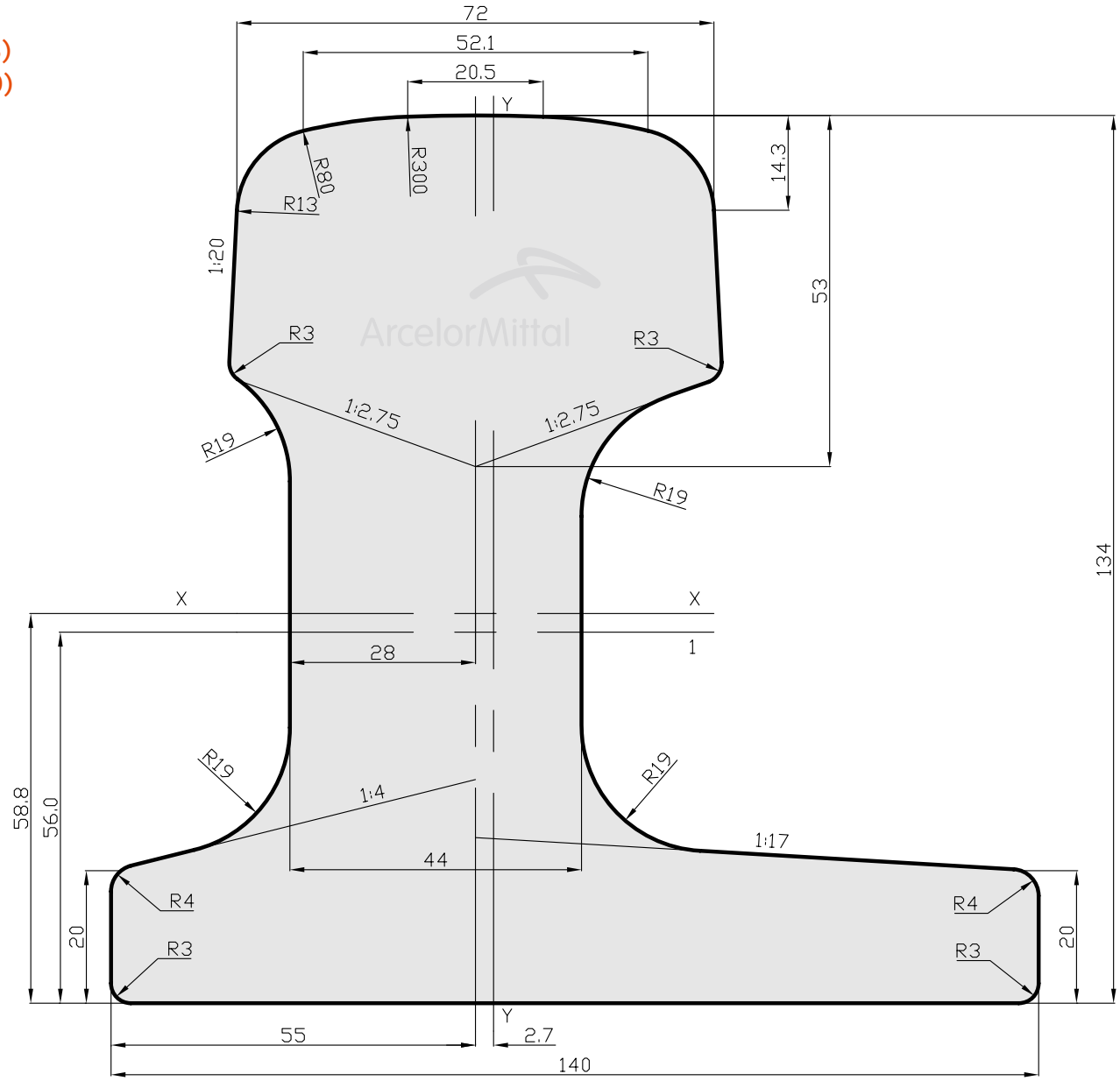

ArcelorMittal

60E1A1

Mass / Masa		72,97 kg/m	Scale / Escala 1:1
Area / Área		92,95 cm²	
Moment of inertia / Momento de inercia	X-X	1726,9 cm⁴	
	Y-Y	741,2 cm⁴	
Section modulus / Módulo de sección	X-X Head / Cabeza	229,7 cm³	
	X-X Base / Pie	293,5 cm³	
	Y-Y Axis / Eje	128,4 cm³	
	Y-Y Right / Derecha	90,1 cm³	

Rail for crossovers / Carril de cruzamiento
Tongue rails / Carriles asimétricos

European Standards / Norma Europea

60E1A4
(60D)

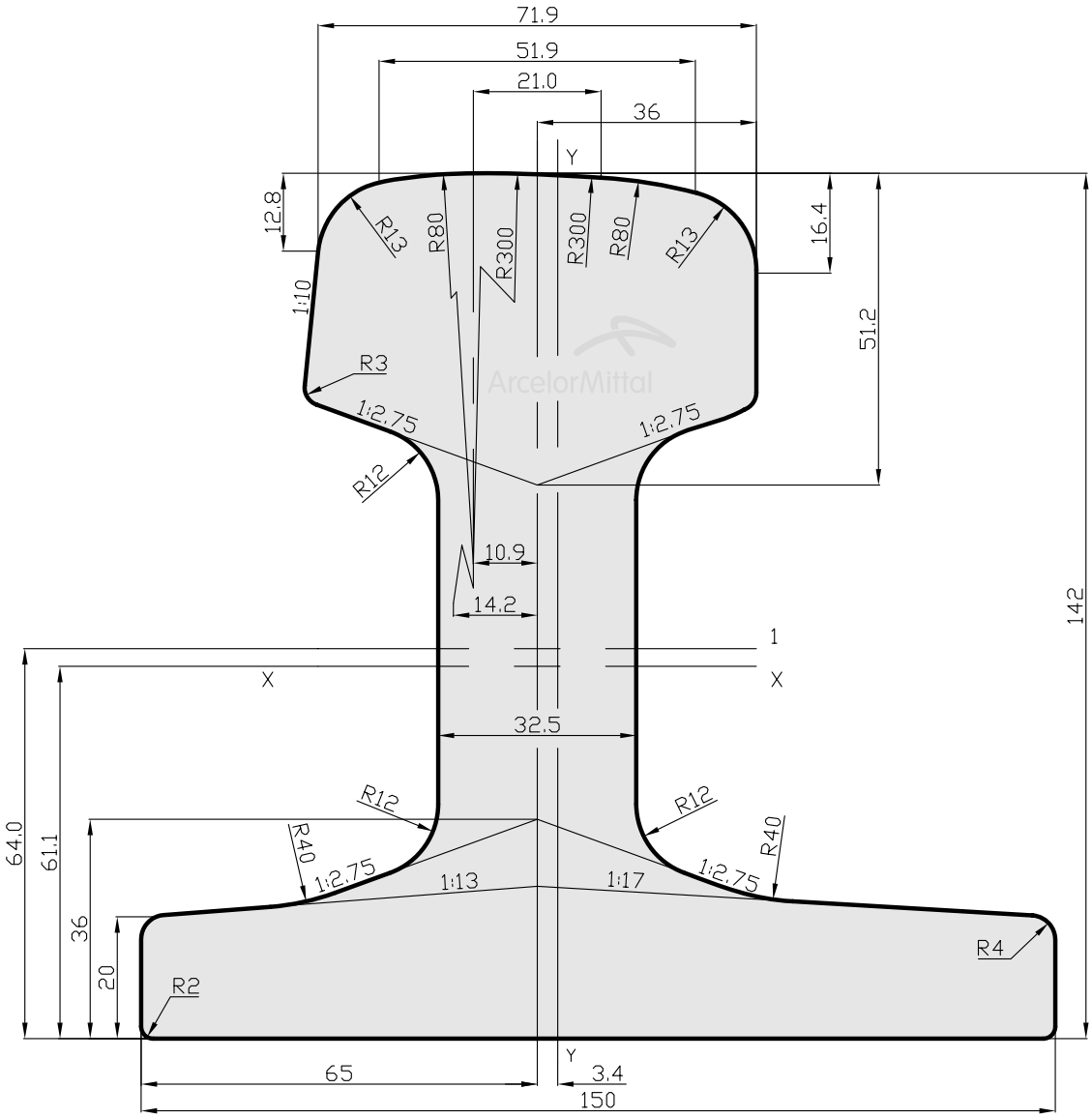

ArcelorMittal

60E1A4

Mass / Masa		69,82 kg/m	Scale / Escala 1:2
Area / Área		88,95 cm²	
Moment of inertia / Momento de inercia	X-X	2025,6 cm⁴	
	Y-Y	764,3 cm⁴	
Section modulus / Módulo de sección	X-X Head / Cabeza	250,4 cm³	
	X-X Base / Pie	331,5 cm³	
	Y-Y Axis / Eje	111,8 cm³	
	Y-Y Right / Derecha	93,6 cm³	

ArcelorMittal

Rail for crossovers / Carril de cruzamiento

Tongue rails / Carriles asimétricos

European Standards / Norma Europea

60E1A6
(I60)

54

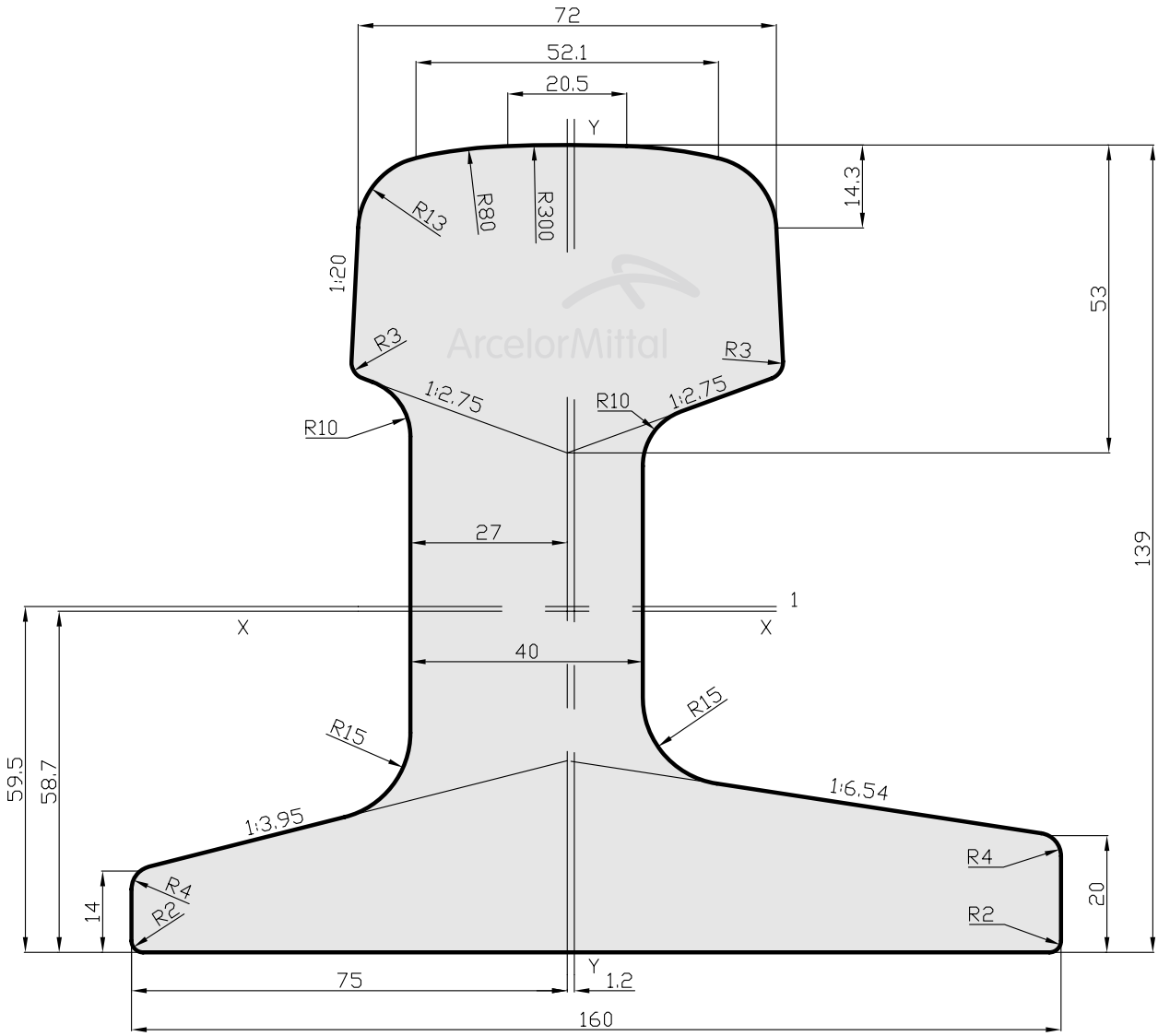

ArcelorMittal

60E1A6

Mass / Masa		76,21 kg/m	Scale / Escala 1:1.2
Area / Área		97,08 cm²	
Moment of inertia / Momento de inercia	X-X	2009,9 cm⁴	
	Y-Y	910,9 cm⁴	
Section modulus / Módulo de sección	X-X Head / Cabeza	250,4 cm³	
	X-X Base / Pie	342,2 cm³	
	Y-Y Axis / Eje	119,5 cm³	
	Y-Y Right / Derecha	108,7 cm³	

ArcelorMittal

Rail for crossovers / Carril de cruzamiento

Guard rails / Contracarril

European Standards / Norma Europea

33C1
(U69)
(UIC33)
(RL 1-60)

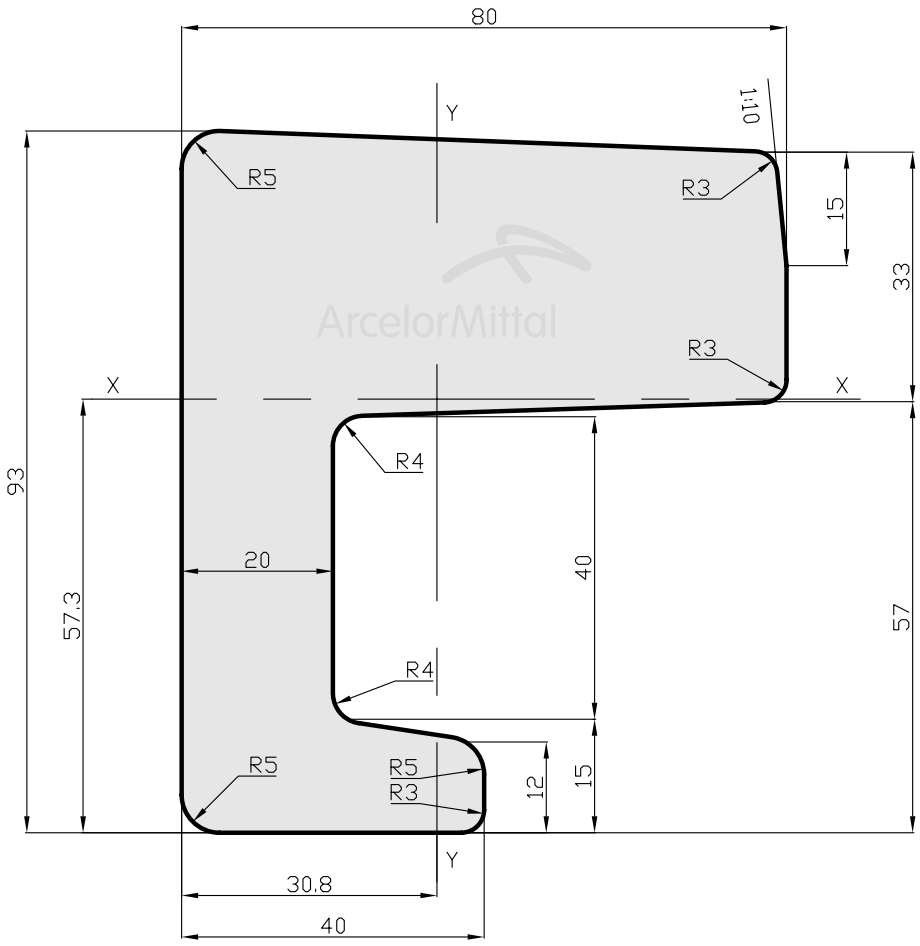

55

ArcelorMittal

33C1

Mass / Masa		32,99 kg/m	Scale / Escala 1:1
Area / Área		42,02 cm²	
Moment of inertia / Momento de inercia	X-X	297,0 cm⁴	
	Y-Y	218,8 cm⁴	
Section modulus / Módulo de sección	X-X Head / Cabeza	83,7 cm³	
	X-X Base / Pie	51,8 cm³	
	Y-Y Axis / Eje	71,2 cm³	
	Y-Y Right / Derecha	44,4 cm³	

Rail for crossovers / Carril de cruzamiento

Full web rails / Carriles de alma entera

European Standards / Norma Europea

49E1F2
(KL49)

56

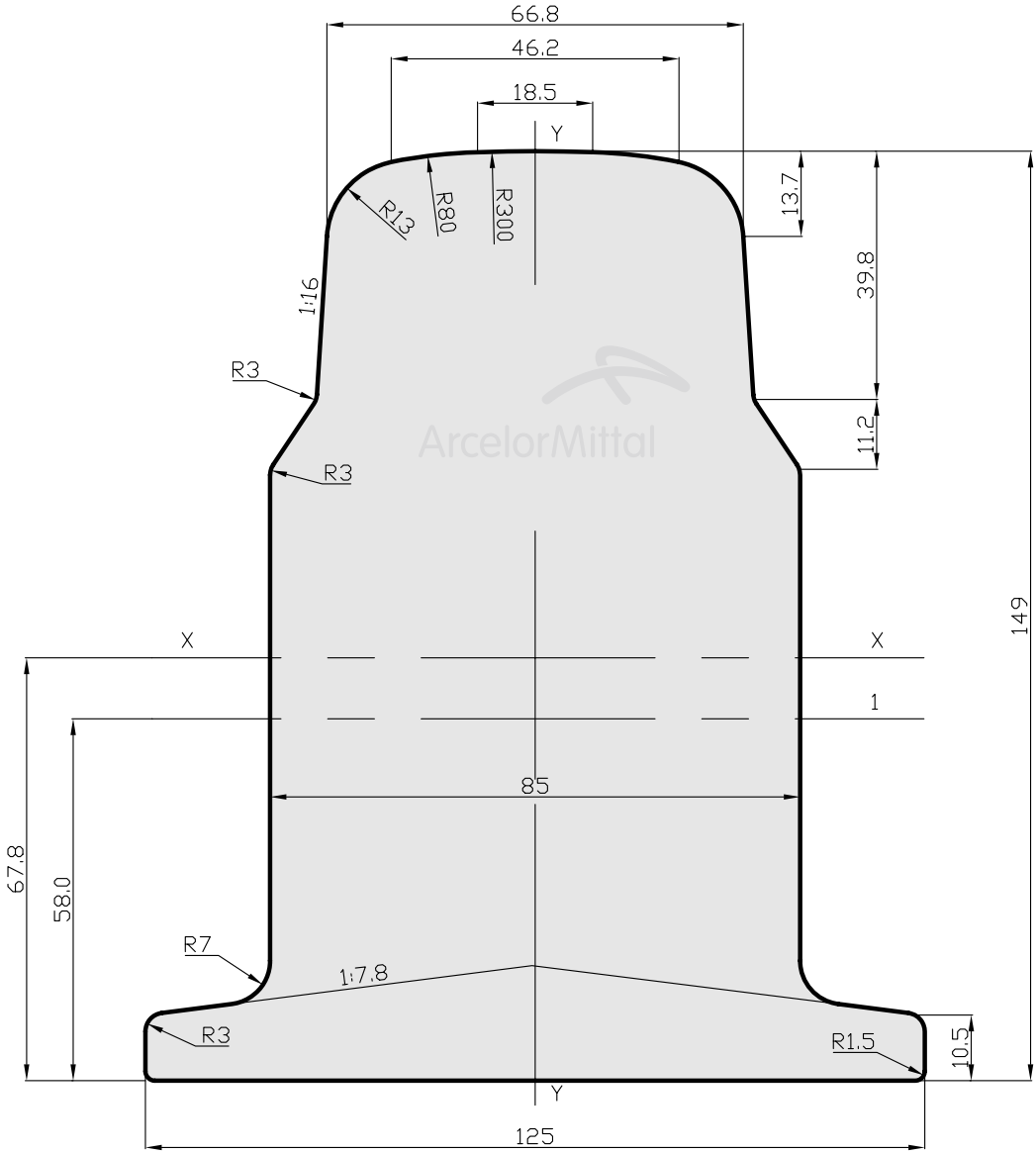

Mass / Masa		96,55 kg/m	Scale / Escala 1:1.2
Area / Área		123,00 cm²	
Moment of inertia / Momento de inercia	X-X	2234,0 cm⁴	
	Y-Y	779,9 cm⁴	
Section modulus / Módulo de sección	X-X Head / Cabeza	274,3 cm³	
	X-X Base / Pie	330,6 cm³	
	Y-Y Axis / Eje	124,8 cm³	

ArcelorMittal

49E1F2

Rail for crossovers / Carril de cruzamiento

Full web rails / Carriles de alma entera

European Standards / Norma Europea

60E1F2
(KL60)

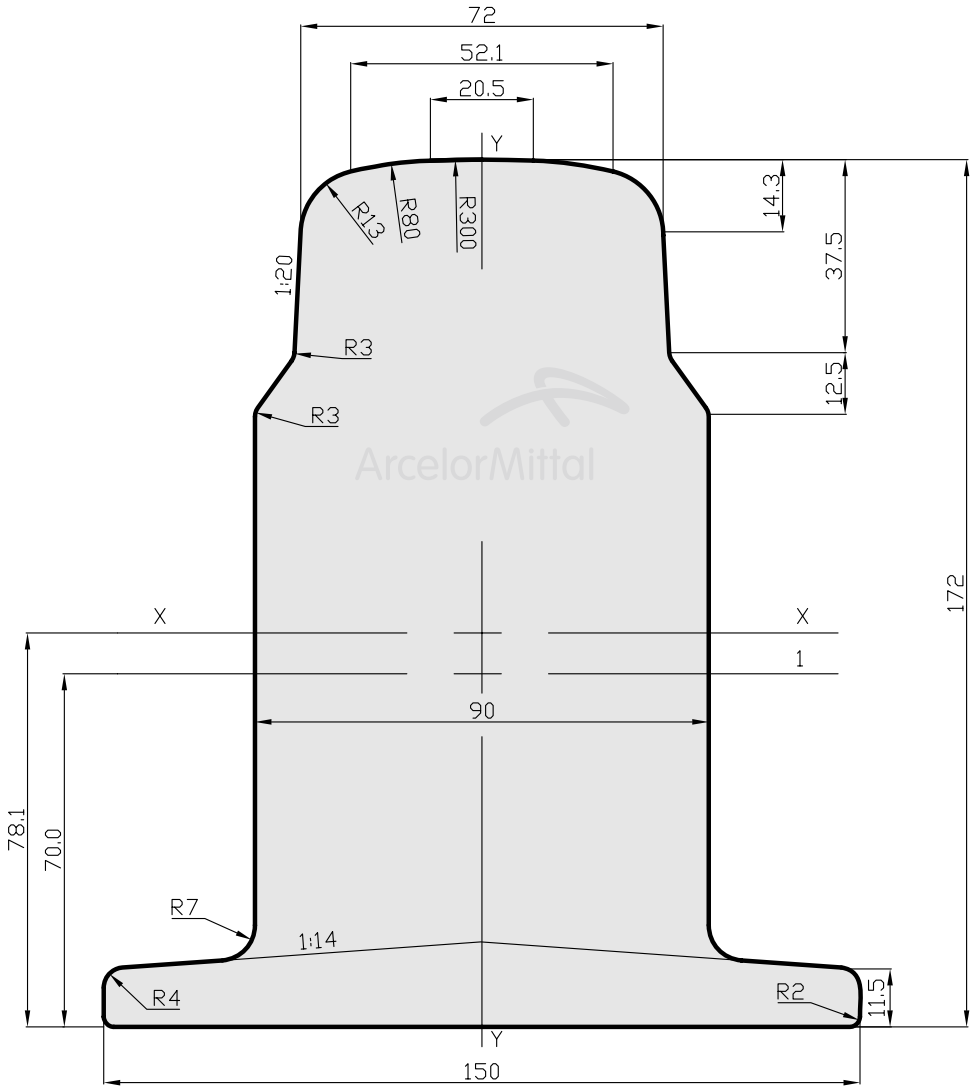

ArcelorMittal

60E1F2

Mass / Masa		120,55 kg/m	Scale / Escala 1:1.5
Area / Área		153,56 cm^2	
Moment of inertia / Momento de inercia	X-X	3783,5 cm^4	
	Y-Y	1179,6 cm^4	
Section modulus / Módulo de sección	X-X Head / Cabeza	403,1 cm^3	
	X-X Base / Pie	484,3 cm^3	
	Y-Y Axis / Eje	157,3 cm^3	

Conductor rail
Carril de conducción

Standard / Norma P./Pág.

European Standard / Norma Europea

STR 40 59
STR 74 (150 LBS MMC) 60

ArcelorMittal

Conductor rail / Carril de conducción

Standard / Norma

STR 40

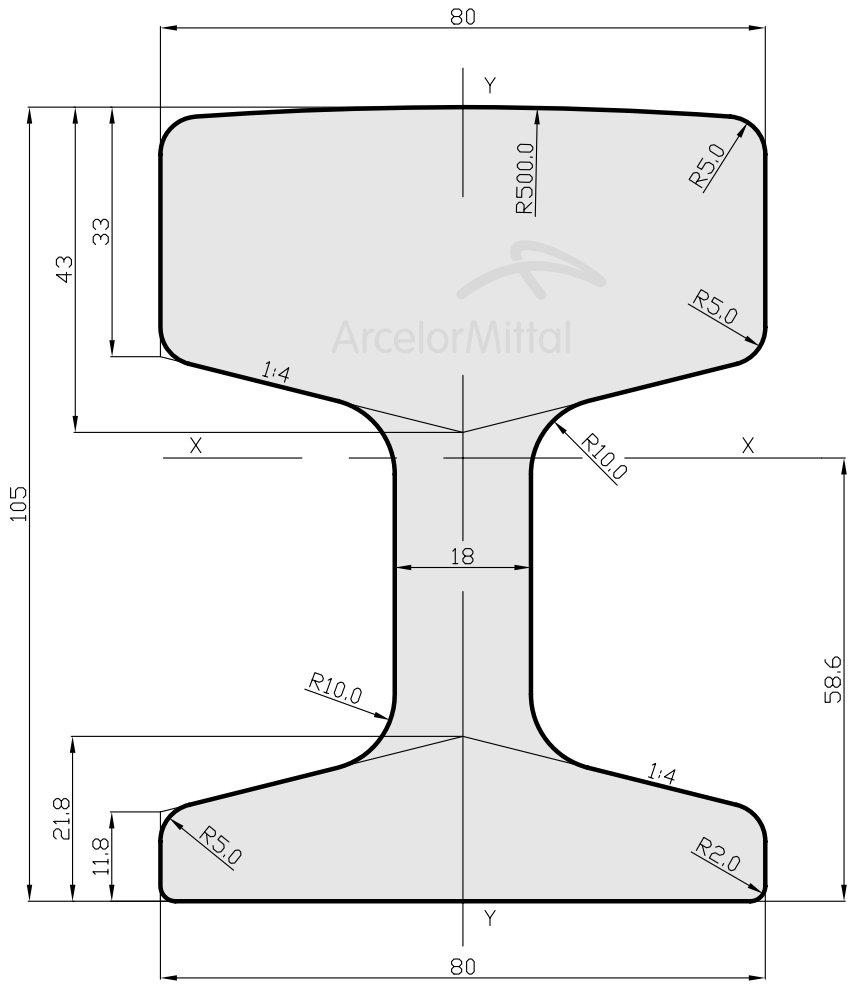

ArcelorMittal

STR 40

Mass / Masa		40,00 kg/m	Scale / Escala 1:1
Area / Área		51,00 cm^2	
Moment of inertia / Momento de inercia	X-X	597,0 cm^4	
	Y-Y	209,7 cm^4	
Section modulus / Módulo de sección	X-X Head / Cabeza	102,0 cm^3	
	X-X Base / Pie	106,9 cm^3	
	Y-Y Axis / Eje	52,4 cm^3	

ArcelorMittal

Conductor rail / Carril de conducción

Standard / Norma

STR 74
(150 LBS MMC)

60

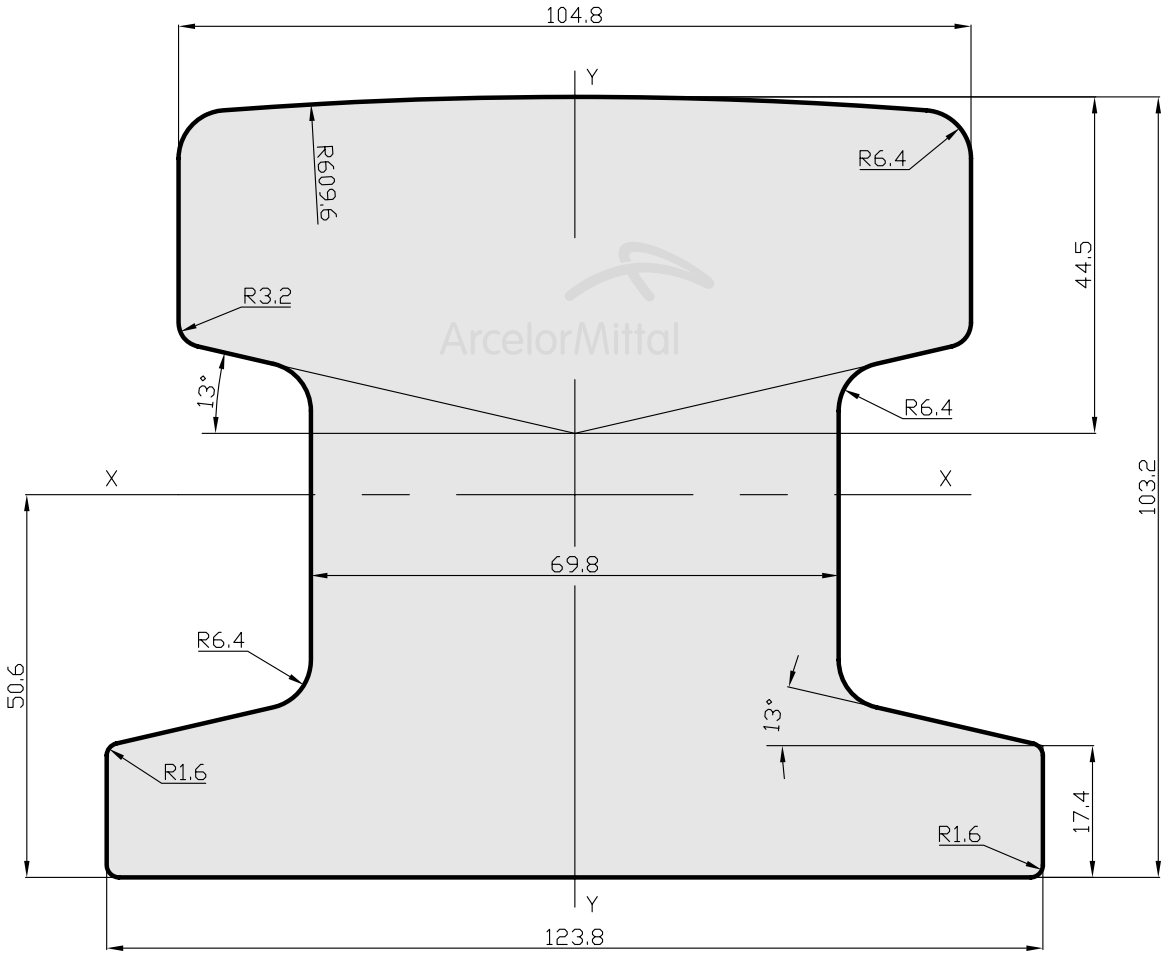

ArcelorMittal

STR 74

Mass / Masa		74,05 kg/m	Scale / Escala 1:1
Area / Área		94,26 cm^2	
Moment of inertia / Momento de inercia	X-X	958,0 cm^4	
	Y-Y	758,2 cm^4	
Section modulus / Módulo de sección	X-X Head / Cabeza	182,3 cm^3	
	X-X Base / Pie	122,8 cm^3	

Light rails
Carriles ligeros

Standards / Normas P./Pág.

Type of rails / Tipo de Carril

S18 62
S20..... 63
S24 64
AFNOR 26..... 65
S30..... 66
S31 67
ASCE60 68
BS80A (S39) 69

ArcelorMittal

Light rails / Carriles ligeros

Type of rail / Tipo de carril

S18

62

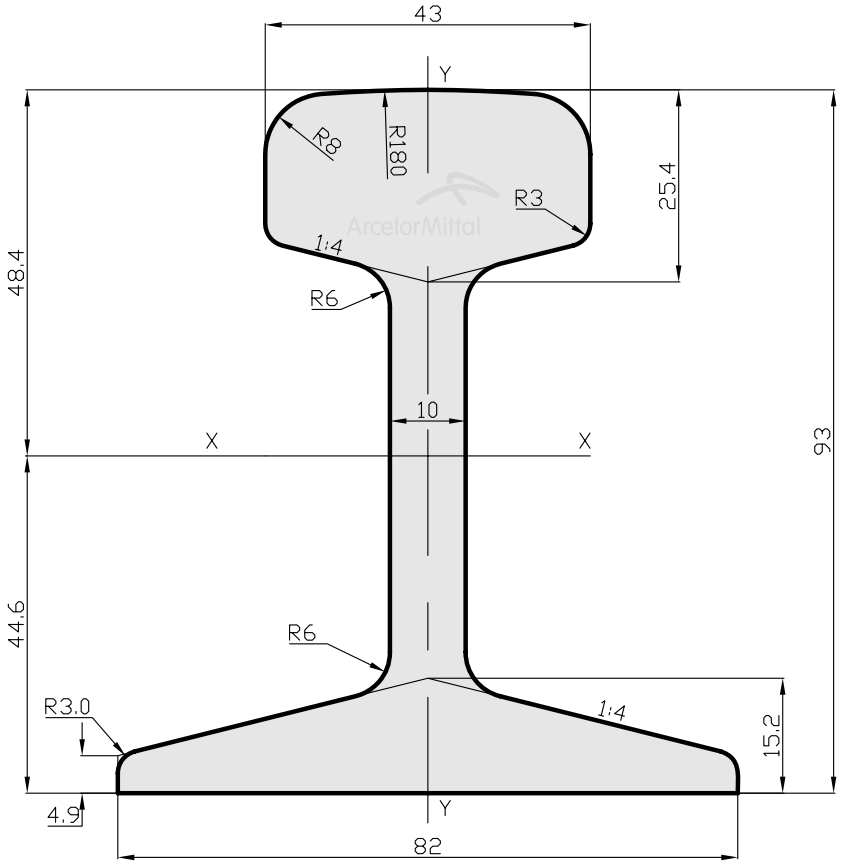

ArcelorMittal

S18

Mass / Masa		18,20 kg/m	Scale / Escala 1:1
Area / Área		23,10 cm^2	
Moment of inertia / Momento de inercia	X-X	278,0 cm^4	
	Y-Y	48,1 cm^4	
Section modulus / Módulo de sección	X-X Head / Cabeza	58,1 cm^3	
	Y-Y Axis / Eje	11,9 cm^3	

Type of rail / Tipo de carril

S20

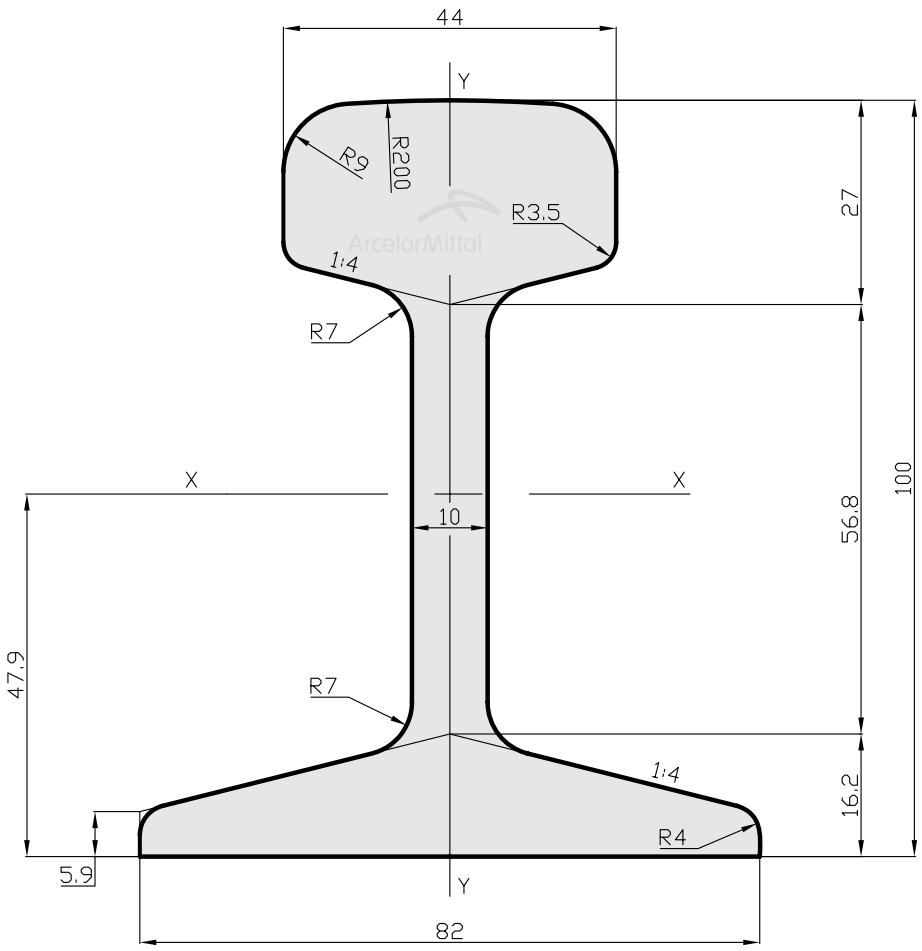

ArcelorMittal

S20

Mass / Masa		19,80 kg/m	Scale / Escala 1:1
Area / Área		25,22 cm^2	
Moment of inertia / Momento de inercia	X-X	343,0 cm^4	
	Y-Y	53,0 cm^4	
Section modulus / Módulo de sección	X-X Head / Cabeza	66,0 cm^3	
	Y-Y Axis / Eje	13,0 cm^3	

ArcelorMittal

Light rails / Carriles ligeros

Type of rail / Tipo de carril

S24

64

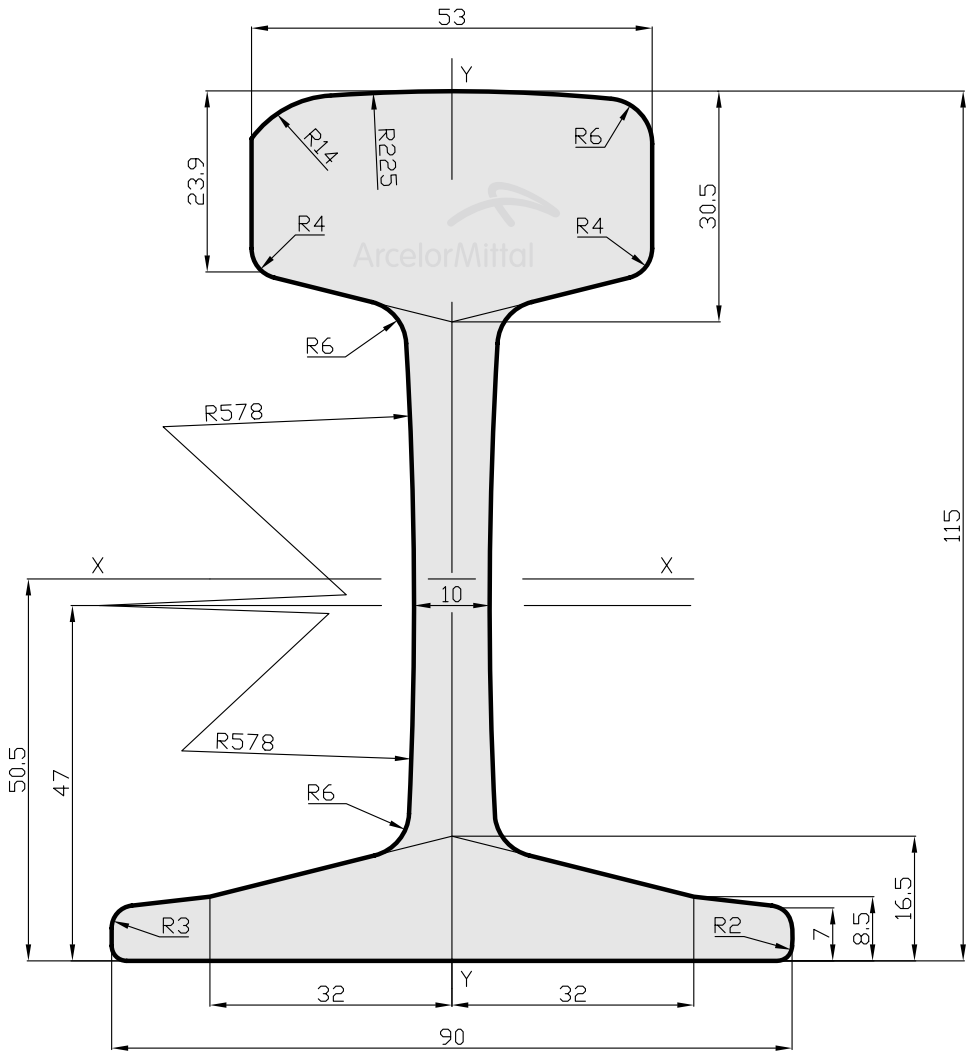

ArcelorMittal

S24

Mass / Masa		24,40 kg/m	Scale / Escala 1:1
Area / Área		31,10 cm^2	
Moment of inertia / Momento de inercia	X-X	569,0 cm^4	
	Y-Y	88,2 cm^4	
Section modulus / Módulo de sección	X-X Head / Cabeza	100,9 cm^3	
	Y-Y Axis / Eje	15,3 cm^3	

Type of rail / Tipo de carril

AFNOR26

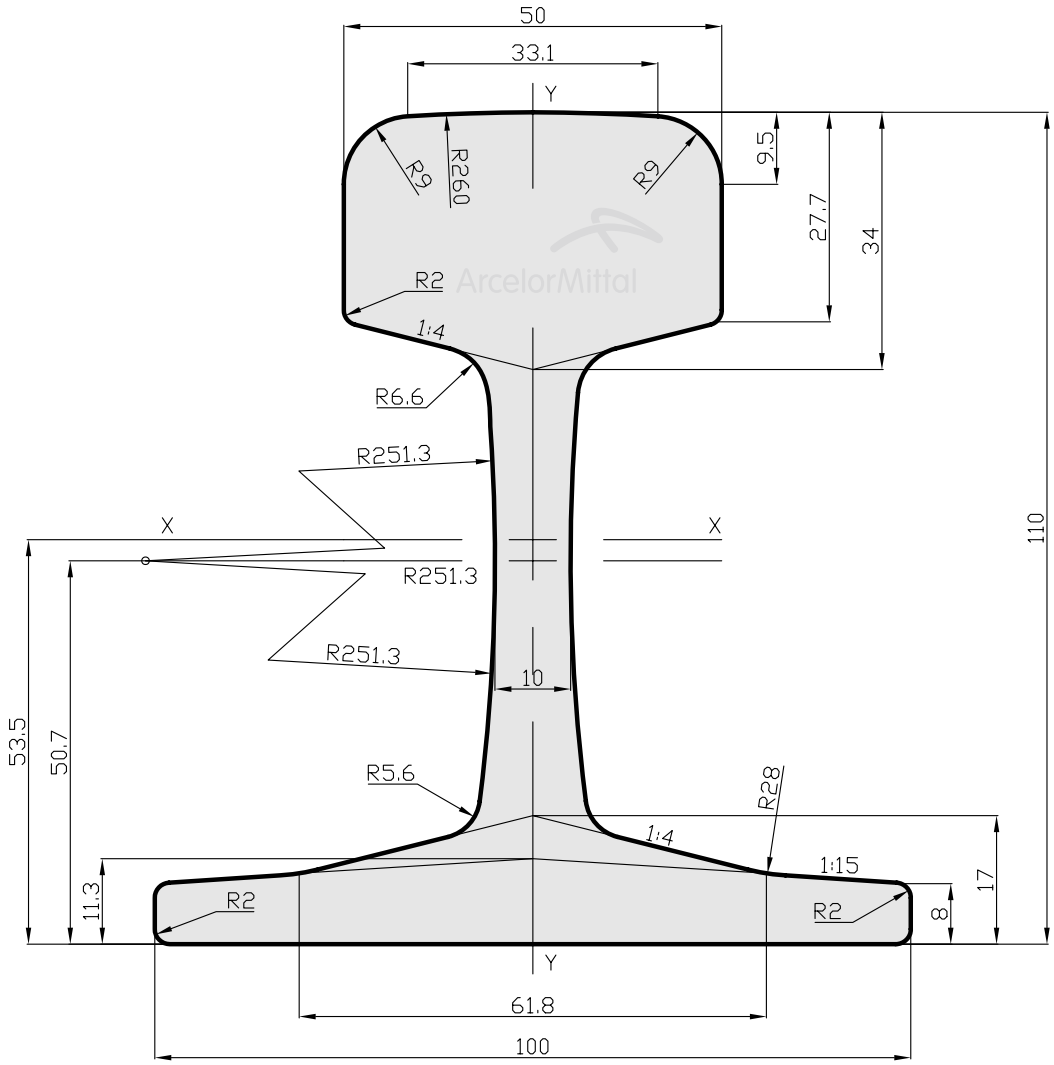

ArcelorMittal

AFNOR 26

Mass / Masa		26,27 kg/m	Scale / Escala 1:1
Area / Área		33,46 cm²	
Moment of inertia / Momento de inercia	X-X	551,4 cm⁴	
	Y-Y	106,6 cm⁴	
Section modulus / Módulo de sección	X-X Head / Cabeza	102,9 cm³	
	X-X Base / Pie	97,7 cm³	
	Y-Y Axis / Eje	21,3 cm³	
	Y-Y Right / Derecha	21,3 cm³	

ArcelorMittal

Light rails / Carriles ligeros

Type of rail / Tipo de carril

S30

66

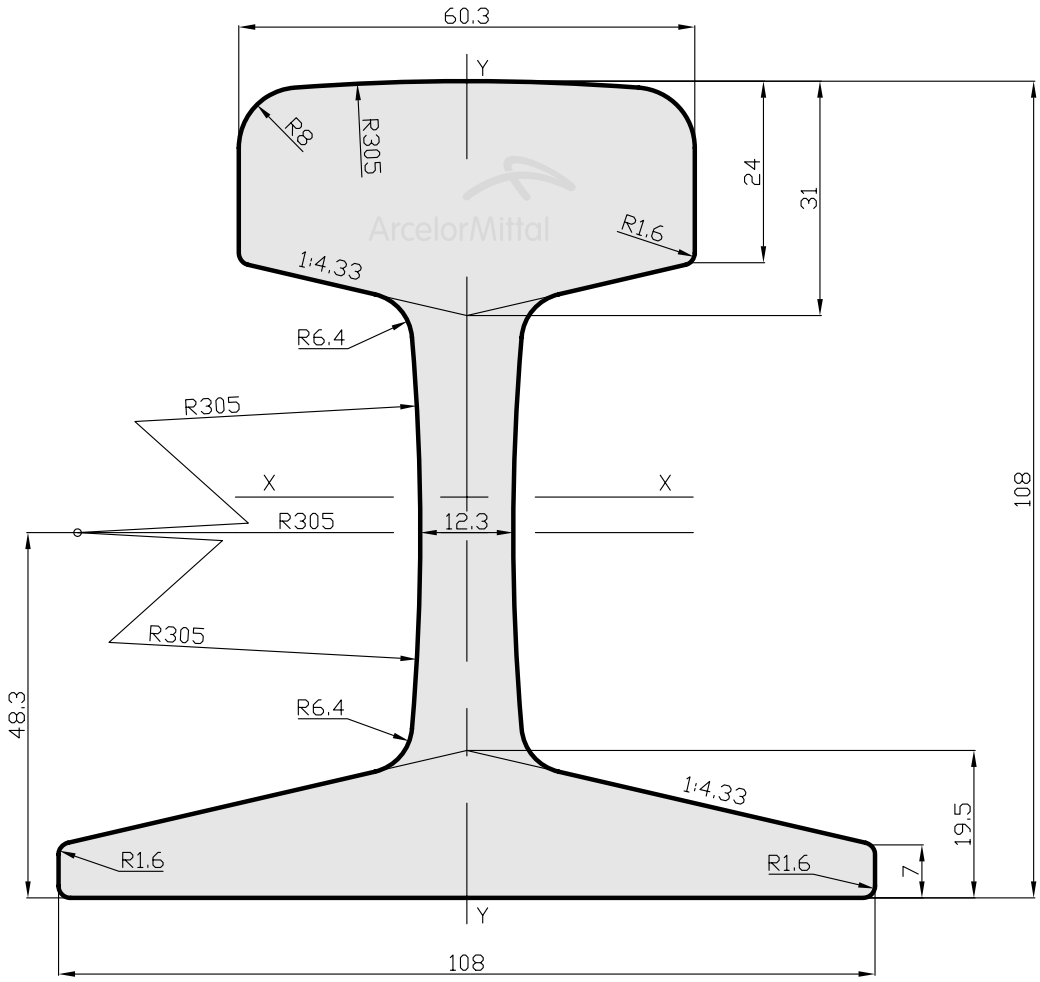

ArcelorMittal

S30

Mass / Masa		30,03 kg/m	Scale / Escala 1:1
Area / Área		38,97 cm^2	
Moment of inertia / Momento de inercia	X-X	608,2 cm^4	
	Y-Y	150,9 cm^4	
Section modulus / Módulo de sección	X-X Head / Cabeza	108,5 cm^3	
	X-X Base / Pie	117,0 cm^3	
	Y-Y Axis / Eje	27,9 cm^3	

ArcelorMittal

Light rails / Carriles ligeros

Type of rail / Tipo de carril

S31

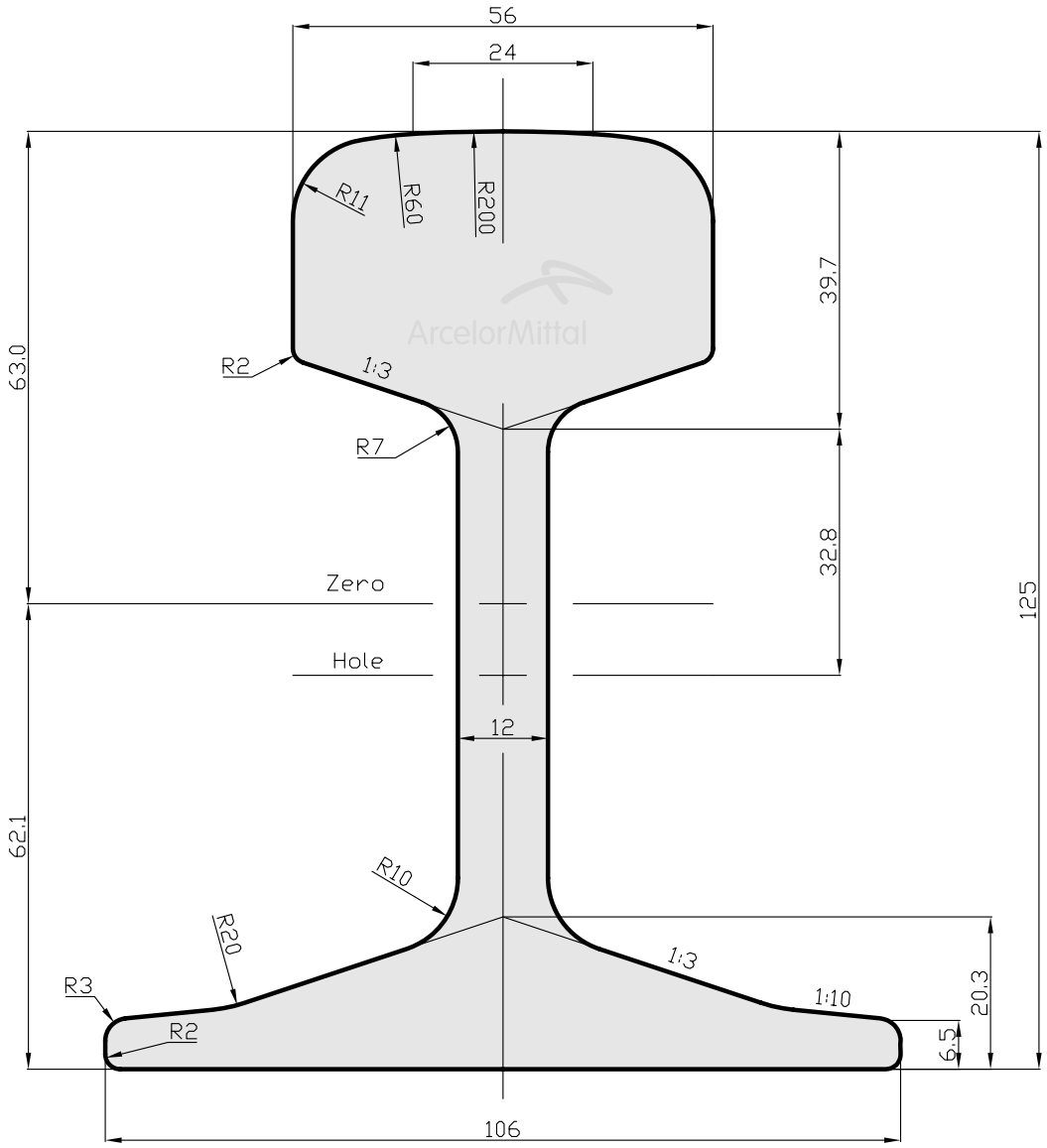

ArcelorMittal

S31

Mass / Masa		31,57 kg/m	Scale / Escala 1:1
Area / Área		39,97 cm²	
Moment of inertia / Momento de inercia	X-X	881,2 cm⁴	
Section modulus / Módulo de sección	X-X Head / Cabeza	128,8 cm³	
	X-X Base / Pie	130,7 cm³	

ArcelorMittal

Light rails / Carriles ligeros

Type of rail / Tipo de carril

ASCE60

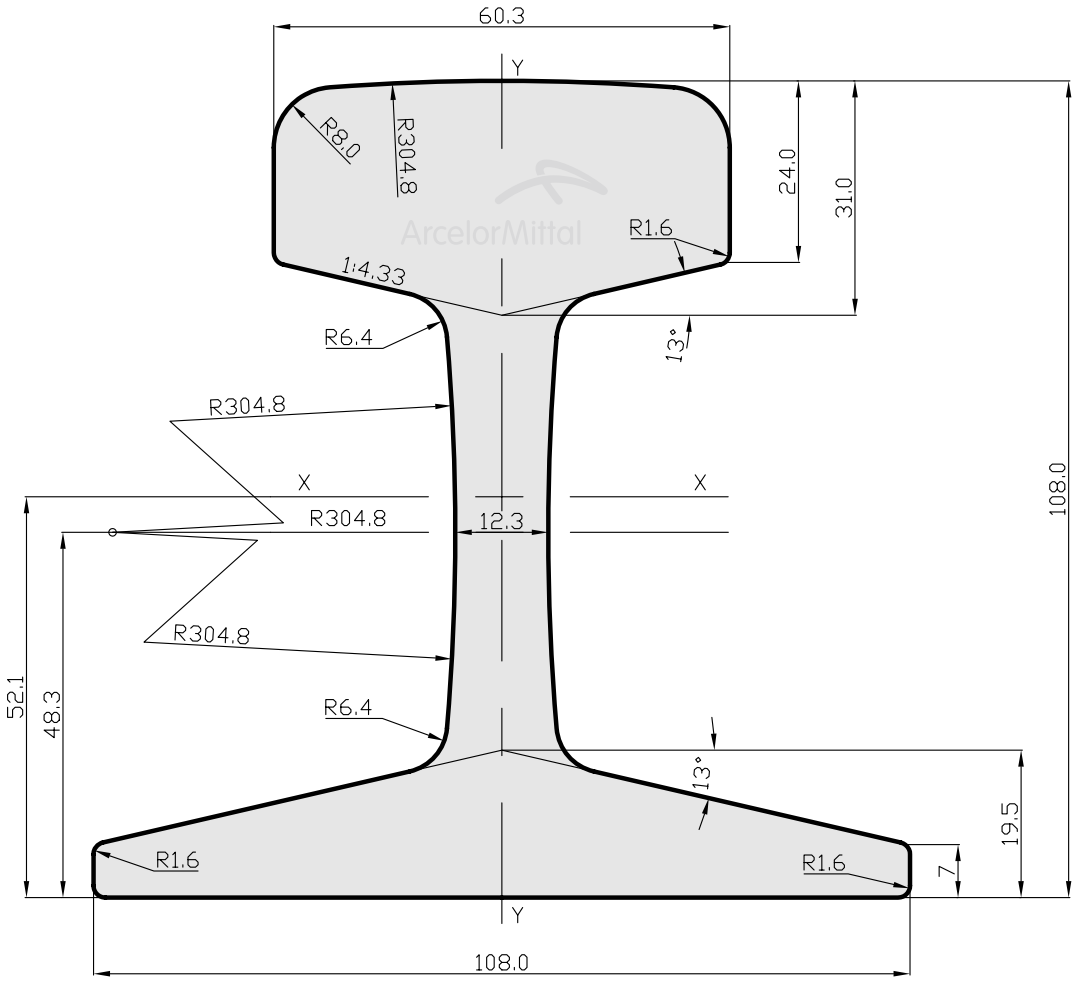

ArcelorMittal

ASCE60

Mass / Masa		29,76 kg/m	Scale / Escala 1:1
Area / Área		38,97 cm^2	
Moment of inertia / Momento de inercia	X-X	608,2 cm^4	
	Y-Y	150,9 cm^4	
Section modulus / Módulo de sección	X-X Head / Cabeza	108,5 cm^3	
	X-X Base / Pie	117,0 cm^3	
	Y-Y Axis / Eje	27,9 cm^3	

ArcelorMittal

Light rails / Carriles ligeros

Type of rail / Tipo de carril

BS80A
(S39)

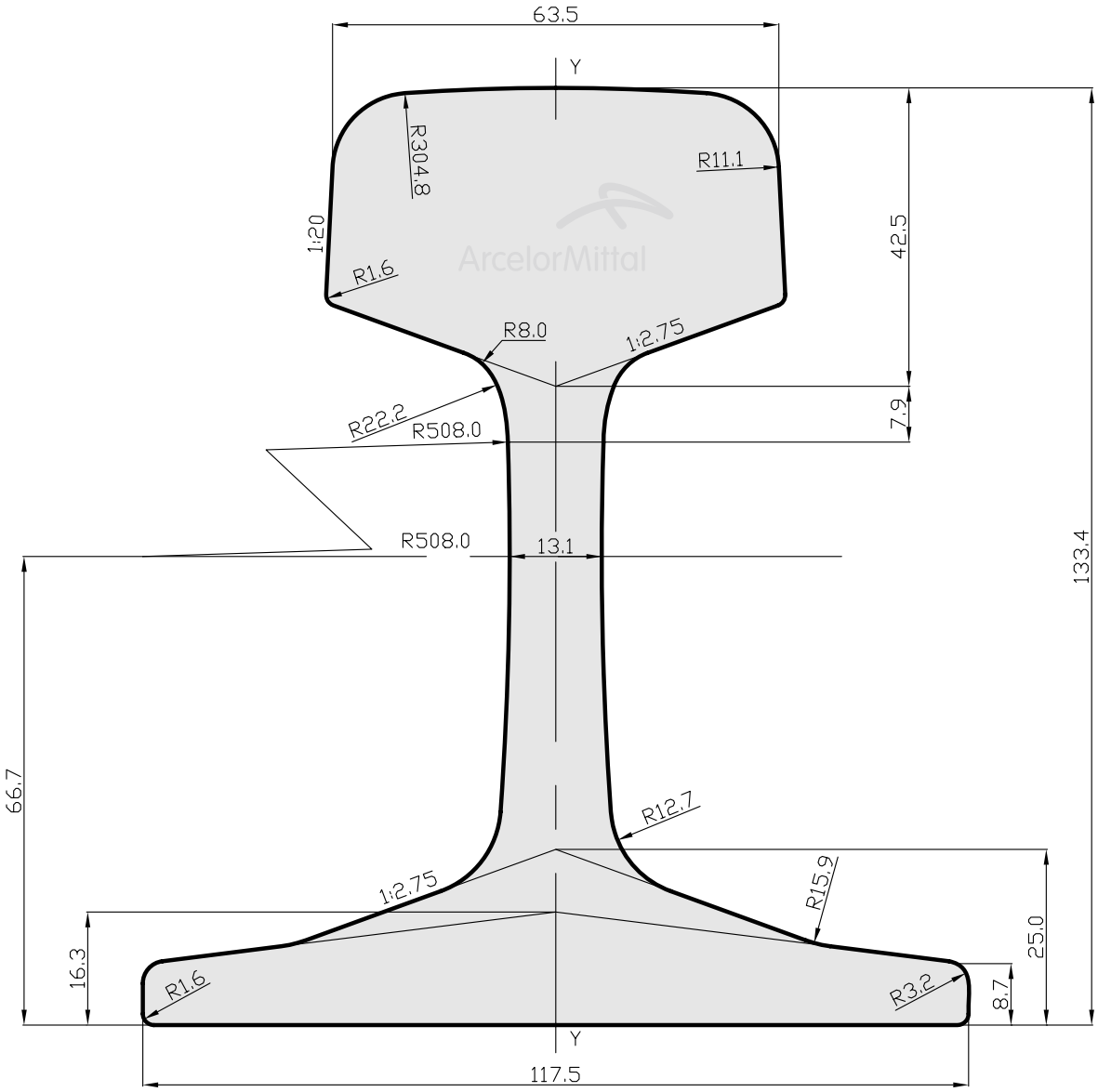

ArcelorMittal

BS80A

Mass / Masa		39,77 kg/m	Scale / Escala 1:1
Area / Área		50,66 cm^2	
Moment of inertia / Momento de inercia	X-X	1204,9 cm^4	
	Y-Y	219,6 cm^4	
Section modulus / Módulo de sección	X-X Head / Cabeza	177,8m cm^3	
	X-X Base / Pie	184,1 cm^3	
	Y-Y Axis / Eje	37,4 cm^3	

Crane rails
Carril de grúa

Standard / Normas P./Pág.

Din / Din

A45 71
A55 72
A65 73
A75 74
A100 75
A120..... 76
A150 77

American / Americana

CR104 (MRS51) 78
CR105 (MRS52) 79
CR135 (MRS67) 80
CR171 (MRS85) 81
CR175 (MRS87B)..... 82

Special / Especial

MRS73 83
MRS86..... 84
MRS87A..... 85
MRS125 86
MRS192 87
MRS221 88
AS86 89
CR73 90
CR100..... 91
CRS140..... 92
JKL55 93
SP100 94
SP120 95

Standard / Normas P./Pág.

Girder / Viga

GCRD42 96
GCRD45 97
GCRD108 98
GCRD183 99

ArcelorMittal

Crane rails / Carriles de grúa

DIN Standard / Norma DIN

A45

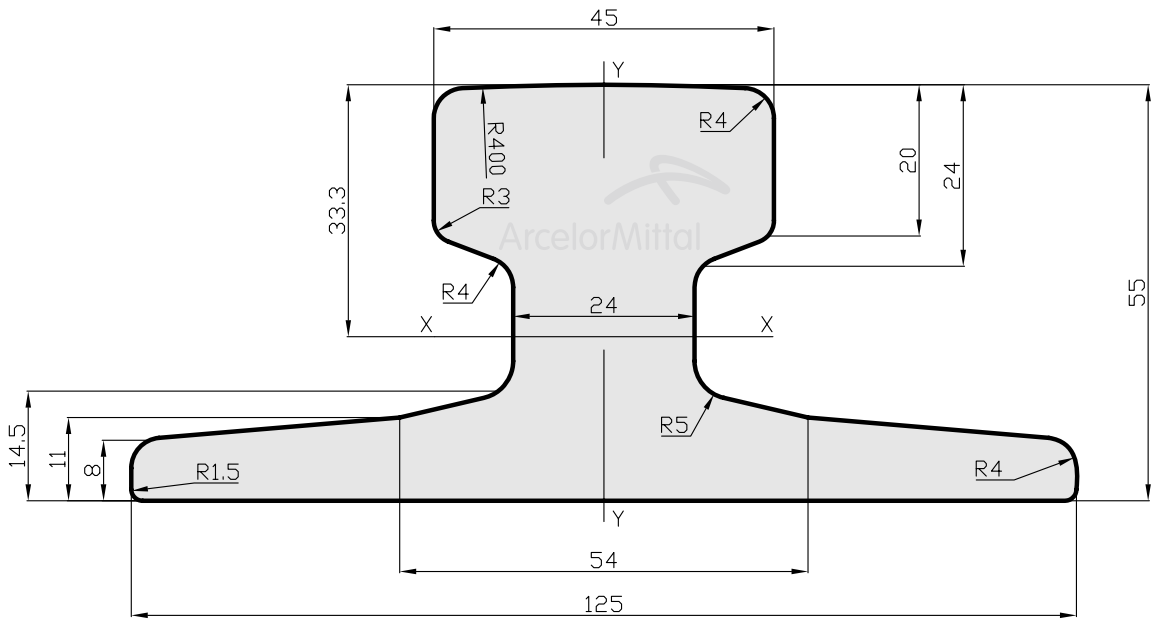

ArcelorMittal

A45

Mass / Masa		22,10 kg/m	Scale / Escala 1:1
Area / Área		28,20 cm²	
Moment of inertia / Momento de inercia	X-X	90,0 cm⁴	
	Y-Y	170,0 cm⁴	
Section modulus / Módulo de sección	X-X Head / Cabeza	27,0 cm³	
	X-X Base / Pie	41,5 cm³	
	Y-Y Axis / Eje	27,2 cm³	

ArcelorMittal

Crane rails / Carriles de grúa

DIN Standard / Norma DIN

A55

72

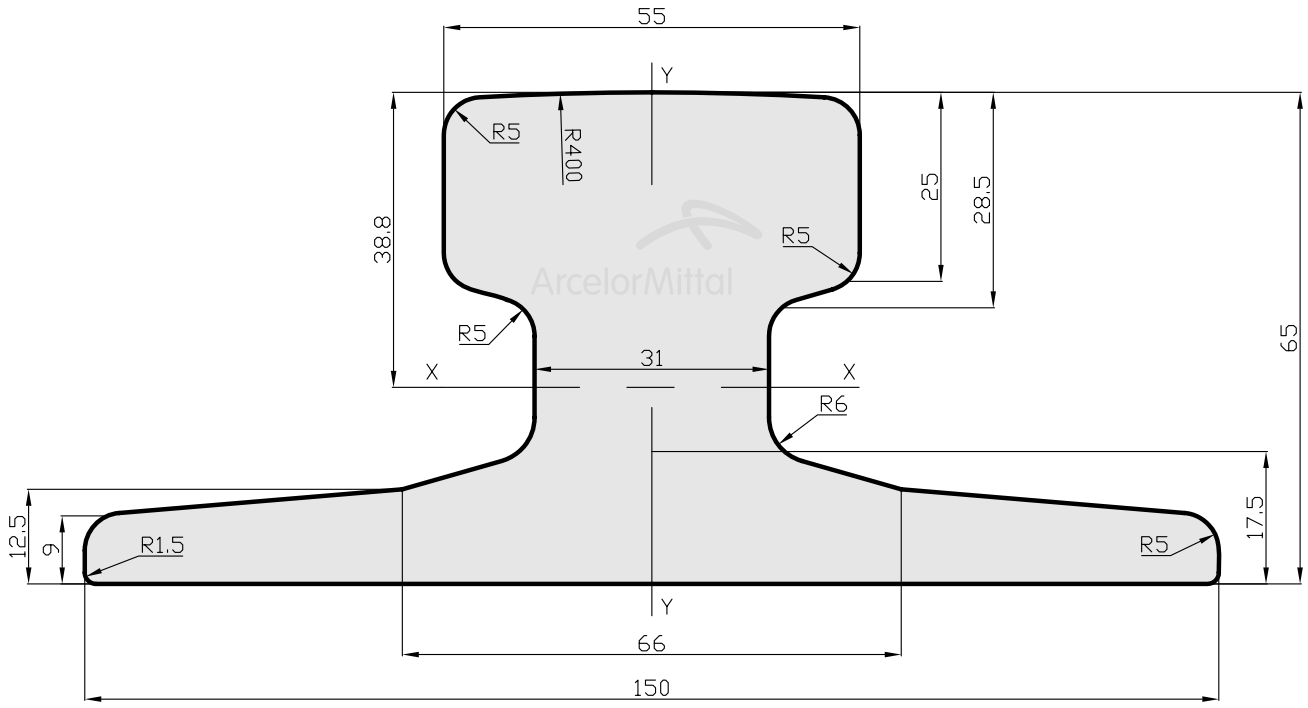

ArcelorMittal

A55

Mass / Masa		32,00 kg/m	Scale / Escala 1:1
Area / Área		40,70 cm^2	
Moment of inertia / Momento de inercia	X-X	182,0 cm^4	
	Y-Y	337,0 cm^4	
Section modulus / Módulo de sección	X-X Head / Cabeza	46,9 cm^3	
	X-X Base / Pie	68,6 cm^3	
	Y-Y Axis / Eje	44,9 cm^3	

ArcelorMittal

Crane rails / Carriles de grúa

DIN Standard / Norma DIN

A65

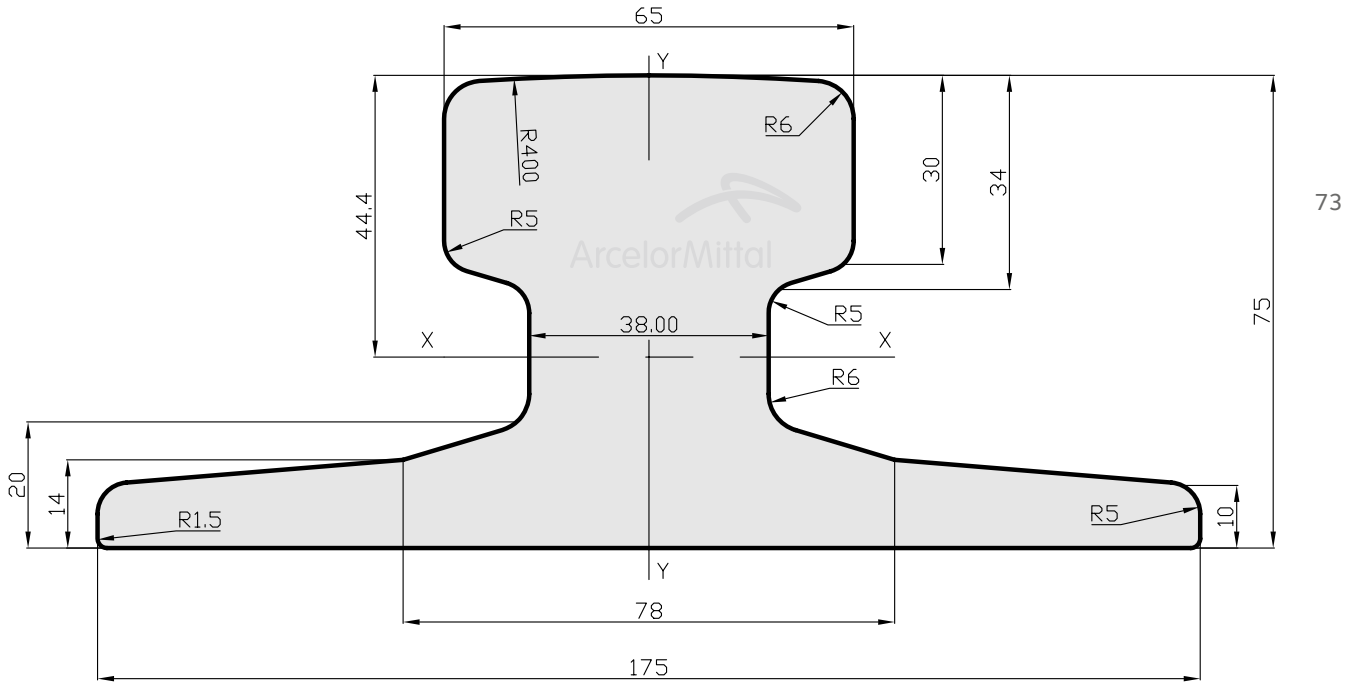

ArcelorMittal

A65

Mass / Masa		43,50 kg/m	Scale / Escala 1:1.2
Area / Área		55,40 cm^2	
Moment of inertia / Momento de inercia	X-X	327,0 cm^4	
	Y-Y	609,0 cm^4	
Section modulus / Módulo de sección	X-X Head / Cabeza	73,7 cm^3	
	X-X Base / Pie	105,3 cm^3	
	Y-Y Axis / Eje	69,6 cm^3	

ArcelorMittal

Crane rails / Carriles de grúa

DIN Standard / Norma DIN

A75

74

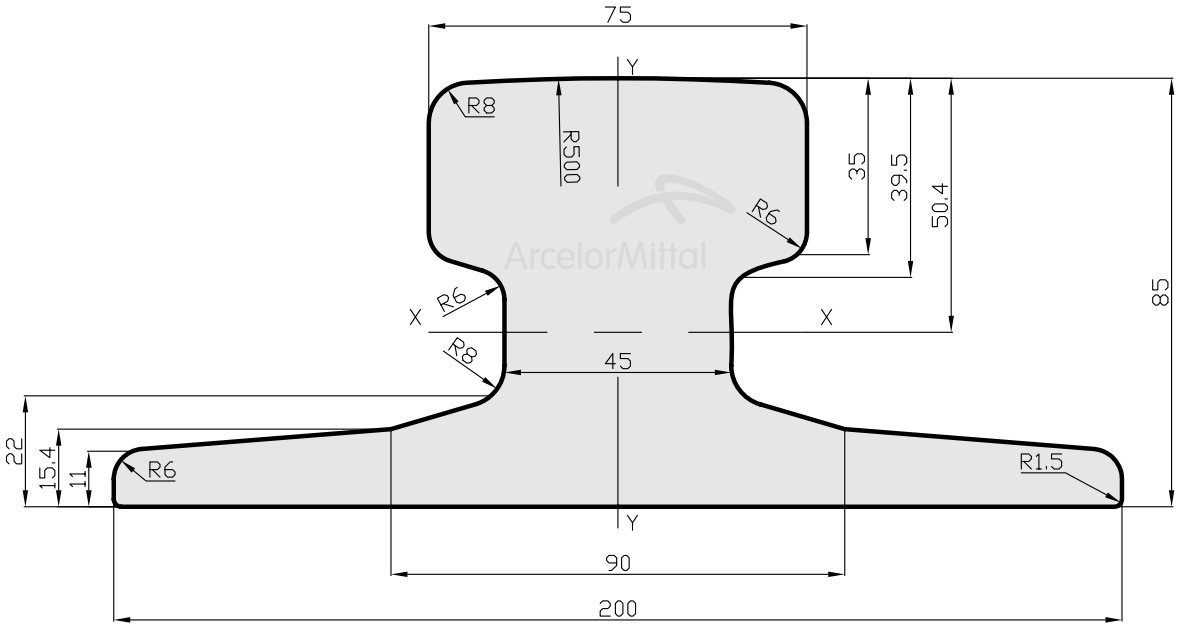

Mass / Masa		56,60 kg/m	Scale / Escala 1:1.5
Area / Área		72,10 cm²	
Moment of inertia / Momento de inercia	X-X	545,0 cm⁴	
	Y-Y	1010,0 cm⁴	
Section modulus / Módulo de sección	X-X Head / Cabeza	109,0 cm³	
	X-X Base / Pie	153,5 cm³	
	Y-Y Axis / Eje	101,0 cm³	

ArcelorMittal

A75

ArcelorMittal

Crane rails / Carriles de grúa

DIN Standard / Norma DIN

A100

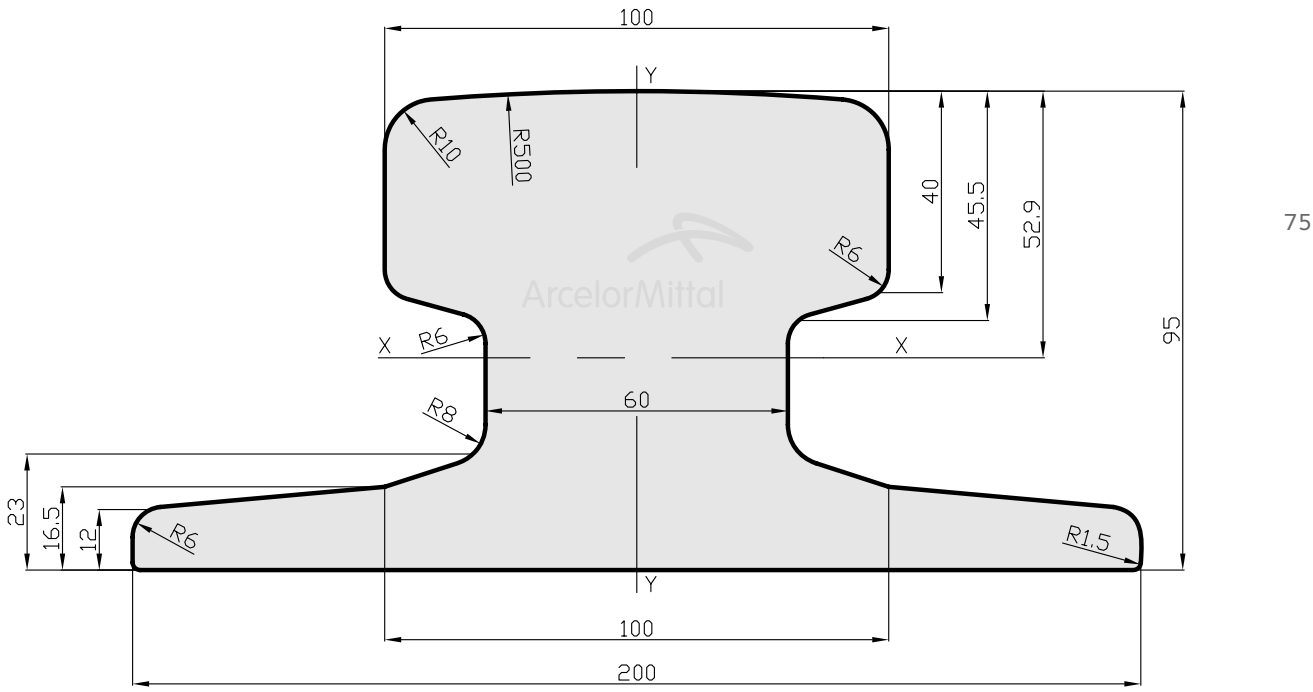

ArcelorMittal

A100

Mass / Masa		75,20 kg/m	Scale / Escala 1:1.5
Area / Área		95,60 cm^2	
Moment of inertia / Momento de inercia	X-X	888,0 cm^4	
	Y-Y	1360,0 cm^4	
Section modulus / Módulo de sección	X-X Head / Cabeza	170,0 cm^3	
	X-X Base / Pie	203,3 cm^3	
	Y-Y Axis / Eje	136,0 cm^3	

ArcelorMittal

Crane rails / Carriles de grúa

DIN Standard / Norma DIN

A120

76

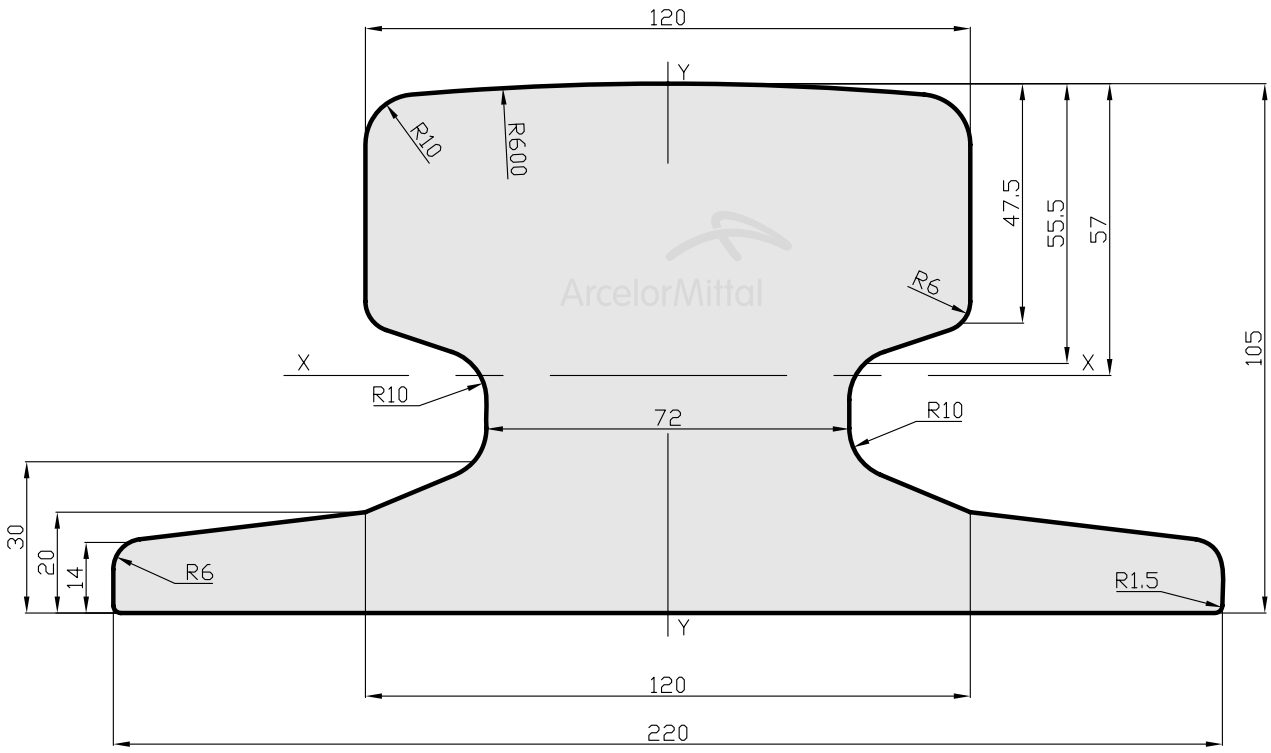

ArcelorMittal

A120

Mass / Masa		101,30 kg/m	Scale / Escala 1:1.5
Area / Área		129,00 cm^2	
Moment of inertia / Momento de inercia	X-X	1420,0 cm^4	
	Y-Y	2370,0 cm^4	
Section modulus / Módulo de sección	X-X Head / Cabeza	249,0 cm^3	
	X-X Base / Pie	289,0 cm^3	
	Y-Y Axis / Eje	215,0 cm^3	

ArcelorMittal

Crane rails / Carriles de grúa

DIN Standard / Norma DIN

A150

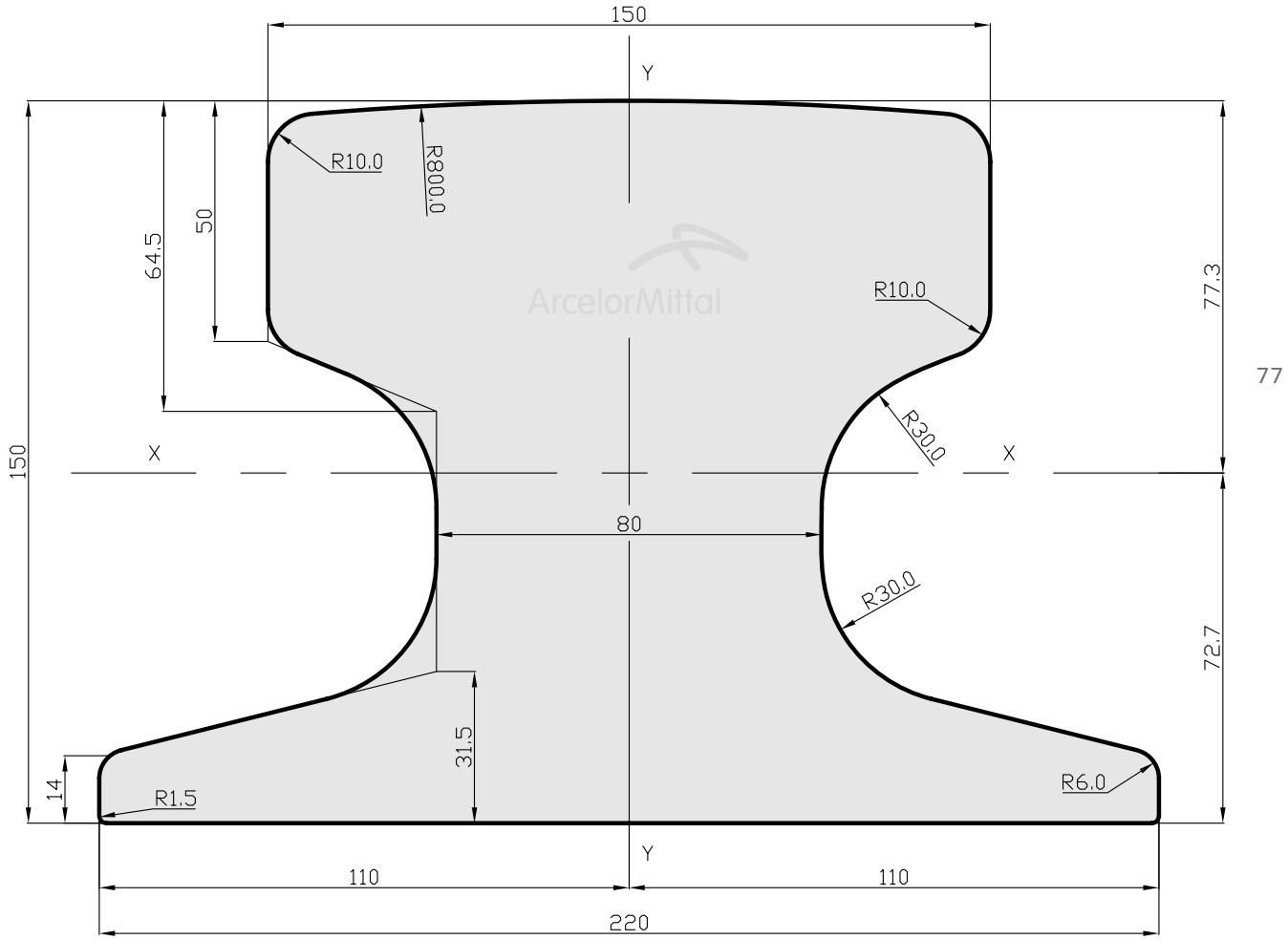

ArcelorMittal

A150

Mass / Masa		150,30 kg/m	Scale / Escala 1:1.5
Area / Área		191,40 cm²	
Moment of inertia / Momento de inercia	X-X	4373,0 cm⁴	
	Y-Y	3805,0 cm⁴	
Section modulus / Módulo de sección	X-X Head / Cabeza	601,5 cm³	
	X-X Base / Pie	345,9 cm³	
	Y-Y Axis / Eje	345,9 cm³	

ArcelorMittal

Crane rails / Carriles de grúa

American Standard / Norma Americana

CR104
(MRS 51)

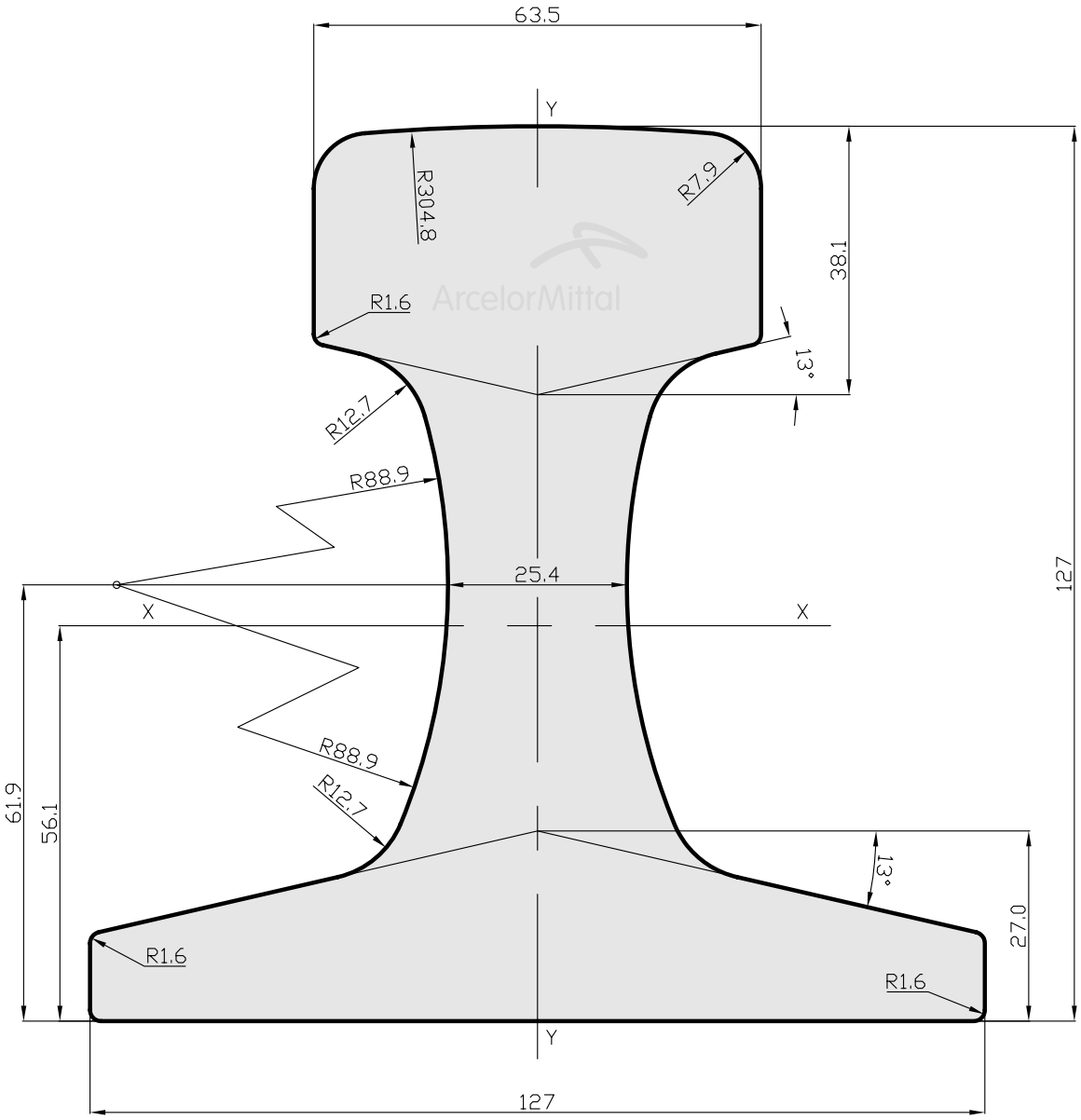

78

ArcelorMittal

CR104

Mass / Masa		51,59 kg/m	Scale / Escala 1:1
Area / Área		66,39 cm^2	
Moment of inertia / Momento de inercia	X-X	1242,0 cm^4	
	Y-Y	356,0 cm^4	
Section modulus / Módulo de sección	X-X Head / Cabeza	175,2 cm^3	
	X-X Base / Pie	221,3 cm^3	
	Y-Y Axis / Eje	56,2 cm^3	

ArcelorMittal

Crane rails / Carriles de grúa

American Standard / Norma Americana

CR105
(MRS 52)

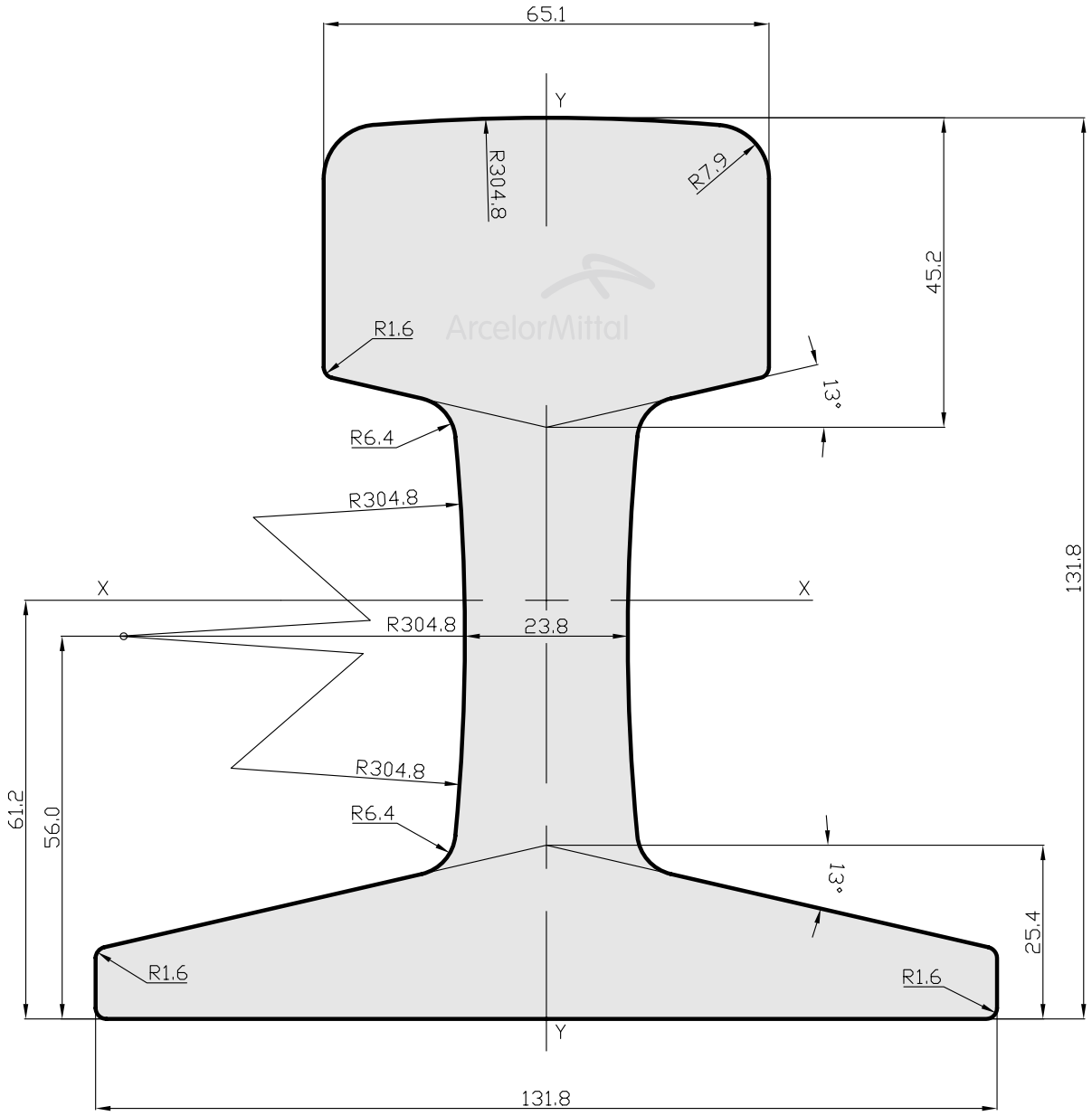

ArcelorMittal

CR105

Mass / Masa		52,09 kg/m	Scale / Escala 1:1
Area / Área		66,45 cm²	
Moment of inertia / Momento de inercia	X-X	1432,0 cm⁴	
	Y-Y	361,4 cm⁴	
Section modulus / Módulo de sección	X-X Head / Cabeza	203,0 cm³	
	X-X Base / Pie	225 cm³	
	Y-Y Axis / Eje	54,9 cm³	

ArcelorMittal

Crane rails / Carriles de grúa

American Standard / Norma Americana

CR135
(MRS 67)

80

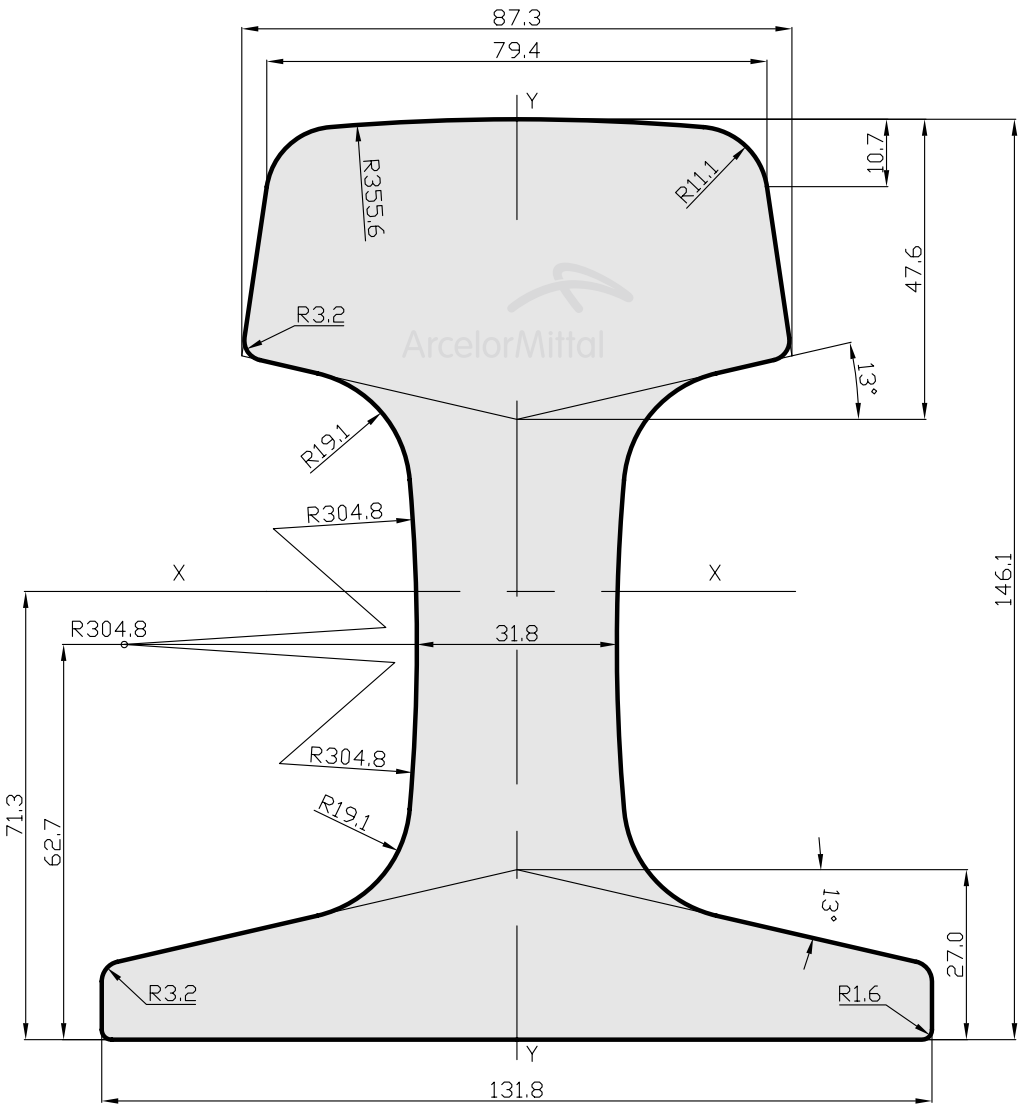

ArcelorMittal

CR135

Mass / Masa		66,97 kg/m	Scale / Escala 1:1.2
Area / Área		85,94 cm^2	
Moment of inertia / Momento de inercia	X-X	2105,0 cm^4	
	Y-Y	503,0 cm^4	
Section modulus / Módulo de sección	X-X Head / Cabeza	282,0 cm^3	
	X-X Base / Pie	296,5 cm^3	
	Y-Y Axis / Eje	76,4 cm^3	

ArcelorMittal

Crane rails / Carriles de grúa

American Standard / Norma Americana

CR171
(MRS 85)

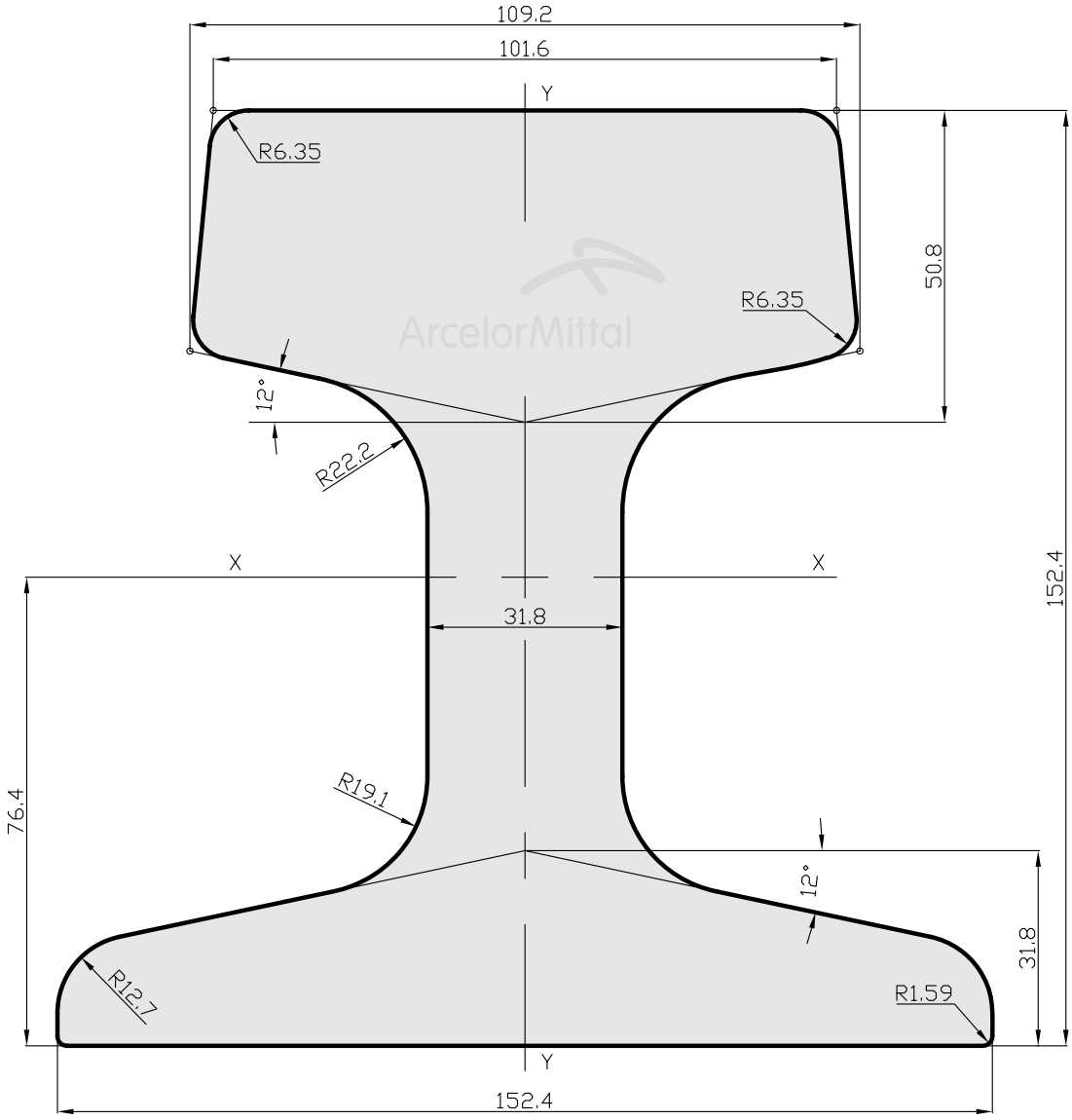

ArcelorMittal

CR171

Mass / Masa		84,83 kg/m	Scale / Escala 1:1.2
Area / Área		108,45 cm²	
Moment of inertia / Momento de inercia	X-X	3055,0 cm⁴	
	Y-Y	991,0 cm⁴	
Section modulus / Módulo de sección	X-X Head / Cabeza	400,0 cm³	
	X-X Base / Pie	400,2 cm³	
	Y-Y Axis / Eje	130,0 cm³	

ArcelorMittal

Crane rails / Carriles de grúa

American Standard / Norma Americana

CR175
(MRS 87B)

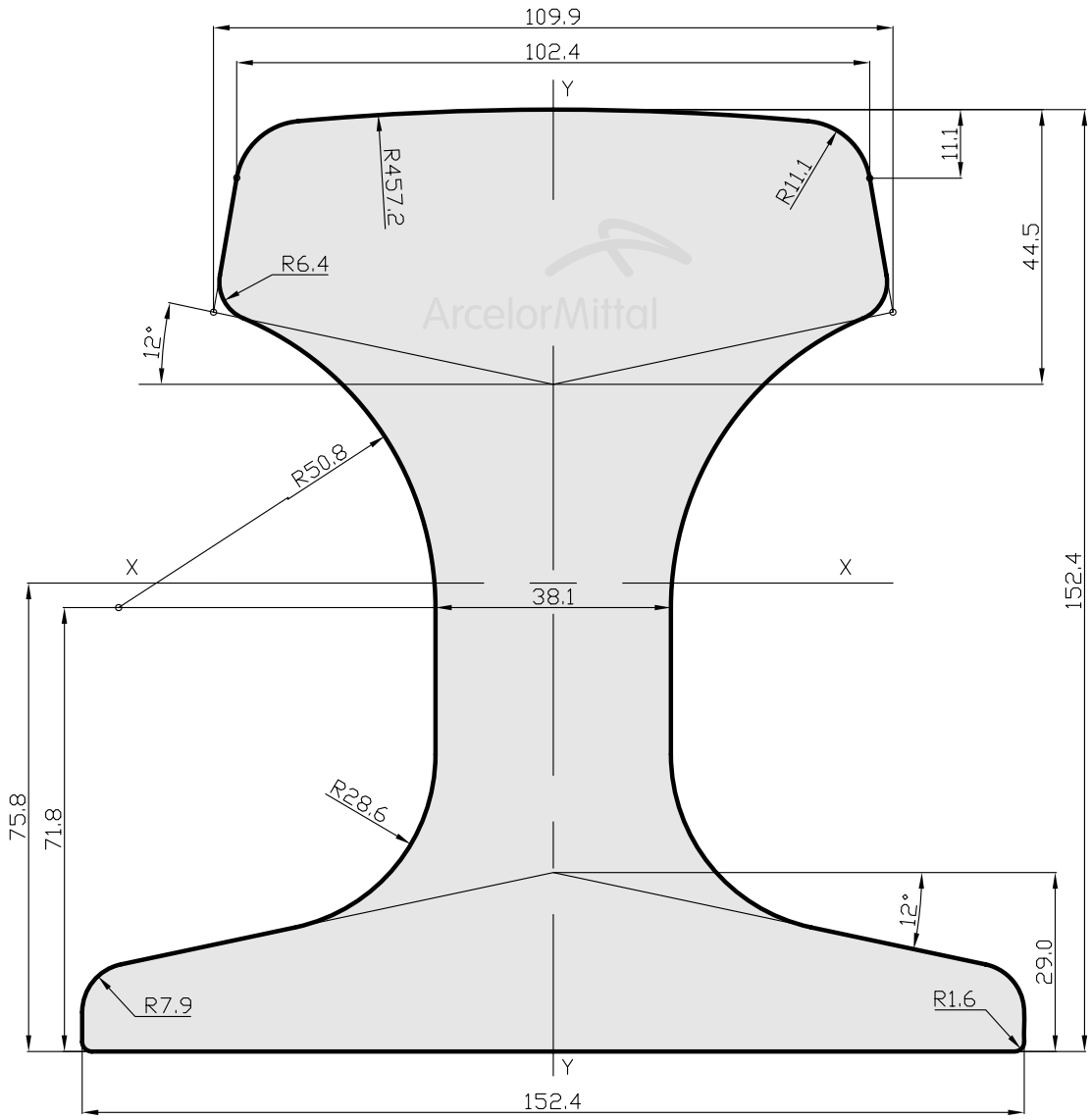

82

ArcelorMittal

CR175

Mass / Masa		86,80 kg/m	Scale / Escala 1:1.2
Area / Área		110,45 cm²	
Moment of inertia / Momento de inercia	X-X	2923,0 cm⁴	
	Y-Y	901,0 cm⁴	
Section modulus / Módulo de sección	X-X Head / Cabeza	381,0 cm³	
	X-X Base / Pie	387,4 cm³	
	Y-Y Axis / Eje	118,0 cm³	

ArcelorMittal

Crane rails / Carriles de grúa

Special Standard / Normas Especiales

MRS73

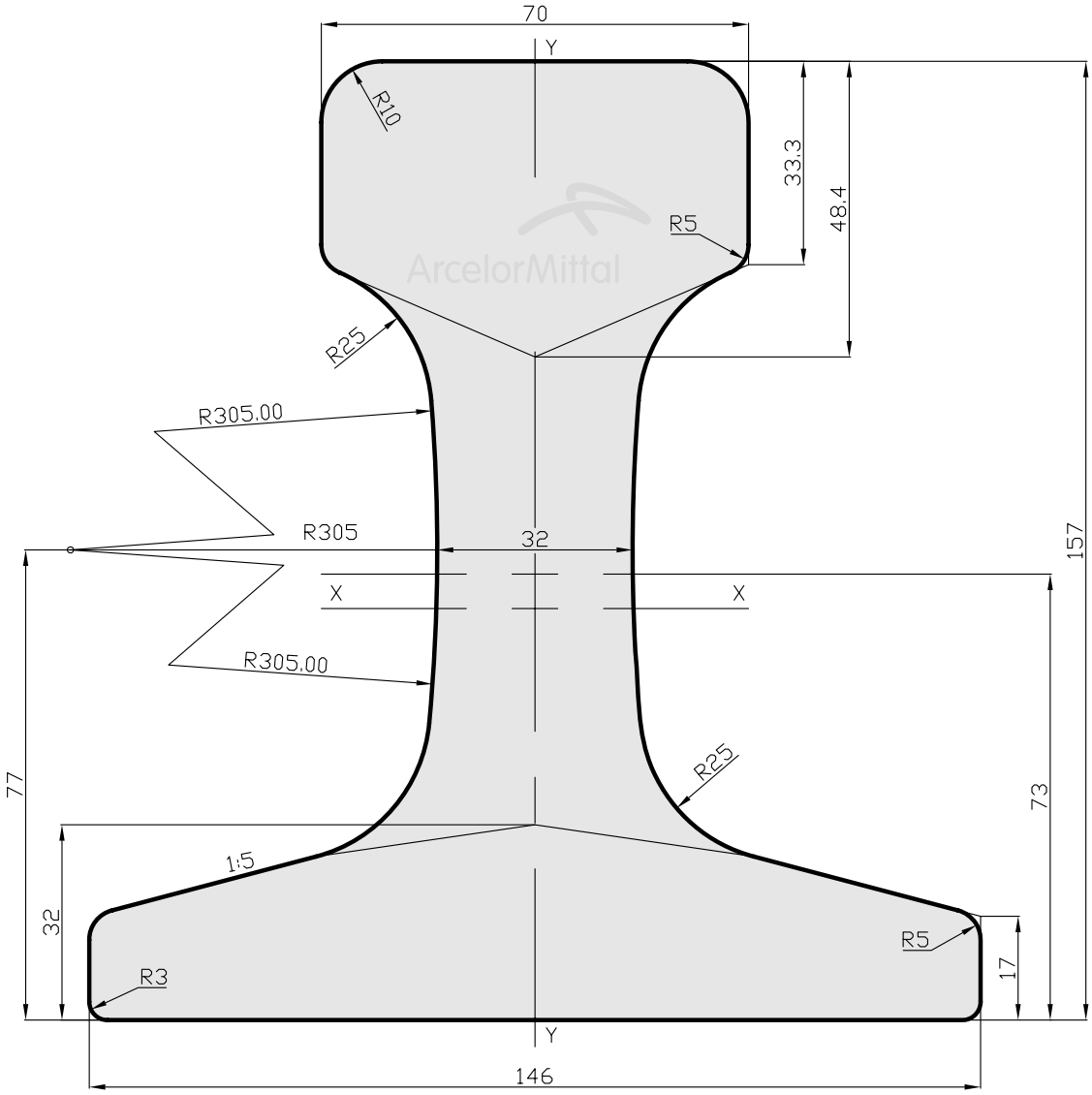

ArcelorMittal

MRS73

Mass / Masa		73,63 kg/m	Scale / Escala 1:1.2
Area / Área		93,80 cm^2	
Moment of inertia / Momento de inercia	X-X	2660,1 cm^4	
	Y-Y	671,9 cm^4	
Section modulus / Módulo de sección	X-X Head / Cabeza	391,2 cm^3	

ArcelorMittal

Crane rails / Carriles de grúa

Special Standard / Normas Especiales

MRS86

84

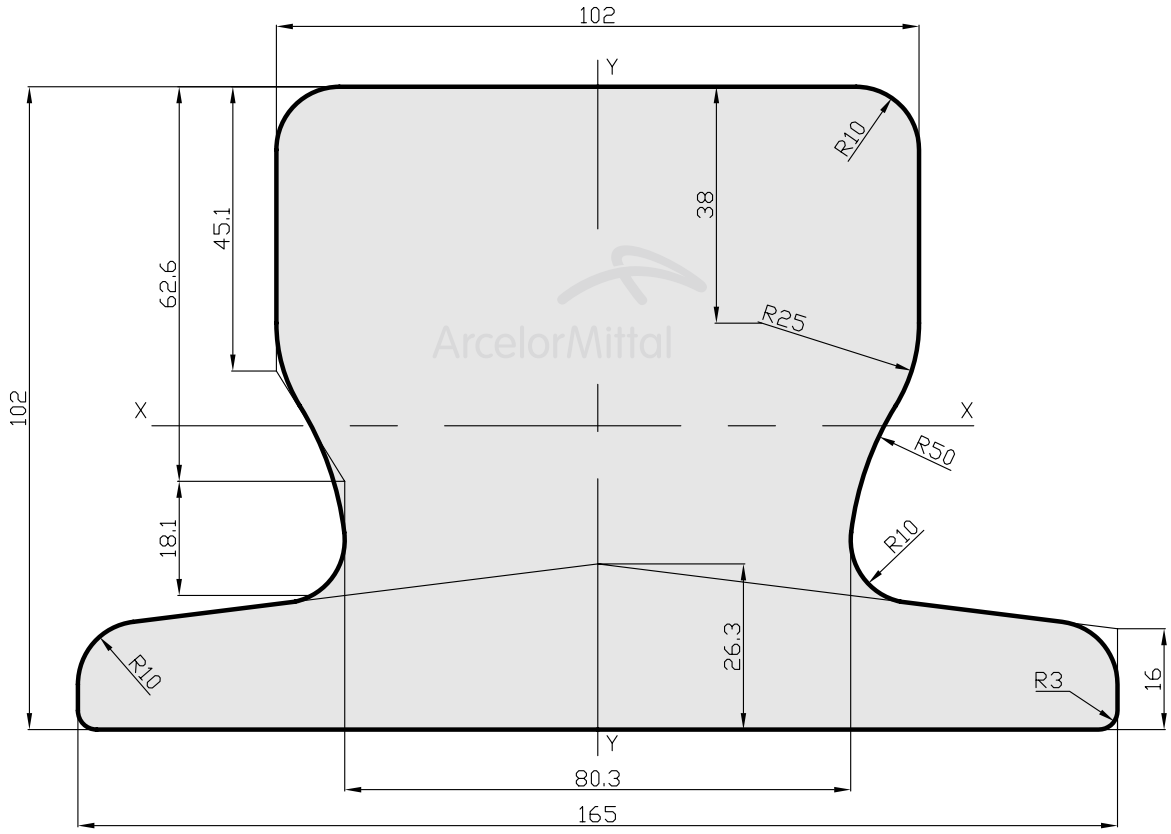

ArcelorMittal

MRS86

Mass / Masa		85,50 kg/m	Scale / Escala 1:1.2
Area / Área		108,90 cm^2	
Moment of inertia / Momento de inercia	X-X	1052,7 cm^4	
	Y-Y	1251,7 cm^4	
Section modulus / Módulo de sección	X-X Head / Cabeza	221,6 cm^3	

Special Standard / Normas Especiales

MRS87A

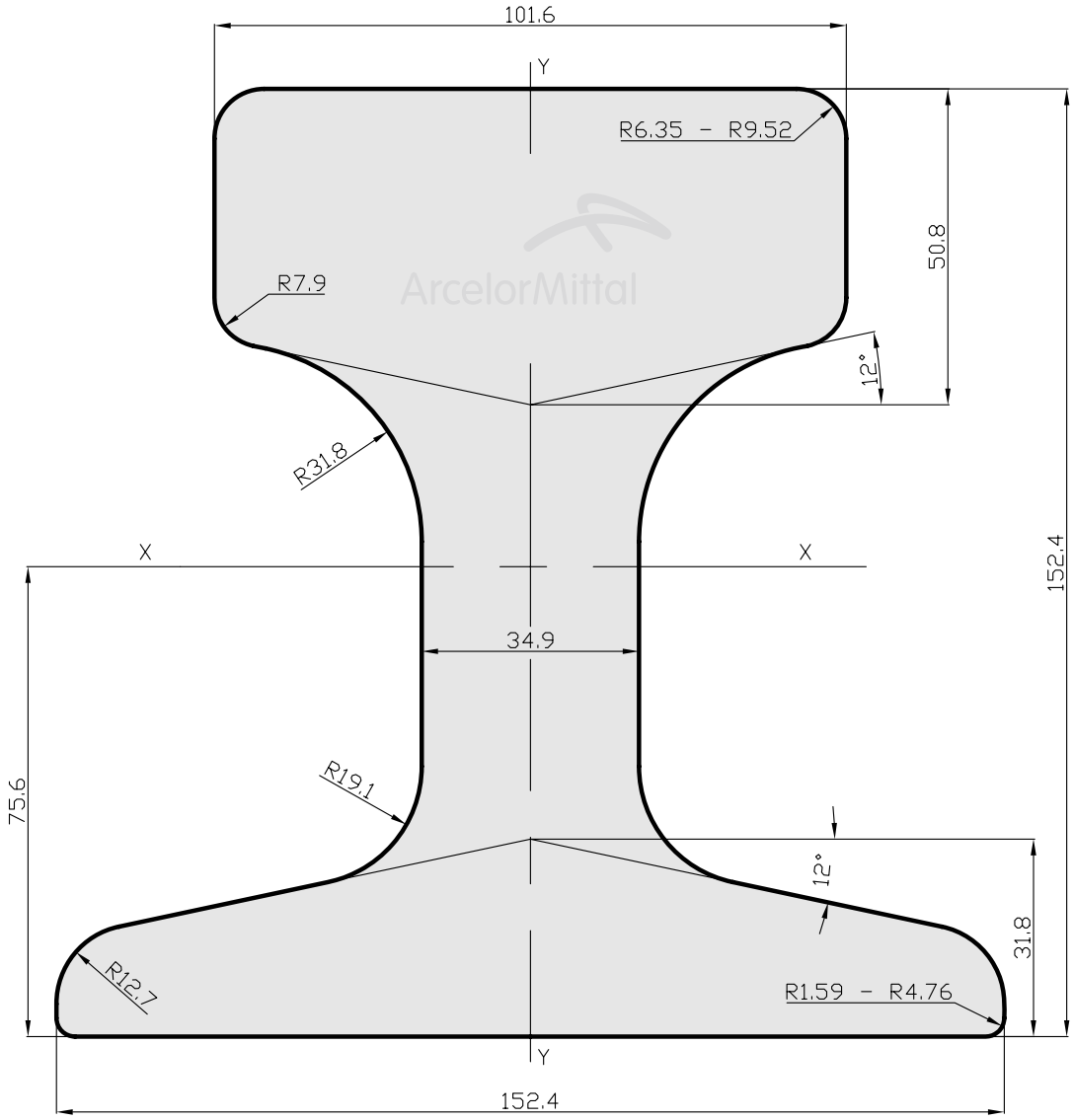

ArcelorMittal

MRS87A

Mass / Masa		86,80 kg/m	Scale / Escala 1:1.2
Area / Área		111,28 cm^2	
Moment of inertia / Momento de inercia	X-X	3068,0 cm^4	
	Y-Y	975,0 cm^4	
Section modulus / Módulo de sección	X-X Head / Cabeza	400,0 cm^3	
	X-X Base / Pie	127,0 cm^3	

ArcelorMittal

Crane rails / Carriles de grúa

Special Standard / Normas Especiales

MRS125

86

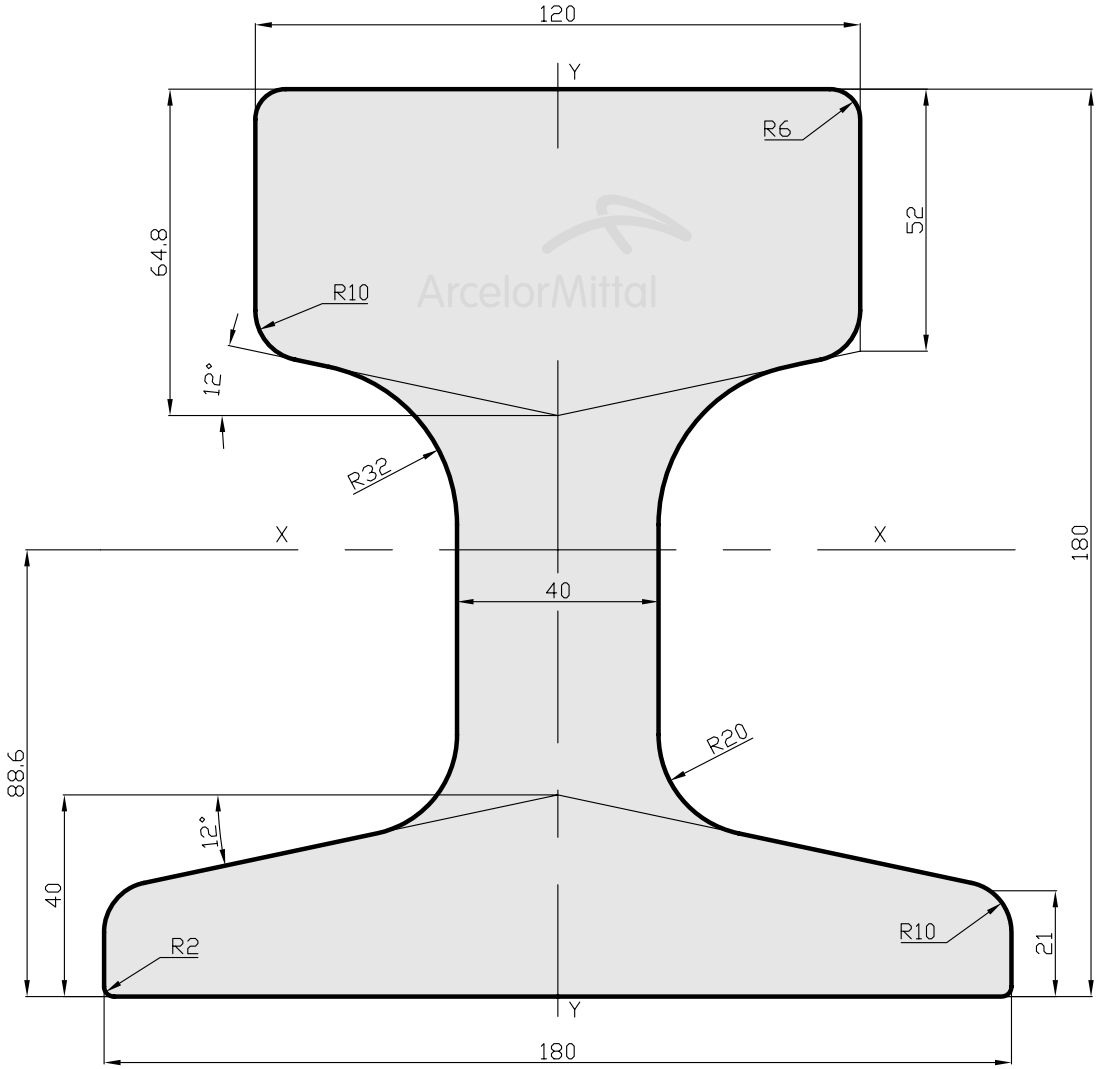

ArcelorMittal

MRS125

Mass / Masa		125,00 kg/m	Scale / Escala 1:1.5
Area / Área		160,25 cm^2	
Moment of inertia / Momento de inercia	X-X	6225,0 cm^4	
	Y-Y	2250,0 cm^4	
Section modulus / Módulo de sección	X-X Head / Cabeza	681,0 cm^3	
	X-X Base / Pie	250,0 cm^3	

ArcelorMittal

Crane rails / Carriles de grúa

Special Standard / Normas Especiales

MRS192

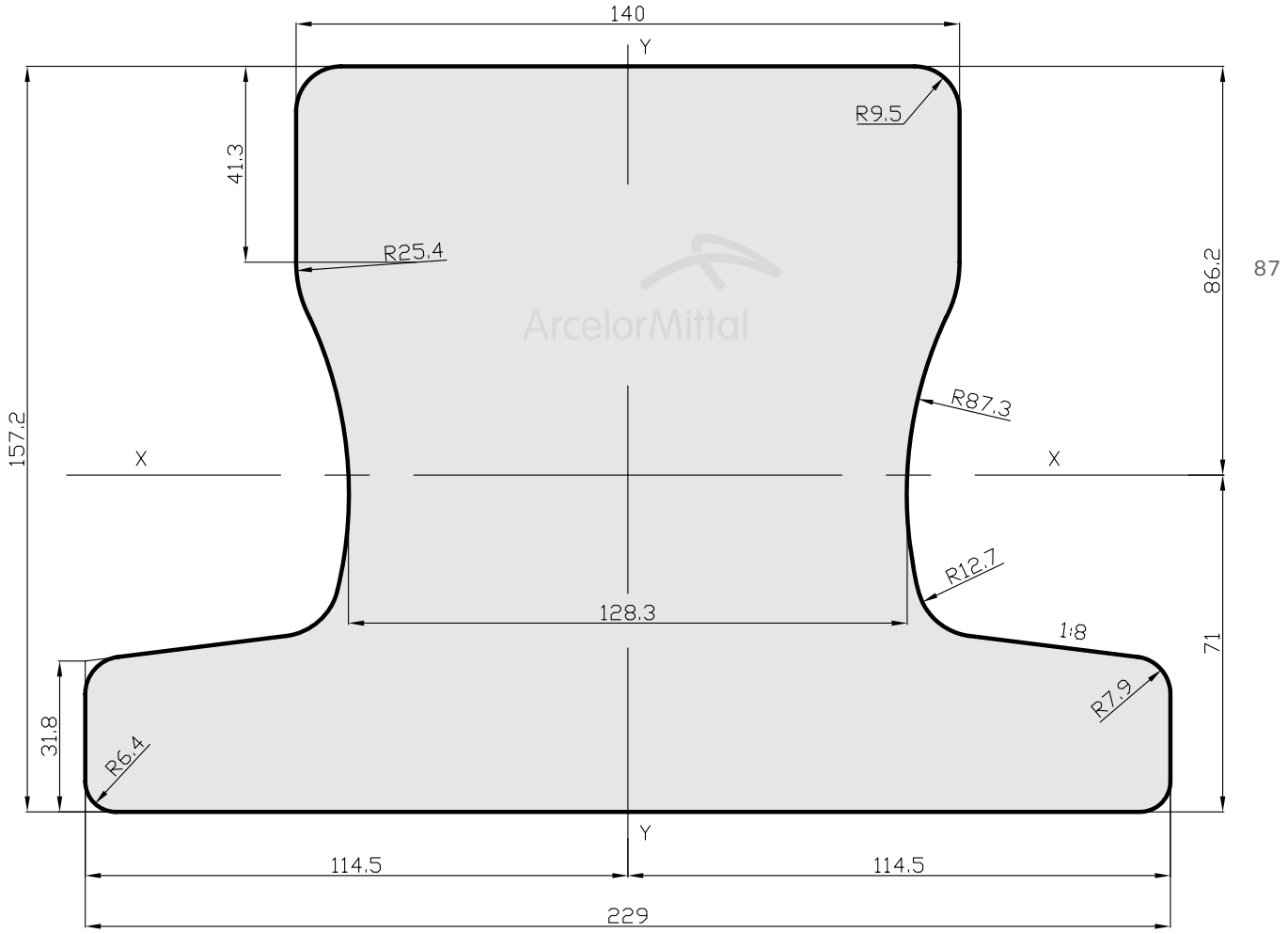

ArcelorMittal

MRS192

Mass / Masa		192,00 kg/m	Scale / Escala 1:1.5
Area / Área		244,50 cm^2	
Moment of inertia / Momento de inercia	X-X	5516,0 cm^4	
	Y-Y	5972,0 cm^4	
Section modulus / Módulo de sección	X-X Head / Cabeza	776,9 cm^3	
	X-X Base / Pie	521,6 cm^3	

ArcelorMittal

Crane rails / Carriles de grúa

Special Standard / Normas Especiales

MRS221

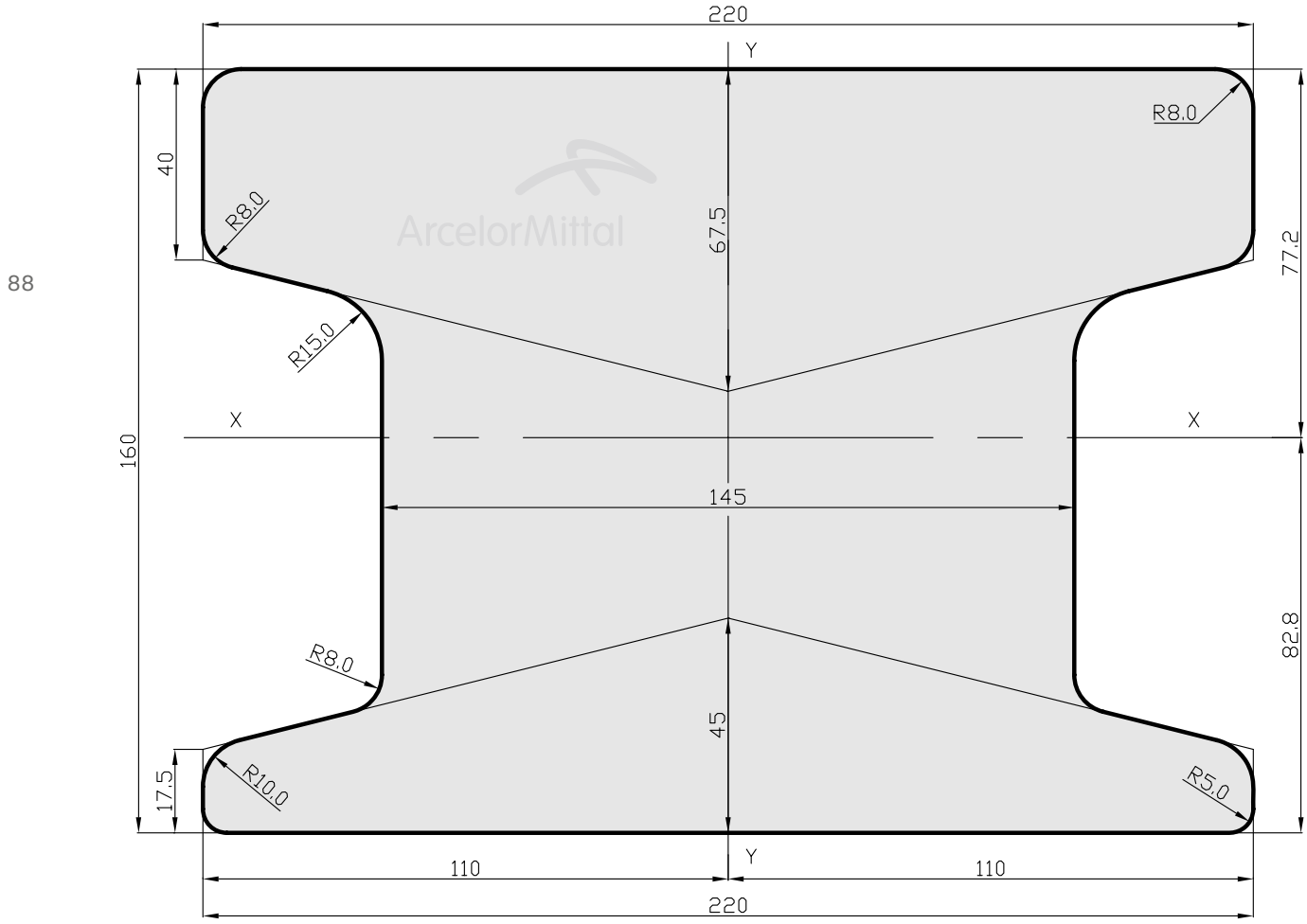

ArcelorMittal

MRS221

Mass / Masa		221,40 kg/m	Scale / Escala 1:1.5
Area / Área		282,10 cm^2	
Moment of inertia / Momento de inercia	X-X	6861,9 cm^4	
	Y-Y	8167,3 cm^4	
Section modulus / Módulo de sección	X-X Head / Cabeza	828,7 cm^3	
	X-X Base / Pie	742,5 cm^3	

Special Standard / Normas Especiales

AS86

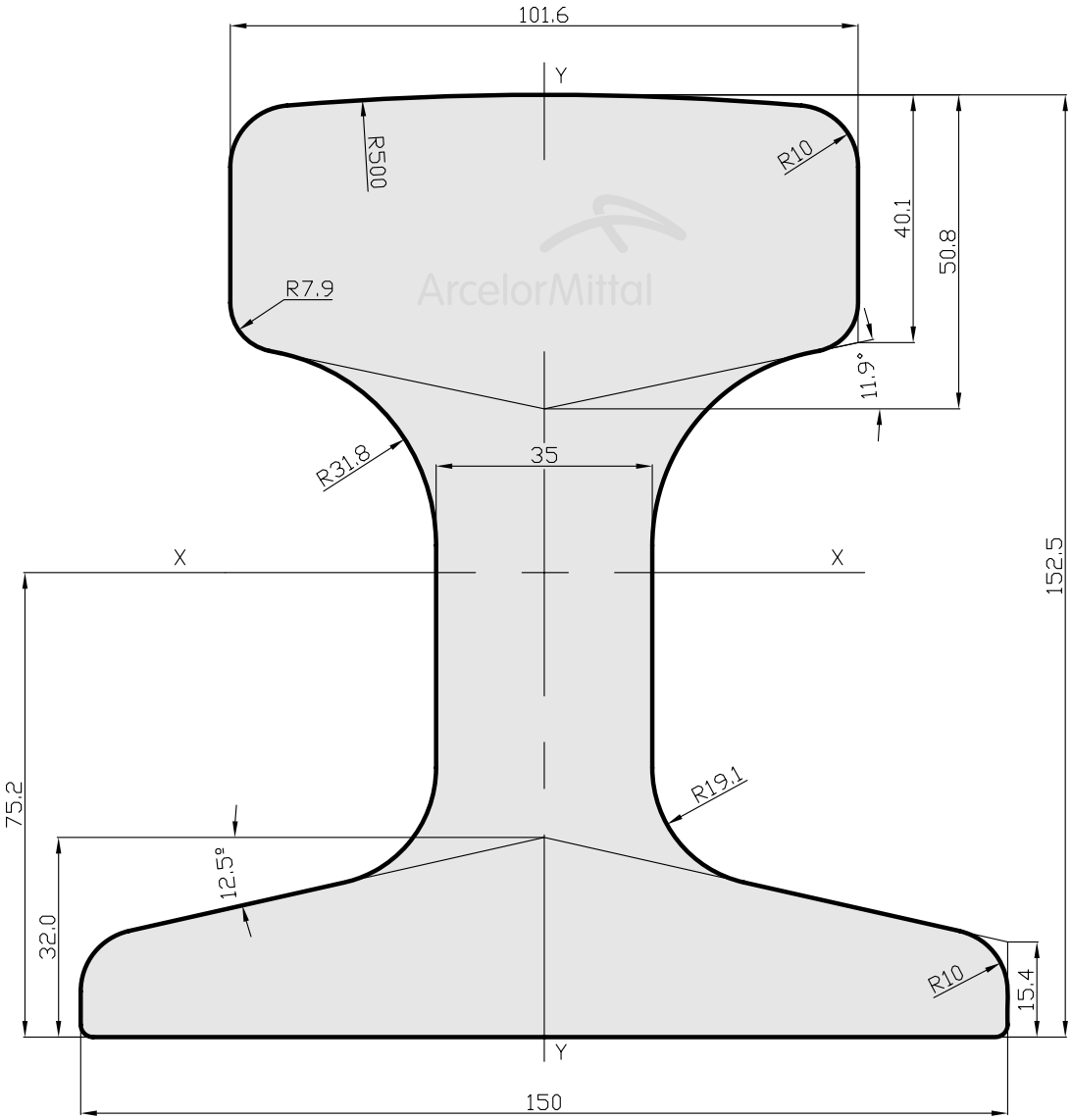

ArcelorMittal

AS86

Mass / Masa		85,88 kg/m	Scale / Escala 1:1.2
Area / Área		109,40 cm²	
Moment of inertia / Momento de inercia	X-X	2968,0 cm⁴	
	Y-Y	933,0 cm⁴	
Section modulus / Módulo de sección	X-X Head / Cabeza	394,0 cm³	
	X-X Base / Pie	124,0 cm³	

ArcelorMittal

Crane rails / Carriles de grúa

Special Standard / Normas Especiales

CR73

90

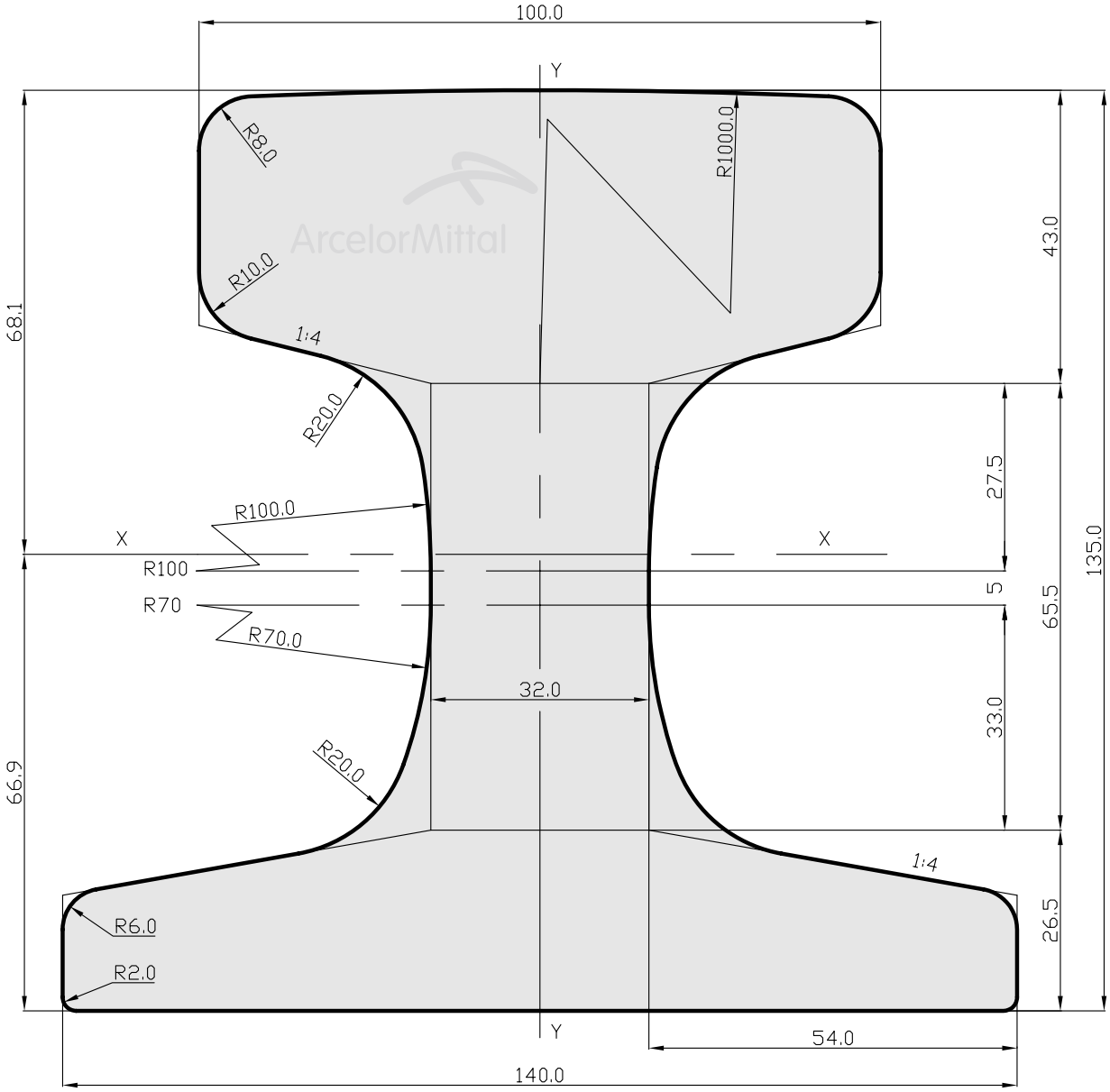

ArcelorMittal

CR73

Mass / Masa		73,30 kg/m	Scale / Escala 1:1
Area / Área		93,40 cm^2	
Moment of inertia / Momento de inercia	X-X	2004,0 cm^4	
	Y-Y	719,5 cm^4	
Section modulus / Módulo de sección	X-X Head / Cabeza	299,5 cm^3	
	X-X Base / Pie	294,2 cm^3	

ArcelorMittal

Crane rails / Carriles de grúa

Special Standard / Normas Especiales

CR100

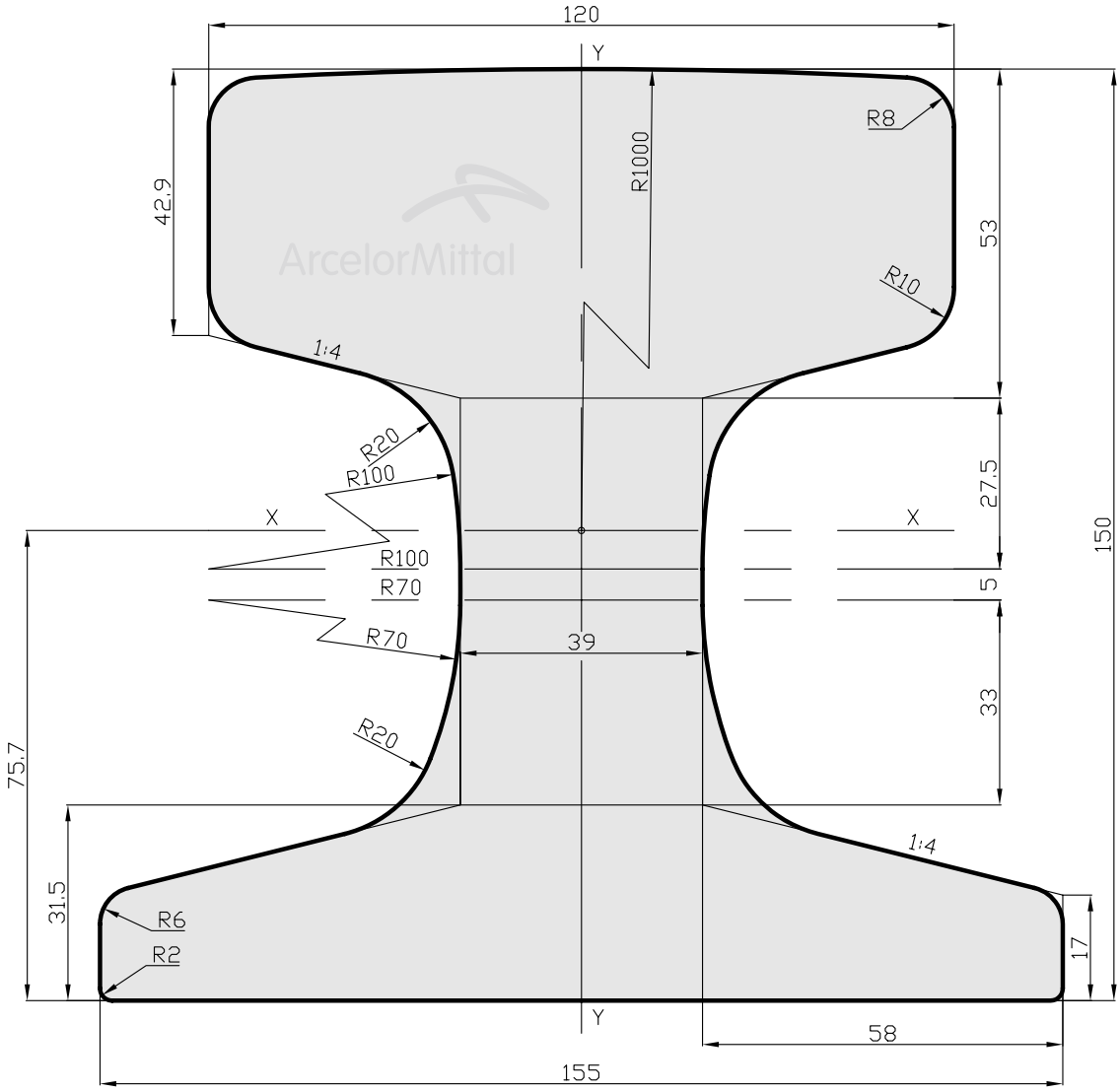

ArcelorMittal

CR100

Mass / Masa		100,20 kg/m	Scale / Escala 1:1.2
Area / Área		127,70 cm²	
Moment of inertia / Momento de inercia	X-X	3272,0 cm⁴	
	Y-Y	1362,0 cm⁴	
Section modulus / Módulo de sección	X-X Head / Cabeza	432,2 cm³	
	X-X Base / Pie	440,4 cm³	

ArcelorMittal

Crane rails / Carriles de grúa

Special Standard / Normas Especiales

CRS140

92

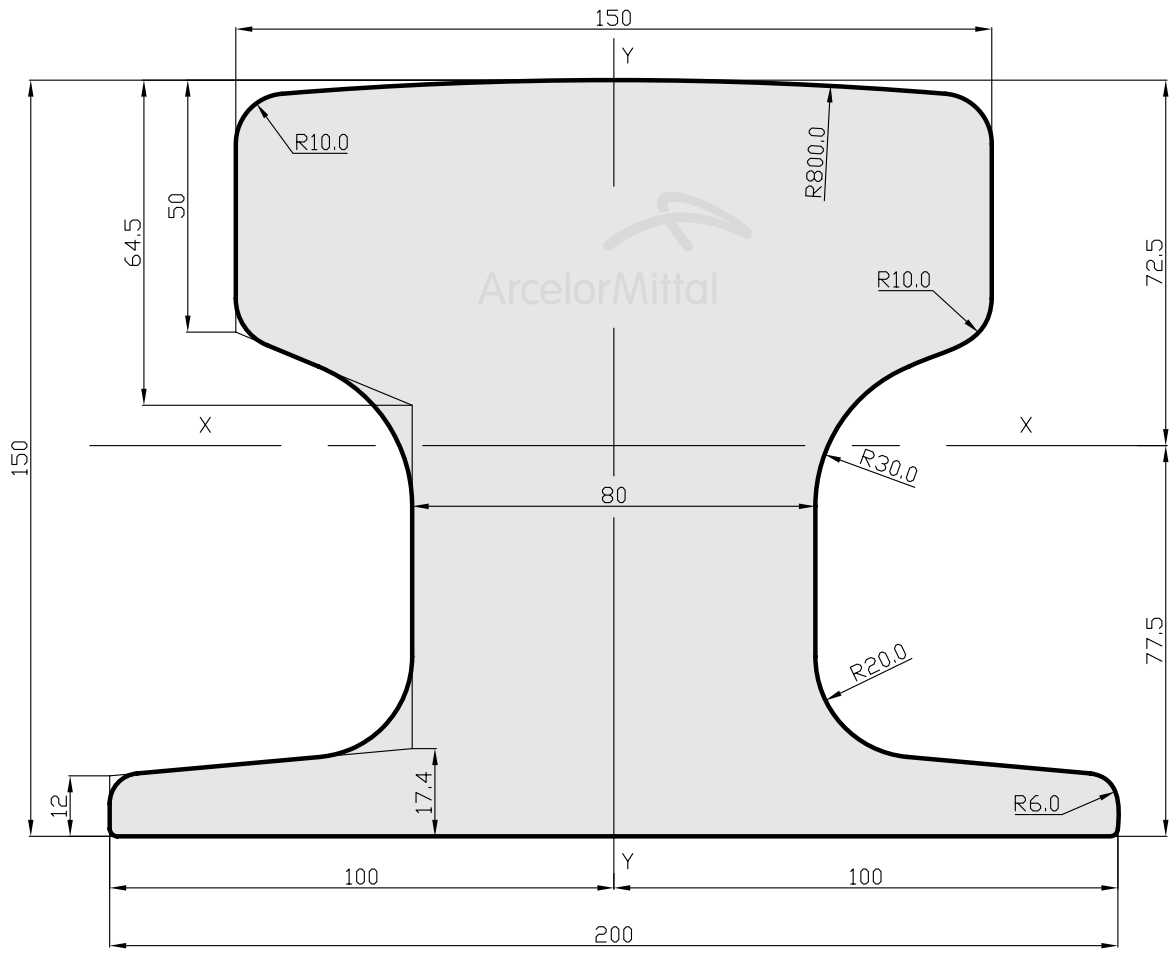

ArcelorMittal

CRS140

Mass / Masa		139,80 kg/m	Scale / Escala 1:1.5
Area / Área		178,10 cm²	
Moment of inertia / Momento de inercia	X-X	3938,0 cm⁴	
Section modulus / Módulo de sección	X-X Head / Cabeza	508,1 cm³	
	X-X Base / Pie	543,2 cm³	

Special Standard / Normas Especiales

JKL55

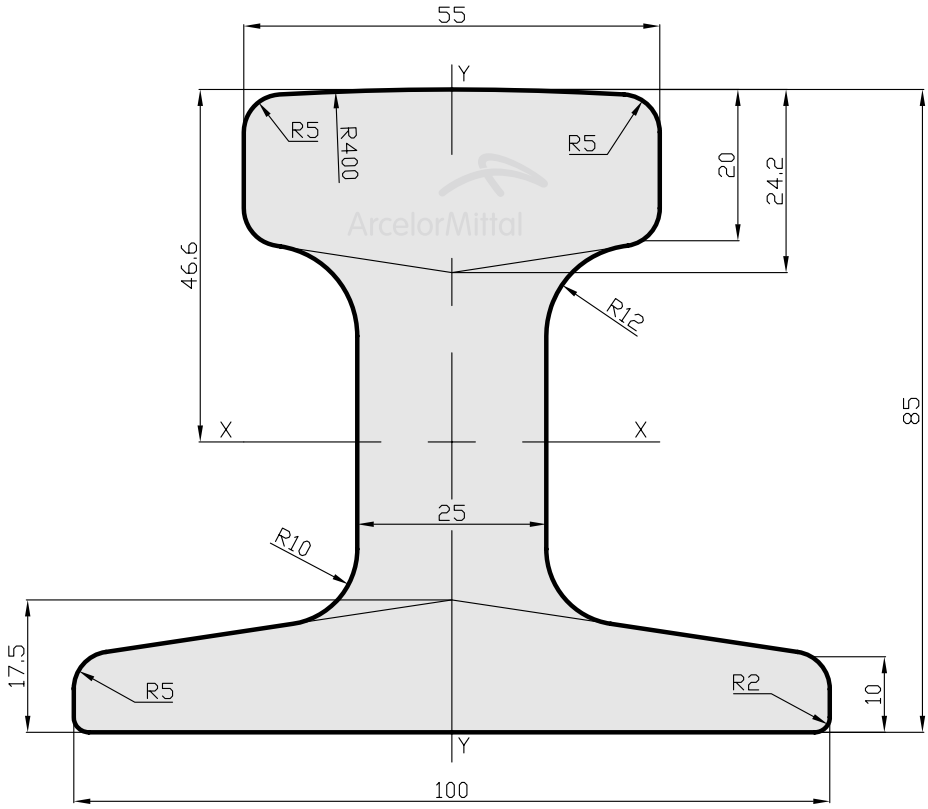

ArcelorMittal

JKL55

Mass / Masa		29,60 kg/m	Scale / Escala 1:1
Area / Área		37,70 cm^2	
Moment of inertia / Momento de inercia	X-X	309,5 cm^4	
	Y-Y	130,5 cm^4	
Section modulus / Módulo de sección	X-X Head / Cabeza	66,4 cm^3	
	X-X Base / Pie	26,1 cm^3	

ArcelorMittal

Crane rails / Carriles de grúa

Special Standard / Normas Especiales

SP100

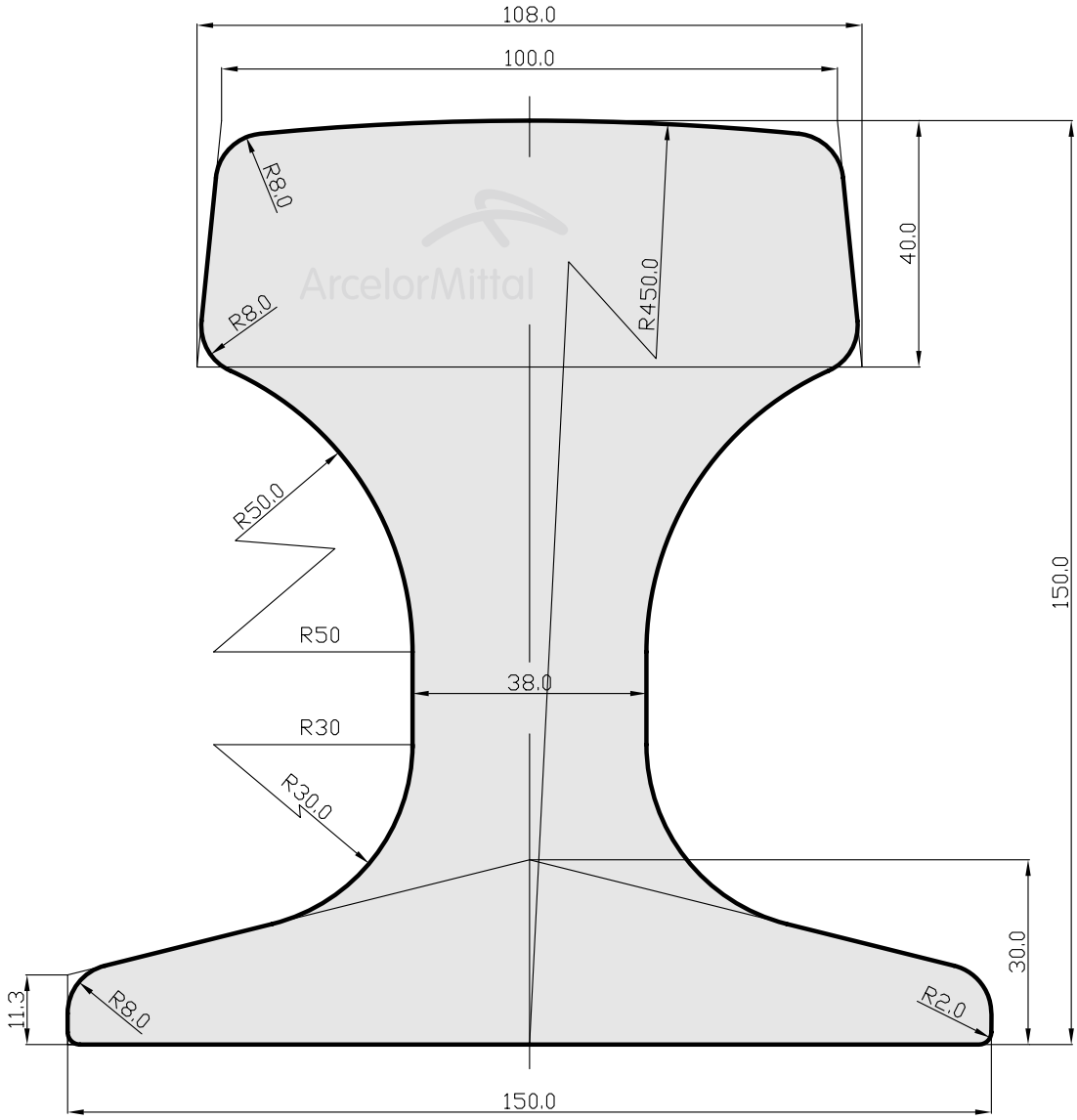

94

ArcelorMittal

SP100

Mass / Masa		89,05 kg/m	Scale / Escala 1:1.2
Area / Área		113,40 cm^2	
Moment of inertia / Momento de inercia	X-X	2806,0 cm^4	
	Y-Y	920,0 cm^4	
Section modulus / Módulo de sección	X-X Head / Cabeza	368,0 cm^3	
	X-X Base / Pie	381,0 cm^3	

ArcelorMittal

Crane rails / Carriles de grúa

Special Standard / Normas Especiales

SP120

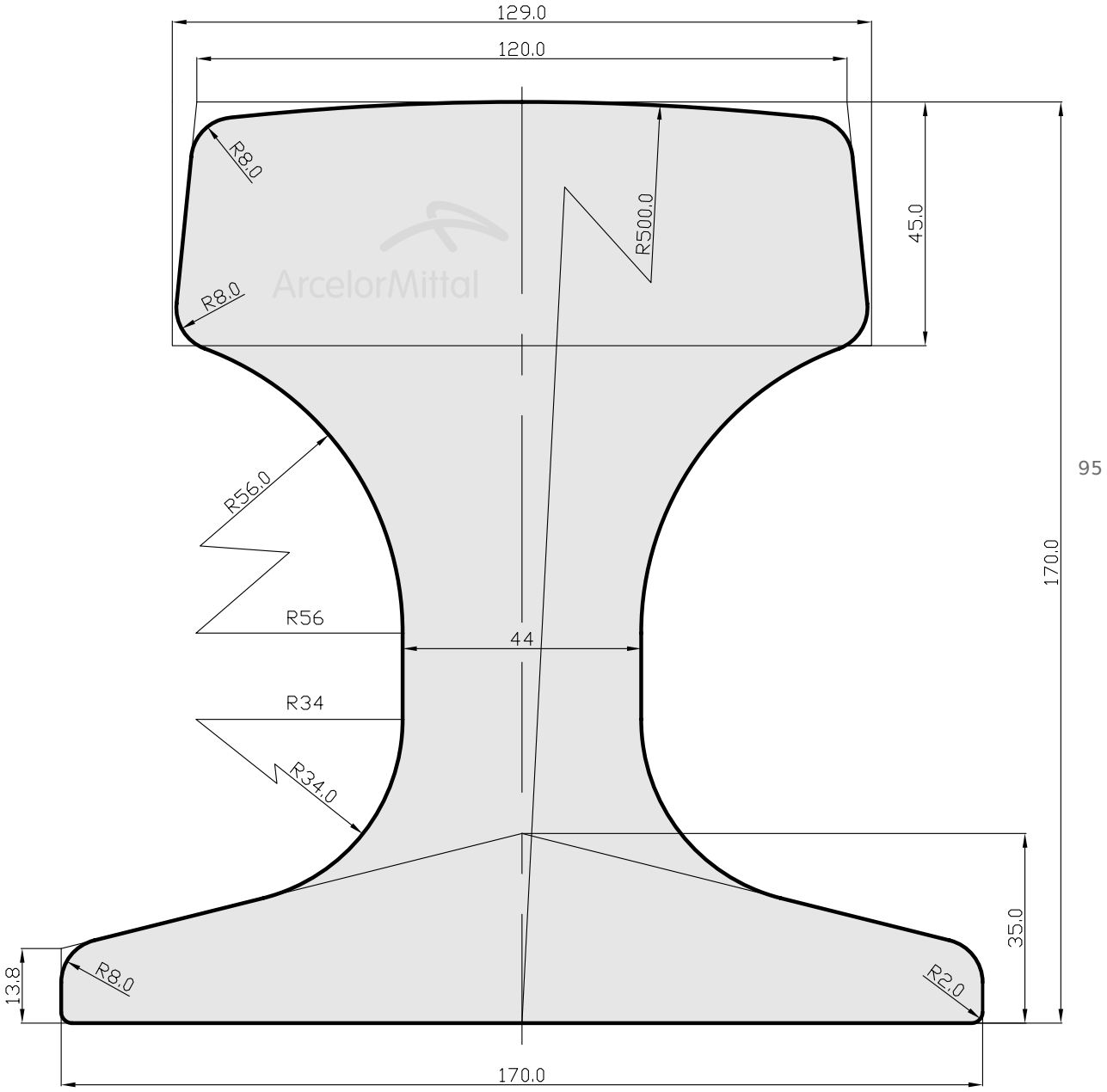

ArcelorMittal

SP120

Mass / Masa		118,28 kg/m	Scale / Escala 1:1.2
Area / Área		150,69 cm^2	
Moment of inertia / Momento de inercia	X-X	4794,0 cm^4	
	Y-Y	1672,0 cm^4	
Section modulus / Módulo de sección	X-X Head / Cabeza	552,0 cm^3	
	X-X Base / Pie	577,0 cm^3	

ArcelorMittal

Crane rails / Carriles de grúa

Girder Standard / Norma Viga

CGRD42

96

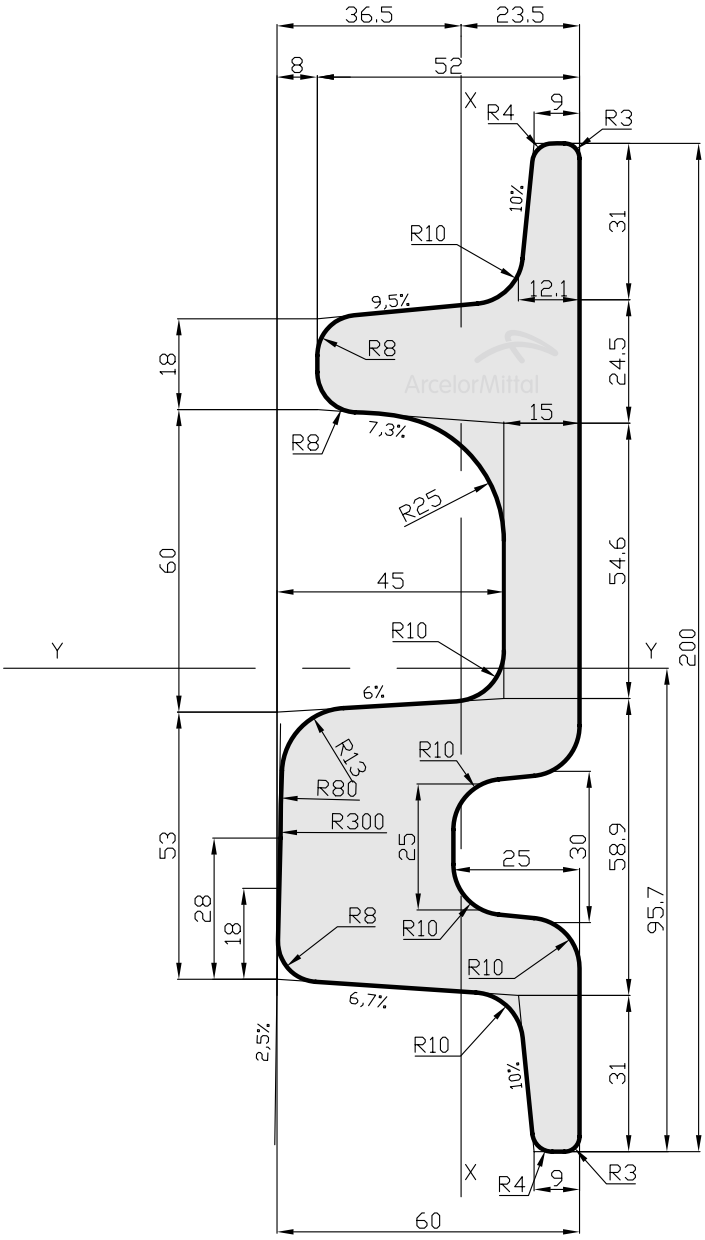

Mass / Masa		41,91 kg/m	Scale / Escala 1:1.5
Area / Área		53,92 cm²	
Moment of inertia / Momento de inercia	X-X	155,0 cm⁴	
Section modulus / Módulo de sección	X-X Head / Cabeza	66,7 cm³	

ArcelorMittal

CGRD42

Girder Standard / Norma Viga

CGRD45

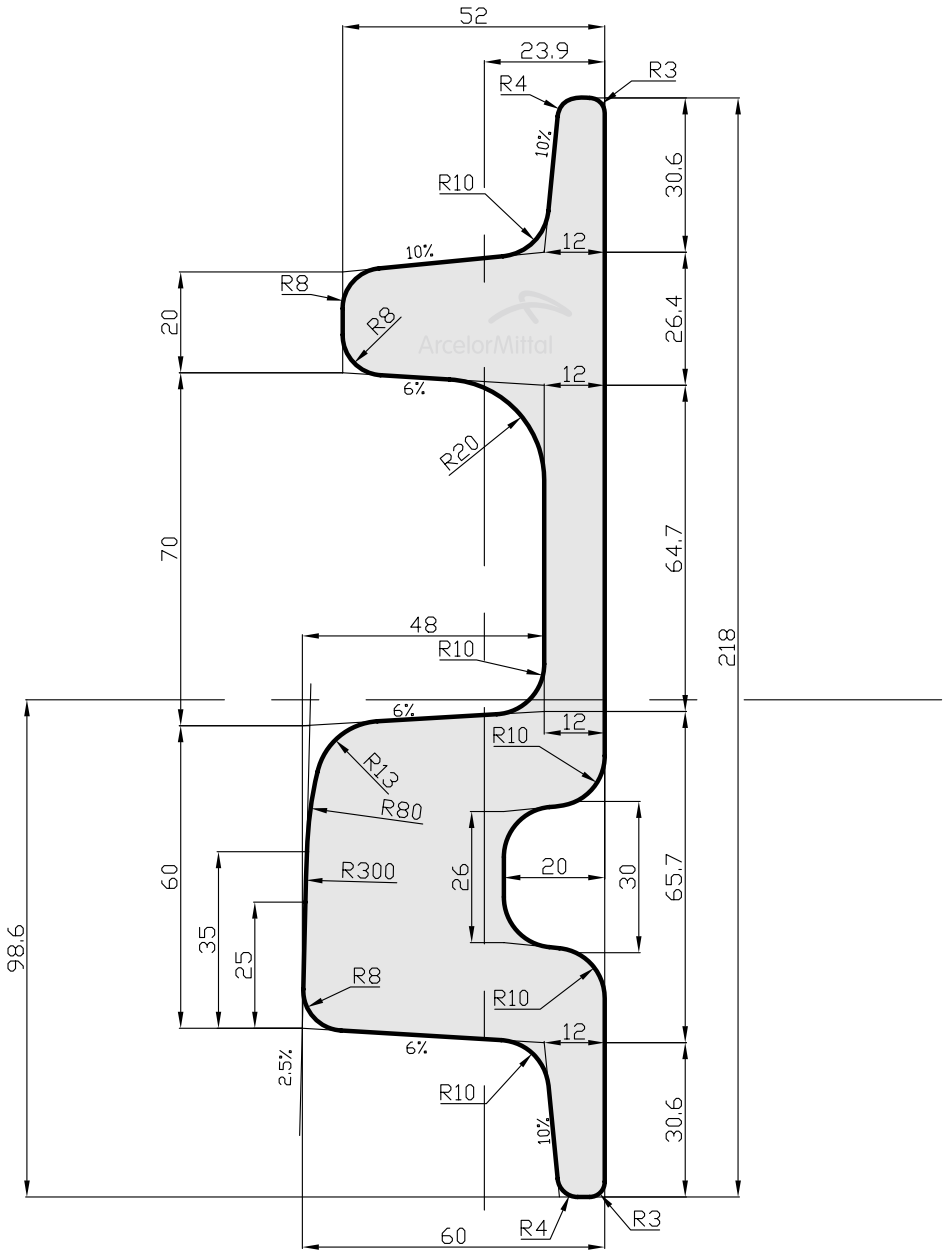

ArcelorMittal

CGRD45

Mass / Masa		45,85 kg/m	Scale / Escala 1:1.5
Area / Área		58,40 cm²	
Moment of inertia / Momento de inercia	X-X	170,0 cm⁴	
Section modulus / Módulo de sección	X-X Head / Cabeza	71,0 cm³	

ArcelorMittal

Crane rails / Carriles de grúa

Girder Standard / Norma Viga

CGR108

98

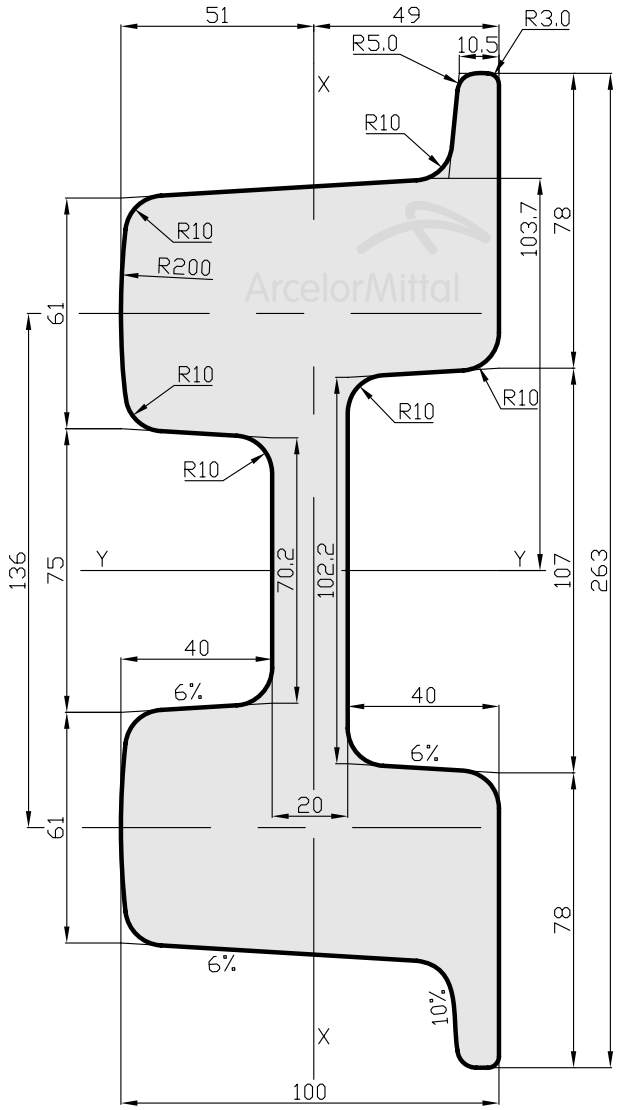

ArcelorMittal

CGR108

Mass / Masa		107,9 kg/m	Scale / Escala 1:1.2
Area / Área		137,5 cm^2	
Moment of inertia / Momento de inercia	X-X	1039 cm^4	
	Y-Y	7350 cm^4	
Section modulus / Módulo de sección	X-X Head / Cabeza	204,0 cm^3	
	X-X Base / Pie	559,0 cm^3	

Girder Standard / Norma Viga

CGR183

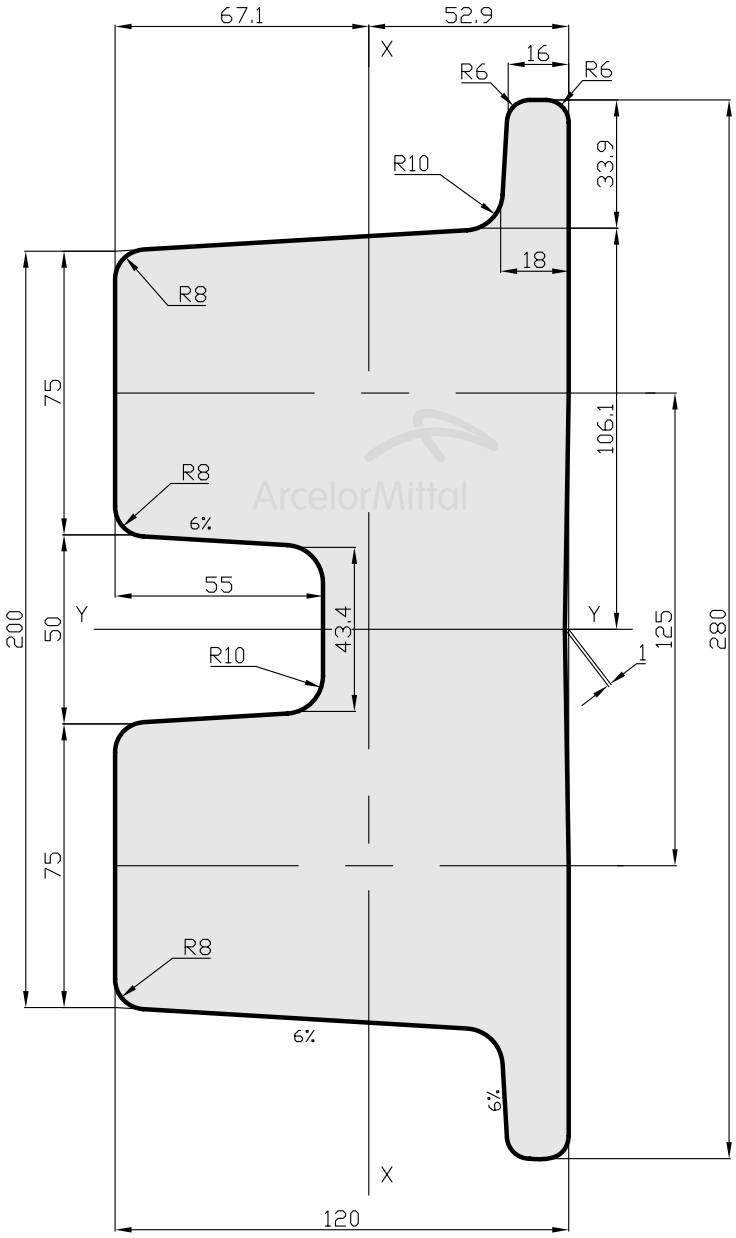

ArcelorMittal

CGR183

Mass / Masa		183,06 kg/m	Scale / Escala 1:1.2
Area / Área		233,20 cm^2	
Moment of inertia / Momento de inercia	X-X	2808,0 cm^4	
	Y-Y	10590,0 cm^4	
Section modulus / Módulo de sección	X-X Head / Cabeza	418,0 cm^3	
	X-X Base / Pie	756,0 cm^3	

rails.arcelormittal.com

Sales of Railways Accesories

ArcelorMittal Commercial Long Poland
Sales | Railway accessories | Al. Piłsudskiego 92
41-308 Dąbrowa Górnicza | Poland
T +48 32 776 7996
F +48 32 776 7067
rails.specialsections@arcelormittal.com

Sales of Crane Rails

ArcelorMittal Commercial RPS
Sales | Crane Rails | 66, Rue de Luxembourg
L 4221 Esch-sur-Alzette | G.D of Luxembourg
T +352 5313 2465
F +352 5313 3739
rails.specialsections@arcelormittal.com

ArcelorMittal Commercial Long Poland
Sales | Rails | Al. Piłsudskiego 92
41-308 Dąbrowa Górnicza | Poland
T +48 32 776 8216
F +48 32 776 7067
rails.specialsections@arcelormittal.com

Sales of Light Rails

ArcelorMittal Commercial RPS
Sales | Light Rails | 66, Rue de Luxembourg
L 4221 Esch-sur-Alzette | G.D of Luxembourg
T +352 5313 3771
F +352 5313 3739
rails.specialsections@arcelormittal.com

Sales of Transport Rails

ArcelorMittal Commercial RPS
Sales | Rails | Apartado 570 (P.O. Box 570). Edificio de Energías, 2ª P.
33691 GIJÓN | SPAIN
T +34 985 18 7243
F +34 985 18 7543
rails.specialsections@arcelormittal.com

ArcelorMittal Commercial Long Poland
Sales | Rails | Al. Piłsudskiego 92
41-308 Dąbrowa Górnicza | Poland
T +48 32 776 8616
F +48 32 776 7067
rails.specialsections@arcelormittal.com

Sales of Tramway rails

ArcelorMittal Commercial RPS
Sales | Rails | 66, rue de Luxembourg
L-4221 Esch-sur-Alzette | G.D of Luxembourg
T +352 5313 3771
F +352 5313 3739
rails.specialsections@arcelormittal.com

ArcelorMittal Commercial Long Poland
Sales | Rails | Al. Piłsudskiego 92
41-308 Dąbrowa Górnicza | Poland
T +48 32 776 82 16
F +48 32 776 7067
rails.specialsections@arcelormittal.com